laguna
RESORTS & HOTELS

รายงานประจำปี 2554 ▪ 2011 Annual Report

สารบัญ

สารจากฝ่ายจัดการ	2
ข้อมูลทางการเงินที่สำคัญและอัตราส่วนทางการเงิน	7
การดำเนินธุรกิจของบริษัทฯ	
- ประวัติความเป็นมาของบริษัทฯ	8
- พันธกิจขององค์กร	9
- วิสัยทัศน์ขององค์กร	9
- รูปแบบธุรกิจ	12
- การลงทุนในธุรกิจโรงแรมและรีสอร์ทในต่างประเทศ	15
- การพัฒนาที่เกิดขึ้นในปี 2554	15
- โครงการในอนาคต	15
- รางวัล	17
โครงสร้างรายได้และบทวิเคราะห์ทางการเงิน	
- โครงสร้างรายได้	19
- คำอธิบายและการวิเคราะห์ของฝ่ายจัดการ	22
แนวโน้มเศรษฐกิจ : อุตสาหกรรมท่องเที่ยวในประเทศไทย และตลาดการท่องเที่ยวในจังหวัดภูเก็ต	
- การทบทวนแผนการขายและการตลาด	26
- สถานการณ์การท่องเที่ยวในจังหวัดภูเก็ต	27
- ภาวะการแข่งขัน	28
- กลยุทธ์ด้านราคา	29
- ภาพรวมในสามปี	29
ความรับผิดชอบขององค์กรต่อสังคม	31
กิจกรรมต่างๆ ในปี 2554	36
คณะกรรมการบริษัทฯ และคณะผู้บริหารของบริษัทฯ	
- คณะกรรมการบริษัทฯ	40
- คณะผู้บริหารและเลขานุการของบริษัทฯ	46
- ข้อมูลการดำรงตำแหน่งของกรรมการและผู้บริหารของบริษัทฯ	48
- รายละเอียดเกี่ยวกับกรรมการของบริษัทย่อย	50
คณะผู้บริหารของ ลากูน่า ภูเก็ต	54
โครงสร้างบริษัทฯ และโครงสร้างการจัดการ	
- ข้อมูลทั่วไป	58
- บริษัทที่บริษัทฯ ถือครองตั้งแต่ร้อยละ 10 ขึ้นไป	59
- โครงสร้างการถือหุ้น	61
- รายชื่อผู้ถือหุ้นรายใหญ่	63
- โครงสร้างการจัดการ	64
- วิธีการแต่งตั้งกรรมการและการถอดถอนกรรมการ ตามที่กำหนดในข้อบังคับของบริษัทฯ	69
ค่าตอบแทน	
- รายงานของคณะกรรมการสรรหาและกำหนดค่าตอบแทน	71
- นโยบายการจ่ายค่าตอบแทน	73
- รายละเอียดค่าตอบแทนและผลประโยชน์อื่นใดที่ได้รับในฐานะกรรมการช่วงปี 2554	74
- ค่าตอบแทนกรรมการและผู้บริหาร	75
การกำกับดูแลกิจการ	76
การดูแลเรื่องการใช้ข้อมูลภายใน	92
ปัจจัยความเสี่ยง	93
บุคคลที่อาจมีความขัดแย้งและรายการระหว่างกัน	96
ข้อพิพาททางกฎหมาย	103
รายงานของคณะกรรมการตรวจสอบและบริหารความเสี่ยง	106
ความเห็นของคณะกรรมการบริษัทฯ เกี่ยวกับการควบคุมภายในของบริษัทฯ	108
ความรับผิดชอบของคณะกรรมการบริษัทฯ ต่อรายงานทางการเงิน	109
รายงานของผู้สอบบัญชีรับอนุญาต	112
งบการเงิน	113
หมายเหตุประกอบงบการเงินรวม	123
ค่าตอบแทนของผู้สอบบัญชี	236
บุคคลอ้างอิง	237
สถานประกอบการ	238
สถานบริการอื่น	239
ชื่อย่อและชื่อเต็มของบริษัท	241

CONTENTS

MESSAGE FROM THE MANAGEMENT	4
FINANCIAL HIGHLIGHTS AND FINANCIAL RATIOS	7
COMPANY PROFILE	
- COMPANY HISTORY	8
- MISSION	9
- VISION	9
- TYPES OF BUSINESS	12
- OVERSEAS INVESTMENT IN HOTELS AND RESORTS	15
- DEVELOPMENTS IN 2011	15
- FUTURE PLANS	15
- AWARDS	17
INCOME STRUCTURE AND FINANCIAL ANALYSIS	
- INCOME STRUCTURE	19
- EXPLANATION AND ANALYSIS BY MANAGEMENT	22
ECONOMIC TRENDS : TOURISM IN THAILAND AND THE PHUKET MARKET	
- REVIEW OF SALES AND MARKETING PLAN	26
- THE PHUKET SITUATION	27
- COMPETITION	28
- PRICING STRATEGY	29
- THREE YEAR OUTLOOK	30
CORPORATE SOCIAL RESPONSIBILITY	31
EVENTS IN 2011	36
BOARD OF DIRECTORS AND MANAGEMENT OF THE COMPANY	
- BOARD OF DIRECTORS	40
- MANAGEMENT AND COMPANY SECRETARY OF THE COMPANY	46
- DETAILS OF POSITIONS OF DIRECTORS AND MANAGEMENT	48
- INFORMATION ON THE DIRECTORS OF SUBSIDIARIES	50
LAGUNA PHUKET MANAGEMENT TEAM	54
CORPORATE AND MANAGEMENT STRUCTURE	
- GENERAL INFORMATION	58
- COMPANIES IN WHICH THE COMPANY'S SHAREHOLDING EXCEEDS 10 PERCENT	59
- CORPORATE STRUCTURE	61
- MAJOR SHAREHOLDERS	63
- MANAGEMENT STRUCTURE	64
- METHOD OF APPOINTMENT AND REMOVAL OF DIRECTORS AS INCLUDED IN THE COMPANY'S ARTICLES OF ASSOCIATION	69
REMUNERATION	
- REPORT OF THE NOMINATION AND REMUNERATION COMMITTEE	71
- REMUNERATION POLICY	73
- REMUNERATION AND OTHER BENEFITS OF THE DIRECTORS DURING THE YEAR 2011	74
- DIRECTORS' AND MANAGEMENTS' REMUNERATION	75
CORPORATE GOVERNANCE	76
SUPERVISION ON THE USE OF INSIDE INFORMATION	92
RISK FACTORS	93
PERSONS WITH MUTUAL INTEREST AND CONNECTED TRANSACTIONS	96
LEGAL DISPUTES	103
REPORT OF THE AUDIT AND RISK COMMITTEE	106
OPINION OF THE BOARD OF DIRECTORS ON THE COMPANY'S INTERNAL CONTROL	108
BOARD OF DIRECTORS' RESPONSIBILITY FOR THE COMPANY'S FINANCIAL STATEMENTS	109
REPORT OF INDEPENDENT AUDITOR	174
FINANCIAL STATEMENTS	175
NOTES TO CONSOLIDATED FINANCIAL STATEMENTS	185
AUDITOR'S REMUNERATION	236
REFERENCES	237
BUSINESS LOCATIONS	238
FACILITIES	239
ABBREVIATIONS	241

ปี 2552 และ 2553 ถือเป็นปีที่ยากลำบากและท้าทายอย่างยิ่งสำหรับการดำเนินกิจการของบริษัทฯ แต่กระนั้น ก็ต้องยอมรับว่า ยังไม่อาจเทียบได้กับปี 2554 ที่เพิ่งผ่านพ้นไปไม่นาน ที่ท้าทายมากกว่าและส่งให้ผลการประกอบกิจการของบริษัทฯ ตกต่ำที่สุดในประวัติศาสตร์การประกอบกิจการของบริษัทฯ

รายได้ของกิจการโรงแรมต่ำกว่าปี 2553 ถึงร้อยละ 13 ส่วนใหญ่เป็นผลมาจากการขายโรงแรมลากูน่า บีช รีสอร์ทในเดือนพฤษภาคม และการปิดโรงแรมเชอราตัน แกรนด์ ลากูน่า ภูเก็ต เพื่อปรับปรุงตกแต่งครั้งใหญ่ เป็นเวลาถึงห้าเดือนครึ่ง โดยเริ่มตั้งแต่กลางปีเป็นต้นมา และเปิดดำเนินการอีกครั้งในกลางเดือนธันวาคมภายใต้ชื่อโรงแรมอังสนา ลากูน่า ภูเก็ต นอกจากนั้น ยังมีปัจจัยอื่นที่ส่งผลกระทบในทางลบต่อผลประกอบกิจการโรงแรม ซึ่งได้แก่ความผันผวนและความไม่แน่นอนอย่างต่อเนื่องของเศรษฐกิจโลก การแข็งค่าของค่าเงินบาท จำนวนโรงแรมชั้นนำที่เพิ่มปริมาณมากขึ้นทั้งในภูเก็ตและกรุงเทพฯ ซึ่งสร้างแรงกดดันต่ออัตราค่าห้องพักเรื่อยมา โดยเฉพาะอย่างยิ่งกับตลาดในช่วงฤดูกาลท่องเที่ยวของชาวยุโรปทั้งที่ภูเก็ตและกรุงเทพฯ ผลกระทบจากการประท้วงทางการเมืองในปีที่ผ่านมา และการเข้าสู่การเลือกตั้งทั่วไปในเดือนกรกฎาคม ส่งผลให้เกิดความกังวลในเรื่องความปลอดภัยอย่างต่อเนื่อง โดยเฉพาะอย่างยิ่ง ในส่วนธุรกิจของบริษัทฯ กับลูกค้าประเภทบริษัทและประเภทธุรกิจไมซ์ (MICE – Meeting (การจัดการประชุม), Incentive (การให้รางวัลด้วยการท่องเที่ยว), Conference (การแสดงสินค้า) and Exhibition (และนิทรรศการ) นอกจากนั้น ยังมีภัยพิบัติธรรมชาติที่เกิดขึ้นถึง 2 ครั้ง ได้แก่ ภัยพิบัติสึนามิที่เกิดขึ้นในญี่ปุ่น และอุทกภัยครั้งร้ายแรงในกรุงเทพฯ และปริมณฑล ซึ่งตกเป็นข่าวใหญ่ไปทั่วโลก และส่งผลกระทบในทางลบต่อธุรกิจของบริษัทฯ

ความกังวลอย่างต่อเนื่องต่อบรรยากาศการลงทุนในประเทศไทย โดยเฉพาะอย่างยิ่ง ความไม่แน่นอนในเสถียรภาพทางการเมืองในช่วงที่เข้าสู่การเลือกตั้งทั่วไปในครึ่งแรกของปี 2554 และความกังวลในภาวะเศรษฐกิจโลก ส่งผลให้ตลาดการขายอสังหาริมทรัพย์ในประเทศไทยซบเซาลงอย่างมาก เป็นผลให้รายได้ของธุรกิจการขายอสังหาริมทรัพย์ของบริษัทฯ ในปี 2554 มีจำนวน 380 ล้านบาท ซึ่งต่ำกว่าปี 2553 ถึงร้อยละ 53 โดยมียอดขายอสังหาริมทรัพย์เพียง 14 รายการเท่านั้น

แม้ต้องเผชิญอุปสรรคในการประกอบกิจการ แต่บริษัทฯ ยังคงมุ่งมั่นไม่ย่อท้อที่จะริเริ่มโครงการต่างๆ ในด้านความรับผิดชอบขององค์กรต่อสังคม (Corporate Social Responsibility – CSR) อย่างต่อเนื่อง ซึ่งถือเป็นภารกิจที่สำคัญที่บริษัท ลากูน่า รีสอร์ท แอนด์ โฮเต็ล จำกัด (มหาชน) ยึดถือและปฏิบัติตลอดมาโดยเคร่งครัด บริษัทฯ ยังคงเดินหน้าต่อไปกับโครงการต่างๆ ที่ได้ดำเนินมาแล้วอย่างต่อเนื่อง ซึ่งประกอบด้วย การก่อตั้งสหกรณ์ออมทรัพย์พนักงาน ลากูน่า ภูเก็ต สำหรับพนักงาน การขยายกิจกรรมโครงการพัฒนาโรงเรียนท้องถิ่นอย่างยั่งยืน เพื่อระดมทุนสนับสนุนโรงเรียนที่ขาดแคลนในพื้นที่จังหวัดภูเก็ตและจังหวัดใกล้เคียง โรงเรียนอนุบาล ลากูน่า ภูเก็ต ที่ได้รับรางวัลศูนย์พัฒนาเด็กเล็กดีเด่นเป็นจำนวนมาก ศูนย์ภาษาอังกฤษชุมชน ลากูน่า ภูเก็ต และกิจกรรมอื่นๆ อีกเป็นจำนวนมากที่จัดขึ้นที่ลากูน่า ภูเก็ต โดยความร่วมมือของพนักงานและชุมชน อาทิ กิจกรรมวันเด็กแห่งชาติ งานประเพณีอนุรักษ์เต่าทะเล และเทศกาลลอยกระทง

แม้ว่าขณะนี้ สถานการณ์ทางการเมืองในช่วงก้าวเข้าสู่ปี 2555 จะยังคงทรงตัว แต่ฝ่ายจัดการก็ยังไม่วางใจในสถานการณ์เศรษฐกิจโลก โดยเฉพาะอย่างยิ่งในยุโรป อันเป็นตลาดสำคัญของธุรกิจโรงแรมในฤดูท่องเที่ยวซึ่งเป็นช่วงทำกำไร ดังนั้น บริษัทฯ จึงยังคงมุ่งเน้นที่จะเพิ่มปริมาณเงินสดให้มีมากขึ้นและรักษาเงินสดไว้ต่อไปในปี 2555 นี้ ทั้งนี้ บริษัทฯ จำเป็นต้องรักษาสถานะทางการเงินให้มั่นคงและดำรงเงินสดไว้ให้อยู่ในระดับที่เพียงพอที่จะสามารถรับมือกับภาวะตกต่ำทางธุรกิจอื่นใดที่อาจจะเกิดขึ้นได้

สุดท้ายนี้ บริษัทฯ ใคร่ขอย้ำว่า ไม่มีอะไรที่จะทำให้ท่านเห็นภาพการดำเนินงานของบริษัทฯ ได้ชัดเจนยิ่งกว่าการเดินทางเพื่อมาเยือนโรงแรมและโครงการบ้านพักของ ลากูน่า ภูเก็ต เป็นการส่วนตัว ในปี 2554 บริษัทฯ ได้ต้อนรับผู้ถือหุ้นจำนวนหนึ่งที่เดินทางมาภูเก็ต และบริษัทฯ หวังเป็นอย่างยิ่งว่าจะมีโอกาสเช่นนี้อีกในปี 2555 ฉะนั้น หากท่านมีโอกาสเดินทางผ่านมาทางภูเก็ต โปรดแจ้งให้บริษัทฯ ทราบ บริษัทฯ ยินดีที่จะให้การต้อนรับท่านอย่างอบอุ่นเสมอ

ไมเคิล รามอน ไอลิ่ง
กรรมการผู้จัดการ

สุรพล สุปรัชญา
รองประธานกรรมการบริหาร

โฮ กวงปิง
ประธานกรรมการบริหาร

โฮ กวงจิง
กรรมการผู้จัดการ
(บริการด้านออกแบบ)

After the exceptionally difficult operating environments of 2009 and 2010, the year ended 31 December 2011 proved to be even more challenging and resulted in the worst operating result in the Company's history.

Revenue in the hotel division was 13% lower than the prior year. This was mainly due to the sale of Laguna Beach Resort in May and the closure of the Sheraton Grande Laguna Phuket for five and a half months from mid-year for a major renovation which was then subsequently rebranded to the Angsana Laguna Phuket upon re-opening in mid-December. In addition, other factors that adversely affected the hotels performance was the continuing volatile and uncertain global economy, the strength of the Thai Baht, and the increased supply of upscale hotels in both Phuket and Bangkok, which resulted in ongoing room rate pressures, particularly with our traditional European high season markets and in Bangkok; the impact of the political protests in the prior year and the lead up to national elections in July resulted in continuing security concerns, particularly for the corporate and MICE business segments; and the two natural disasters of the tsunami in Japan and later with the massive floods in Bangkok and surrounding areas, both of which had significant international media coverage which adversely impacted business levels.

The continued concerns over the investment climate in Thailand, particularly with the uncertainty over the political stability in the lead up to the general elections in the first half of the year, and the concerns over the global economy, meant that the property sales market in Thailand was very soft. As a result the revenue recognised from our Property division of Baht 380 million was 53% lower than the previous year with only 14 properties being sold.

Despite the difficult operating environment, the Company continues unabated with its extensive initiatives in the area of Corporate Social Responsibility which is an essential part of the Corporate DNA of Laguna Resorts & Hotels Public Company Limited. We continued with our established programs which include the Laguna Phuket Associates Savings Co-Operative for our staff, the Developing Sustainable Schools Program to raise funds for schools in need in the Phuket and neighboring provinces, the award winning Laguna Phuket Kindergarten, the Laguna Phuket Community English Language Centre as well as the many events that Laguna Phuket holds on behalf of its staff and the local community such as the National Children's Day Celebration, the Sea Turtle Release Ceremony and the Loy Krathong Festival.

Although the political environment in Thailand is stable as we move into 2012, the management team will still remain very cautious given the significant concerns that surround the world economy, and in particular Europe, the main market for our hotels over the lucrative high season. As a result the emphasis of the Company in 2012 will continue to be focused on generating and preserving cash. It is essential that we maintain the strength of our balance sheet and a comfortable level of cash resources, in order that we are well placed to be able to cope with any further downturns that may arise.

Finally, there is no substitute for a personal tour of the hotels and the residential projects of Laguna Phuket. We have welcomed a number of shareholders to Phuket in 2011 and we hope to do so again in 2012. If your travel plans bring you in this direction, please let us know and we would be delighted to meet you during your trip.

Michael Ramon Ayling
Managing Director

Surapon Supratya
Deputy Chairman

Ho KwonPing
Chief Executive Officer

Ho KwonCjan
Managing Director
(Design Services)

ห้องอาหารเวอร์ทิโก้, โรงแรมบันยัน ทรี กรุงเทพ
Vertigo, Banyan Tree Bangkok Hotel

ข้อมูลทางการเงินที่สำคัญ / Financial Highlights

(หน่วย : ล้านบาท) (Unit : Million Baht)

ข้อมูลจากงบการเงินรวม	Information from Consolidated Financial Statements	2554/2011	2553/2010 ปรับปรุงใหม่ / restated	2552/2009 ปรับปรุงใหม่ / restated
สินทรัพย์รวม	Total Assets	19,264	21,855	21,565
หนี้สินรวม	Total Liabilities	4,675	4,634	5,267
ส่วนของผู้ถือหุ้นรวม	Total Shareholders' Equity	14,589	17,221	16,298
รายได้จากกิจการโรงแรม	Revenue from Hotel Operations	2,828	3,097	2,826
รายได้จากกิจการพัฒนาอสังหาริมทรัพย์	Revenue from Property Development Operations	577	1,063	1,310
รายได้รวม	Total Revenue	3,598	5,952	4,303
กำไรจากการดำเนินงาน	Operating Profit	401	2,144	950
ค่าเสื่อมราคา ค่าตัดจำหน่าย และสำรองต่างๆ	Depreciation, Amortisation and Provisions	(352)	(394)	(471)
ค่าใช้จ่ายทางการเงิน	Finance cost	(132)	(132)	(159)
ภาษีเงินได้	Income Tax	(102)	(687)	(108)
ส่วนของผู้ถือหุ้นส่วนน้อย	Minority Interests	(39)	(50)	(31)
กำไร(ขาดทุน)จากการดำเนินงานต่อเนื่องสำหรับปี	**Profit (loss) for the year from continuing operations**	**(224)**	**881**	**181**
กำไรหลังภาษีเงินได้นิติบุคคลจากการดำเนินงานที่ยกเลิก	Income after tax for the year from discontinued operation	-	64	100
กำไร(ขาดทุน)สำหรับปี	**Profit (loss) for the year**	**(224)**	**945**	**281**

อัตราส่วนทางการเงิน/ Financial Ratios

(หน่วย : ล้านบาท) (Unit : Million Baht)

ข้อมูลจากงบการเงินรวม	Information from Consolidated Financial Statements	2554/2011	2553/2010 ปรับปรุงใหม่ / restated	2552/2009 ปรับปรุงใหม่ / restated
อัตราส่วนกำไรสุทธิต่อรายได้รวม (%)	Return on Total Revenue (%)	(6.21)	15.87	6.52
อัตราผลตอบแทนต่อส่วนของผู้ถือหุ้น (%)	Return on Total Equity (%)	(1.41)	5.64	1.59
อัตราผลตอบแทนต่อสินทรัพย์รวม (%)	Return on Total Assets (%)	(1.09)	4.35	1.21
กำไร(ขาดทุน)ต่อหุ้น (บาท)	Earnings Per Share (Baht)	(1.34)	5.67	1.68
เงินปันผลต่อหุ้น (บาท)	Dividend Per Share (Baht)	*-	10.00	2.20
มูลค่าสินทรัพย์สุทธิต่อหุ้น (บาท)	Net Asset Value Per Share (Baht)	87.53	103.32	97.78
จำนวนหุ้นสามัญถัวเฉลี่ยถ่วงน้ำหนัก	Weighted Average Number of Ordinary Shares	166,682,701	166,682,701	166,682,701

* ณ วันที่พิมพ์รายงานนี้ คณะกรรมการบริษัทฯ ได้เสนอให้งดจ่ายเงินปันผลสำหรับงวดปีสิ้นสุด ณ วันที่ 31 ธันวาคม 2554 แต่อยู่ระหว่างรอการอนุมัติโดยที่ประชุมผู้ถือหุ้น

* At the time of printing this report, the omission of dividend payment for the year ended December 31, 2011 had been proposed by the Board of Directors but had not been approved by the Annual General Meeting.

ประวัติความเป็นมาของบริษัท

บริษัท ลากูน่า รีสอร์ท แอนด์ โฮเท็ล จำกัด (มหาชน) ("บริษัทฯ") เดิมชื่อ บริษัท ไทยวารีสอร์ทดิเวลลอปเมนท์ จำกัด (มหาชน) ซึ่งก่อตั้งในปี 2526 ได้ซื้อที่ดินขนาดใหญ่ ซึ่งเดิมเป็นที่ตั้งเหมืองดีบุกร้างแห่งหนึ่งบนหาดบางเทา จังหวัดภูเก็ต ประเทศไทย โดยต่อมาได้มีการพัฒนาเป็นโรงแรม ลากูน่า ภูเก็ต ในรูปแบบรีสอร์ทพักตากอากาศครบวงจร

เหตุการณ์สำคัญ

2530 โรงแรมคุสิตธานี ลากูน่า ภูเก็ต (เดิมชื่อ โรงแรมคุสิต ลากูน่า รีสอร์ท) เริ่มเปิดดำเนินการ

2534 โรงแรมลากูน่า บีช รีสอร์ท เริ่มเปิดดำเนินการ

2535 โรงแรมเชอราตัน แกรนด์ ลากูน่า ภูเก็ต และลากูน่า ภูเก็ต กอล์ฟ คลับ เริ่มเปิดดำเนินการ

2536 บริษัทฯ เข้าจดทะเบียนในตลาดหลักทรัพย์แห่งประเทศไทย และเริ่มดำเนินงานกิจการขายอสังหาริมทรัพย์โดยเริ่มด้วยการขายห้องชุดคอนโดมิเนียม อัลลามันดา

2538 โรงแรมบันยัน ทรี ภูเก็ต ซึ่งเป็นโรงแรมแห่งแรกของ บันยัน ทรี รีสอร์ท เริ่มเปิดดำเนินการ

2541 ลากูน่า ฮอลิเดย์ คลับ เริ่มเปิดดำเนินการ

2545 บริษัทฯ ซื้อที่ดินที่อยู่ติดกับลากูน่า ภูเก็ต อีกหนึ่งผืนเพื่อเพิ่มโอกาสในการพัฒนาโครงการต่อไปในอนาคต

2548 บริษัทฯ ได้ซื้อบริษัท ไทยวาพลาซ่า จำกัด ซึ่งเป็นเจ้าของโรงแรมบันยัน ทรี กรุงเทพ และอาคารสำนักงาน

2549 โรงแรมบันยัน ทรี ลิเจียง สาธารณรัฐประชาชนจีน และโรงแรมลากูน่า ฮอลิเดย์ คลับ ภูเก็ต รีสอร์ท เริ่มเปิดดำเนินการ

2551 บริษัทฯ ทำสัญญาซื้อที่ดินเพิ่มเติมบริเวณที่ติดกับลากูน่า ภูเก็ต เพื่อการพัฒนาในอนาคต

2552 บริษัทฯ ลงทุนในกองทุนบันยัน ทรี อินโดไชน่า โฮสปิทัลลิตี้ ซึ่งกำลังดำเนินการพัฒนารีสอร์ทแบบครบวงจรในเมืองเว้ ประเทศเวียดนาม
โรงแรมเอ้าท์ริกเกอร์ ลากูน่า ภูเก็ต รีสอร์ท แอนด์ วิลล่า เริ่มเปิดดำเนินการในเดือนธันวาคม

2553 ขายโรงแรมคุสิตธานี ลากูน่า ภูเก็ต ในเดือนตุลาคม

2554 ขายโรงแรมลากูน่า บีช รีสอร์ท ในเดือนพฤษภาคม
มีการปิดโรงแรมเชอราตัน แกรนด์ ลากูน่า ภูเก็ต ในกลางปี 2554 เพื่อทำการปรับปรุงโรงแรมครั้งใหญ่ พร้อมกับเปลี่ยนการบริหารและชื่อเป็นโรงแรมอังสนา ลากูน่า ภูเก็ต

Company History

Laguna Resorts & Hotels Public Company Limited ("The Company") was formerly named Thai Wah Resorts Development Public Company Limited and founded in 1983. It shortly thereafter acquired a large parcel of land on the site of an abandoned tin mine at Bangtao Bay, Phuket, Thailand which was later developed to become the Laguna Phuket integrated resort complex.

Milestones

1987 Dusit Thani Laguna Phuket (formerly known as Dusit Laguna Resort) opened.

1991 Laguna Beach Resort opened.

1992 Sheraton Grande Laguna Phuket and the Laguna Phuket Golf Club opened.

1993 The Company listed on Stock Exchange of Thailand. Property Sales operations commenced with the Allamanda condominium units.

1995 The resort's flagship hotel, Banyan Tree Phuket opened.

1998 Laguna Holiday Club commenced operations.

2002 The Company acquired a large parcel of land adjacent to Laguna Phuket for future development opportunities.

2005 The Company acquired Thai Wah Plaza Limited which houses Banyan Tree Bangkok and commercial offices.

2006 Banyan Tree Lijiang, People's Republic of China and Laguna Holiday Club Phuket Resort opened.

2008 The Company entered into an agreement to acquire additional land adjacent to Laguna Phuket for future development.

2009 The Company invested in the Banyan Tree Indochina Hospitality Fund which is developing an integrated resort in Hue, Vietnam.
Outrigger Laguna Phuket Resort & Villas commenced operations in December.

2010 Divestment of Dusit Thani Laguna Phuket Hotel in October.

2011 Divestment of Laguna Beach Resort in May.
Closure of the former Sheraton Grande Laguna Phuket in mid 2011 for a major renovation and rebranding to Angsana Laguna Phuket

พันธกิจขององค์กร

บริษัทฯ มีพันธกิจที่ชัดเจนในการส่งเสริมเป้าหมายทางธุรกิจและสร้างผลตอบแทนสูงสุดให้กับผู้ถือหุ้น พันธกิจหลักที่สำคัญของบริษัทฯ คือการสร้างวัฒนธรรมการทำงานแบบร่วมมือและประสานงานกันระหว่างธุรกิจโรงแรมและธุรกิจอื่นๆ เพื่อสร้างความประทับใจให้แก่ลูกค้าของโรงแรม สมาชิกสิทธิการพักในที่พักตากอากาศ และเจ้าของบ้านพักทุกท่านในลากูน่า ภูเก็ต ซึ่งเป็นพื้นที่การลงทุนที่สำคัญที่สุดของบริษัทฯ และเพื่อเป็นการหลีกเลี่ยงการพึ่งพาการประกอบธุรกิจใน ลากูน่า ภูเก็ต แต่เพียงแห่งเดียวมากเกินไป บริษัทฯ ได้ขยายการลงทุนออกไปนอกจังหวัดภูเก็ตอย่างต่อเนื่องโดยกระจายโครงการลงทุนไปในพื้นที่ส่วนอื่นๆของประเทศไทย ภูมิภาคเอเชียตะวันออกเฉียงใต้และสาธารณรัฐประชาชนจีน อีกทั้งแสวงหาแนวทางวิธีการดำเนินงานในลักษณะที่เป็นมิตรกับสิ่งแวดล้อมอันเป็นส่วนสำคัญเหนือสิ่งอื่นใดในพันธกิจของบริษัทฯ นอกเหนือไปจากการสร้างความเติบโตอย่างต่อเนื่องจากการขยายธุรกิจ นวัตกรรม และการครองส่วนแบ่งตลาดสูงสุด

Mission

The Company has a clearly defined corporate mission designed to further its business aims and generate maximum returns for its shareholders. Principal in the Company's mission statement is to include a culture of cooperation between the hotels and business units to ensure a positive experience for each and every hotel guest, holiday club member and property owner in Laguna Phuket, its most significant investment. In order to avoid an over reliance on its operations in Laguna Phuket, the Company continues to diversify its investment portfolio away from Phuket by investing in projects in other parts of Thailand and within the Southeast Asia region and the People's Republic of China. Paramount in its mission of generating continued growth through expansion, innovation and maximisation of market share, the Company seeks to conduct its operations in an environmentally sensitive manner.

วิสัยทัศน์ขององค์กร

เป็นผู้นำในธุรกิจโรงแรมและการพัฒนาอสังหาริมทรัพย์ในระดับนานาชาติที่มุ่งมั่นรักษาสิ่งแวดล้อมและมีความรับผิดชอบต่อสังคมและทำให้ผู้มีส่วนเกี่ยวข้องทุกระดับได้รับความพึงพอใจสูงสุด

Vision

To be the leading international hotel and property developer with full commitment to environmental protection, social responsibility and maximum satisfaction to all stakeholders.

โรงแรมเอ้าท์ริกเกอร์ ลากูน่า ภูเก็ต รีสอร์ท แอนด์ วิลล่า
Outrigger Laguna Phuket Resort & Villas

รูปแบบธุรกิจ

ธุรกิจโรงแรม

โรงแรม
กลุ่มบริษัทฯ เป็นเจ้าของโรงแรมและรีสอร์ท 4 แห่งในจังหวัดภูเก็ตและโรงแรม 1 แห่งในกรุงเทพฯ ซึ่งทุกแห่งล้วนแล้วแต่เป็นโรงแรมระดับบนและรีสอร์ทหรูหรา โดยให้บริการห้องพักแบบมาตรฐานและแบบสวีท บ้านพักที่มีรูปแบบเฉพาะตัวซึ่งเพียบพร้อมไปด้วยห้องอาหาร ภัตตาคาร บาร์ สระว่ายน้ำ ฟิตเนส ห้องประชุมสัมมนา บิสซิเนสเซ็นเตอร์และสิ่งอำนวยความสะดวกอีกมากมาย ในระหว่างปีกลุ่มบริษัทฯ ได้ขายเงินลงทุนในโรงแรมลากูน่า บีช รีสอร์ท ในจังหวัดภูเก็ต อีกทั้งได้ทำการปิดโรงแรมเชอราตัน แกรนด์ ลากูน่า ภูเก็ต ในกลางปี 2554 เพื่อทำการปรับปรุงโรงแรมครั้งใหญ่พร้อมกับเปลี่ยนการบริหารงานและชื่อเป็นโรงแรมอังสนา ลากูน่า ภูเก็ต

Types of Business

Hotel Operations

Hotels.
The Group has ownership in 4 hotels in Phuket and 1 hotel in Bangkok all of which are top-tier and luxury villa properties. Each of the hotels offer deluxe and superior suites, exclusive villas and residences which also include bars and restaurants, swimming pools, fitness centres, meeting rooms and facilities, business centres, etc. During the year, the Group divested of its ownership in the Laguna Beach Resort, Phuket. In addition, Sheraton Grande Laguna Phuket was closed in mid 2011 for a major renovation and rebranding to Angsana Laguna Phuket.

โรงแรม Hotel	สถานที่ตั้ง Location	เปิดดำเนินการ Opening year	จำนวนห้องพัก Number of rooms	ถือครองโดย (ร้อยละการถือหุ้นโดย LRH) Owned by (% held by LRH)	บริหารงานโดย Operator
โรงแรมอังสนา ลากูน่า ภูเก็ต Angsana Laguna Phuket	บางเทา ภูเก็ต Bangtao, Phuket	2554 2011	414	BGL (100%)	บริษัท บันยัน ทรี โฮเท็ล แอนด์ รีสอร์ท จำกัด และ บริษัท บันยัน ทรี รีสอร์ท แอนด์ สปา (ไทยแลนด์) จำกัด Banyan Tree Hotels & Resorts Pte. Ltd. and Banyan Tree Resorts & Spas (Thailand) Co., Ltd.
โรงแรมบันยัน ทรี ภูเก็ต Banyan Tree Phuket	บางเทา ภูเก็ต Bangtao, Phuket	2538 1995	173	LBTL (100%)	บริษัท บันยัน ทรี โฮเท็ล แอนด์ รีสอร์ท จำกัด และ บริษัท บันยัน ทรี รีสอร์ท แอนด์ สปา (ไทยแลนด์) จำกัด Banyan Tree Hotels & Resorts Pte. Ltd. and Banyan Tree Resorts & Spas (Thailand) Co., Ltd.
โรงแรมลากูน่า ฮอลิเดย์ คลับ ภูเก็ต รีสอร์ท Laguna Holiday Club Phuket Resort	บางเทา ภูเก็ต Bangtao, Phuket	2549 2006	79	LHC (100%)	บริหารงานเอง Owner-operated
โรงแรมเอ้าท์ริกเกอร์ ลากูน่า ภูเก็ต รีสอร์ท แอนด์ วิลล่า Outrigger Laguna Phuket Resort & Villas	บางเทา ภูเก็ต Bangtao, Phuket	2552 2009	77	LVL (100%)	บริษัท เอ้าท์ริกเกอร์ โฮเท็ล (ประเทศไทย) จำกัด Outrigger Hotels (Thailand) Limited.
โรงแรมบันยัน ทรี กรุงเทพ Banyan Tree Bangkok	สาทร กรุงเทพฯ Sathorn, Bangkok	2545 (ซื้อมาในปี 2548) 2002 (purchased in 2005)	327	TWPL (100%)	บริษัท บันยัน ทรี โฮเท็ล แอนด์ รีสอร์ท จำกัด และ บริษัท บันยัน ทรี รีสอร์ท แอนด์ สปา (ไทยแลนด์) จำกัด Banyan Tree Hotels & Resorts Pte. Ltd. and Banyan Tree Resorts & Spas (Thailand) Co., Ltd.

กิจการที่เกี่ยวเนื่องกับธุรกิจโรงแรม

ลากูน่า ภูเก็ต ดำเนินการภายใต้แนวคิดรีสอร์ทครบวงจร จึงมีการจัดหาสิ่งอำนวยความสะดวกนานัปการเพื่อสนับสนุนแนวคิดการดำเนินธุรกิจดังกล่าว โดยเป็นเจ้าของและดำเนินการเองโดยกลุ่มบริษัทฯ ยกเว้น ลากูน่า ภูเก็ต กอล์ฟ คลับ ที่บริหารงานโดยบริษัท บันยัน ทรี รีสอร์ท แอนด์ สปา (ไทยแลนด์) จำกัด

Hotel – related operations

Laguna Phuket is operated under an integrated resort concept along with many hotel-related facilities which are also provided to support the concept. All of these facilities are owned and operated by the Group, except Laguna Phuket Golf Club which is managed by Banyan Tree Resorts & Spas (Thailand) Company Limited.

กิจการที่เกี่ยวเนื่องกับธุรกิจโรงแรม Hotel – related operations	เปิดดำเนินการ Opening year	ถือครองโดย (ร้อยละการถือหุ้นโดย LRH) Owned by (% held by LRH)	ประเภทธุรกิจ / สิ่งอำนวยความสะดวก Type of business/ facilities
บริษัท ลากูน่าเซอร์วิส จำกัด Laguna Service Company Limited	2534 1991	LSC (72.9%)	ให้บริการที่สำคัญแก่โรงแรมได้แก่ การบริการซักรีด การให้บริการน้ำประปา การรับส่งระหว่างโรงแรม การจัดสวน การบำรุงรักษาพื้นที่ส่วนกลาง ให้บริการเต็นท์และสิ่งอำนวยความสะดวก สถานีจ่ายน้ำมัน การรับส่งพนักงาน รวมถึงการทำการตลาดส่วนกลางและบริการส่วนกลางอื่นๆ สำหรับโรงแรมใน ลากูน่า ภูเก็ต และธุรกิจที่เกี่ยวเนื่องกัน Provides essential services such as laundry, water supply, inter-resort transport, landscaping, common area maintenance, marquee facilities, a gas station, staff transportation, centralised destination marketing and other centralised services for the Laguna Phuket hotels and ancillary operations.
ลากูน่า ภูเก็ต กอล์ฟ คลับ Laguna Phuket Golf Club	2535 1992	LGL (100%)	สนามกอล์ฟ 18 หลุม พาร์ 71 สไตล์รีสอร์ท A resort style 18-hole, par-71 golf course.
เควสท์ ลากูน่า ภูเก็ต แอดเวนเจอร์ Quest Laguna Phuket Adventure	2537 1994	LEL (49%)	ศูนย์ฝึกอบรมซึ่งมีโปรแกรมต่างๆ ที่ออกแบบให้ตรงกับความต้องการ และเป้าหมายของแต่ละบริษัท นอกจากนี้เควสยังมีโปรแกรมสันทนาการสำหรับเด็ก และแขกผู้เข้าพักในโรงแรม A corporate training facility providing management groups with programs tailored to suit individual company goals. Quest also operates recreational programs for resort guests and children.
คาแนล วิลเลจ ลากูน่า ช้อปปิ้ง Canal Village Laguna Shopping	2537 1994	LRH	เป็นศูนย์การค้าทันสมัย ประกอบด้วยร้านค้าย่อยให้เช่ามากกว่า 50 ร้านค้า ตั้งบนเนื้อที่ 10 ไร่ ภายใน ลากูน่า ภูเก็ต A boutique shopping centre with more than 50 leased outlets, centrally located on 10 Rai of land within Laguna Phuket.
บันยัน ทรี แกลเลอรี่ และ อังสนา แกลเลอรี่ Banyan Tree Gallery and Angsana Gallery	2539 1996	BTG(T) (51%) BTG(S) (51%) LBTG (51%)	เป็นร้านค้าปลีกที่เน้นการจำหน่ายสินค้าศิลปะ หัตถกรรมพื้นเมืองและผลิตภัณฑ์สปา มีร้านค้าที่ดำเนินงานภายใต้บริษัทเหล่านี้ 18 แห่งทั่วโลก โดย 7 แห่ง ตั้งอยู่ในลากูน่า ภูเก็ต A chain of retail outlets specialising in indigenous handicrafts and spa products. There are 18 outlets worldwide operated under these companies, 7 of which are located within Laguna Phuket.
ลากูน่า เวดดิ้ง เชเปิ้ล (โบสถ์สำหรับประกอบพิธีวิวาห์) Laguna Wedding Chapel	2548 2005	LRH	เป็นโบสถ์แต่งงานในโรงแรมแห่งแรกของประเทศไทย นำเสนอแพ็กเก็จแต่งงาน ที่มีบริการหลากหลาย มีกลุ่มลูกค้าเป้าหมายคือคู่แต่งงานชาวญี่ปุ่นและชาวยุโรปที่มีฐานะ Thailand's first resort wedding chapel offering comprehensive wedding packages and well positioned to capture the lucrative Japanese and European wedding markets.
ลากูน่า ทัวร์ Laguna Tours	2550 2007	LEL (49%)	เริ่มดำเนินการจากการคัดสรรทัวร์จากภายนอกเพื่อจำหน่ายแก่แขกของ ลากูน่า ภูเก็ต โดยในกลางปี 2551 เริ่มดำเนินงาน ลากูน่า ทัวร์ ซึ่งบริหารจัดการโดยกลุ่มบริษัทฯเอง เสนอทัวร์ล่องเรือและทัวร์ในเมืองรวมถึงทัวร์ล่องเรือสำราญ Started operations by selling selected third parties tours to Laguna Phuket guests. From mid 2008, Laguna Tours established its own operated tours offering speed boat tours and city tours as well as offering luxury boat charters

ธุรกิจพัฒนาอสังหาริมทรัพย์

ธุรกิจการขายอสังหาริมทรัพย์

ธุรกิจการขายอสังหาริมทรัพย์เสนอขายบ้านพักและอสังหาริมทรัพย์เพื่อการพักผ่อนได้แก่อพาร์ทเม้นท์ บ้านพักแบบกึ่งบ้านเดี่ยว และแบบบ้านเดี่ยว รวมทั้งแบบเรสซิเด้นซ์เช่น บ้านพักดุสิต ธานี พูลวิลล่า และบ้านพักบันยัน ทรี เรสซิเด้นซ์ ซึ่งตั้งอยู่ภายในรีสอร์ทหรือภายในบริเวณโรงแรม นักลงทุนที่ซื้ออสังหาริมทรัพย์ของลากูน่า สามารถเลือกรับผลตอบแทนจากการลงทุนโดยการเข้าร่วมกับโครงการบริหารจัดการของโรงแรมในการให้เช่าอสังหาริมทรัพย์เพื่อนำไปให้แขกของโรงแรมพักอาศัย สำหรับการพัฒนาอสังหาริมทรัพย์ปัจจุบันที่เปิดขายมีดังนี้

Property Development Operations

Property Sales

Property Sales offers a range of residential and vacation properties such as apartments, semi-detached and detached villas including hotel residences such as the high-end Dusit Thani Pool Villas and Banyan Tree Residences that are situated within a resort or hotel property. Investors in Laguna properties have the option to receive a return on their investment by joining a hotel management scheme and renting their properties to guests. The current developments available for sale are the following.

โครงการ Project	สถานที่ตั้ง Location	ประเภท Type	ราคา(ล้านบาท) Price (Million Baht)
ลากูน่า วิลเลจ Laguna Village	ภูเก็ต / Phuket	เรสซิเด้นซ์ / Residence ทาวน์โฮม / Townhome อพาร์ทเม้นท์ คอนโดมิเนียม / Apartments, Condominiums	29 - 55 19 - 23 8 - 33
บันยัน ทรี ภูเก็ต Banyan Tree Phuket	ภูเก็ต / Phuket	บ้านพักพร้อมสระว่ายน้ำสองสระ / Double Pool Villa บ้านพักสองห้องนอนพร้อมสระว่ายน้ำ / Two-Bedroom Pool Villa	67 - 100 53
ดุสิตธานี พูลวิลล่า Dusit Thani Pool Villas	ภูเก็ต / Phuket	บ้านพักสองห้องนอนพร้อมสระว่ายน้ำ / Two-Bedroom Pool Villa	29
บันยัน ทรี กรุงเทพ Banyan Tree Bangkok	กรุงเทพฯ / Bangkok	อพาร์ทเม้นท์แบบสองห้องนอน / Two-Bedroom Apartments	24 - 33

กลุ่มบริษัทฯ เป็นเจ้าของที่ดินอีกจำนวนมากทั้งภายในและบริเวณใกล้เคียงกับ ลากูน่า ภูเก็ต ซึ่งอยู่ในแผนงานการก่อสร้างเป็นอสังหาริมทรัพย์เพื่อขายในอนาคต

The Group owns significant land both within and adjacent to Laguna Phuket upon which it plans to construct future property developments.

การบริการโครงการที่พักอาศัย

ลากูน่า พร็อพเพอร์ตี้ เมเนจเม้นท์ และการบริการโครงการที่พักอาศัย ให้บริการที่สร้างความแตกต่างจากผู้ประกอบการอสังหาริมทรัพย์รายอื่น ได้เริ่มให้บริการเมื่อต้นปี 2550 เพื่ออำนวยความสะดวกแก่ลูกค้าที่ซื้ออสังหาริมทรัพย์ภายใน ลากูน่า ภูเก็ต โดยการบริการประกอบด้วยการให้บริการดูแลสระว่ายน้ำ งานช่างทั่วไป การดูแลตกแต่งสวนและสภาพภูมิทัศน์โดยรอบ การบริการซ่อมบำรุง และการบำรุงรักษาพื้นที่ส่วนกลาง

Estate Service Management

A vital differentiation from other property developers, Laguna Property Management and Estate Services started operation in 2007 to provide services to the customers who buy properties within Laguna Phuket. The services comprise of pool maintenance, handyman services, ground and landscape maintenance, engineering services and common area management.

ธุรกิจขายสิทธิการพักในที่พักตากอากาศ (ฮอลิเดย์ คลับ)

ลากูน่า ฮอลิเดย์ คลับ เปิดดำเนินงานในปี 2541 ดำเนินธุรกิจโดยให้สมาชิกได้รับสิทธิในการพักผ่อนประจำปี ณ รีสอร์ทดังต่อไปนี้ โรงแรมลากูน่า ฮอลิเดย์ คลับ ภูเก็ต รีสอร์ท โรงแรมเบส เวสเทิร์น อัลลามันดา ลากูน่า ภูเก็ต โรงแรมอังสนา ลากูน่า ภูเก็ต โรงแรมอังสนา ไพรเวท พูล เรสซิเด้นซ์ โรงแรมอังสนา รีสอร์ท แอนด์ สปา บินตัน โรงแรมเชียงใหม่ ทวิน พีคส์ โรงแรมโบ๊ทเฮ้าส์ หัวหิน และโรงแรมวิวทะเล พัทยา นอกจากนี้สมาชิกยังมีสิทธิได้เข้าพักในรีสอร์ทอีกกว่า 4,000 แห่ง ในกว่า 100 ประเทศทั่วโลกภายใต้การแลกเปลี่ยนที่มีกับ อาร์ ซี ไอ และอินเทอร์วัล อินเตอร์เนชั่นแนล ปัจจุบันลากูน่า ฮอลิเดย์ คลับ มีสำนักงานขาย / สาขาอยู่ 2 แห่งโดยตั้งอยู่ที่ ลากูน่า ภูเก็ต และกรุงเทพฯ

Holiday Club business

Laguna Holiday Club commenced operations in 1998 selling memberships that entitle participants to annual vacations at the participating member resorts of Laguna Holiday Club Phuket Resort, Best Western Allamanda Laguna Phuket, Angsana Laguna Phuket, Angsana Private Pool Residences, Angsana Resort & Spa Bintan, Chiang Mai Twin Peaks, Boathouse Hua Hin and View Talay Pattaya. Members also have access to over 4,000 resorts in more than 100 countries through reciprocal arrangements with RCI and Interval International. Laguna Holiday Club currently has 2 sales offices / branches located in Laguna Phuket and Bangkok.

กิจการให้เช่าพื้นที่อาคารสำนักงาน

อาคารไทยวา 1 เป็นอาคาร 24 ชั้น สร้างด้วยหินแกรนิตตั้งอยู่บนถนนสาทรใต้ และเป็นหนึ่งในสำนักงานแห่งแรกๆ ที่สร้างขึ้นในรูปแบบคอนโดมิเนียมในกรุงเทพฯ ทั้งอาคารมีพื้นที่ใช้สอยประมาณ 20,000 ตารางเมตร โดยกลุ่มบริษัทฯ เป็นเจ้าของอยู่ 15,389 ตารางเมตร อาคารไทยวา 1 เป็นอาคารที่ได้รับการดูแลปรับปรุงอย่างสม่ำเสมอทำให้สามารถดำรงความเป็นอาคารสำนักงานชั้นนำได้ตลอดระยะเวลาหลายปีที่ผ่านมา

การลงทุนในธุรกิจโรงแรมและรีสอร์ทในต่างประเทศ

โรงแรมบันยัน ทรี ลิเจียง เปิดดำเนินการในปี 2549 เป็นบริษัทที่ก่อตั้งร่วมกันในประเทศสาธารณรัฐประชาชนจีนระหว่างบริษัท ลากูน่า บันยัน ทรี จำกัด ("LBTL") ซึ่งเป็นบริษัทย่อยของบริษัทฯ และบริษัท บันยัน ทรี โฮลดิ้งส์ จำกัด ("BTH") โดยภายในรีสอร์ทประกอบด้วยบ้านพักหรูหรา 120 หลัง ห้องอาหาร บาร์ สปาคอมเพล็กซ์ ร้านจำหน่ายสินค้าหัตถกรรมและของที่ระลึก (Gallery shop) โรงยิม และบริการท่องเที่ยว (Treks and Tours)

นอกจากนั้นบริษัทฯ มีการลงทุนในต่างประเทศ โดยผ่านบริษัท ทรอปิคอล รีสอร์ท จำกัด ("TRL") และบริษัท ไบเบซ อินเวสเมนท์ จำกัด ("BI") ซึ่งลงทุนในโรงแรมหรูหราหลายแห่งในภูมิภาคเอเชียแปซิฟิค

การพัฒนาที่เกิดขึ้นในปี 2554

ในส่วนกิจการโรงแรม บริษัทฯ ได้ขายเงินลงทุนในโรงแรมลากูน่า บีช รีสอร์ท ในเดือนพฤษภาคม 2554 เป็นเงินจำนวน 0.7 พันล้านบาท (สำหรับสัดส่วนการถือครองหุ้นร้อยละ 50) นอกจากนั้นได้มีการปิดโรงแรมเชอราตัน แกรนด์ ลากูน่า ภูเก็ต ในกลางปี 2554 เพื่อทำการปรับปรุงโรงแรมครั้งใหญ่ พร้อมกับเปลี่ยนการบริหารงานและเปิดดำเนินงานอีกครั้งในกลางเดือนธันวาคมภายใต้ชื่อโรงแรมอังสนา ลากูน่า ภูเก็ต

ในส่วนของธุรกิจพัฒนาอสังหาริมทรัพย์ โครงการเดอะลอฟท์เฟส 1 ได้ดำเนินการก่อสร้างเสร็จสมบูรณ์ โดยโครงการนี้เข้ามาช่วยเพิ่มทางเลือกของอสังหาริมทรัพย์ระดับรองลงมา อย่างไรก็ตามเนื่องจากสถานการณ์ทางเศรษฐกิจและการเมืองที่บริษัทฯ ดำเนินงานอยู่ในช่วงไม่กี่ปีมานี้ ทำให้กิจการอสังหาริมทรัพย์ชะลอตัว มีการขายอสังหาริมทรัพย์เพียง 14 ยูนิตในระหว่างปี เป็นยอดขายมูลค่า 245 ล้านบาท

ธุรกิจ ลากูน่า ฮอลิเดย์ คลับ ได้รับผลกระทบจากปัจจัยข้างต้นเช่นเดียวกัน

โครงการในอนาคต

แนวความคิดรีสอร์ทแบบครบวงจรของ ลากูน่า ภูเก็ต ได้พิสูจน์แล้วว่าเป็นรูปแบบที่ประสบความสำเร็จนับตั้งแต่เริ่มเปิดดำเนินการกว่าสองทศวรรษที่ผ่านมา พัฒนาการที่ไม่หยุดนิ่งตลอดระยะเวลาที่ผ่านมาทำให้ลากูน่า ภูเก็ต เป็นรีสอร์ทที่สมบูรณ์พร้อมดังที่ประจักษ์ในทุกวันนี้

ถึงกระนั้นบริษัทฯ ยังคงเชื่อมั่นว่าในระยะกลางจนถึงระยะยาว บริษัทฯ ยังมีโอกาสในการเพิ่มผลกำไรและขยายสิ่งอำนวยความสะดวกที่มีอยู่ในปัจจุบัน โดยเฉพาะอย่างยิ่งเมื่อพบว่าความต้องการได้เพิ่มขึ้นอย่างต่อเนื่องในจังหวัดภูเก็ตทั้งในแง่ของปริมาณห้องพักโรงแรมและที่อยู่อาศัยในขณะที่ห้องพักโรงแรมมีอัตราการขยายตัวช้ากว่า

บริษัทฯ ยังคงเสาะแสวงหาที่จะกระจายการลงทุนนอกเหนือไปจากใน

Office Rental

Strategically located on South Sathorn Road, Thai Wah Tower I is a 24-storey granite clad building and is one of the very first office condominium buildings in Bangkok. The entire building has approximately 20,000 sq.m. of usable area of which 15,389 sq.m. is owned by the Group. Through the years the building has maintained its reputation as a premium office building with timely refurbishments.

Overseas Investment in Hotels and Resorts

Banyan Tree Lijiang, opened in 2006, is a joint venture company incorporated in the People's Republic of China between Laguna Banyan Tree Limited ("LBTL"), a wholly owned subsidiary of the Company, and Banyan Tree Holdings Limited ("BTH"). The property features 120 luxurious villas, restaurants, bar, spa complex, gallery shop, gym, treks and tours.

Otherwise, LRH invests overseas through Tropical Resorts Limited ("TRL") and Bibace Investments Ltd ("BI") which invest in luxury resorts largely throughout the Pacific Rim area.

Developments in 2011

In the hotel segment, the Company disposed of its interest in Laguna Beach Resort in May 2011 for Baht 0.7 billion (representing its 50% ownership interest). In addition, Sheraton Grande Laguna Phuket closed for a major renovation in mid 2011 and was rebranded as Angsana Laguna Phuket upon reopening in mid-December.

In the property segment, completion of phase 1 of the Lofts was achieved providing a wider range of products at the lower end of the price range. However, given the economic and political environment in which the Company has been operating in recent years, business levels remained subdued for much of the year with a total of 14 properties being sold for a sales value of Baht 245 million.

Laguna Holiday Club business levels were also affected by the above factors.

Future Plans

The integrated resort concept of Laguna Phuket has proved a winning formula since the resort's inception over two decades ago. The dynamic development over the years has created the mature resort which is evident today.

Nevertheless, the Company is still confident that in the medium to long term that there continues to be opportunity to improve profitability and expand the existing facilities, particularly in light of the ongoing high demand for Phuket in terms of both hotel

จังหวัดภูเก็ตโดยเล็งเห็นโอกาสการลงทุนในภูมิภาคเอเชียตะวันออกเฉียงใต้ โดยเมื่อไม่นานมานี้ได้มีการลงทุนในโรงแรมบันยัน ทรี ลิเจียง ประเทศสาธารณรัฐประชาชนจีน และกองทุนบันยัน ทรี อินโดไชน่า โฮสปิทัลลิตี้ ซึ่งกำลังพัฒนารีสอร์ทแบบครบวงจรในลากูน่า ลัง โก ประเทศเวียดนาม

โรงแรม

บริษัทฯ มีนโยบายที่จะดำรงไว้ซึ่งภาพลักษณ์ชื่อเสียงของการเป็นโรงแรมชั้นนำที่มีความหรูหรา จึงมีการปรับปรุงและตกแต่งใหม่ตามกำหนดเวลาที่เหมาะสมอย่างสม่ำเสมอ

ด้วยบริษัทฯ มีความเชี่ยวชาญในการบริหารจัดการรีสอร์ทแบบครบวงจร การให้บริการเฉกเช่นนี้แก่โครงการพัฒนาอื่นๆ แสดงให้เห็นถึงช่องทางในการสร้างรายได้ในอีกแนวทางผ่านค่าธรรมเนียมการบริหาร โดยบริษัทฯ จะให้บริการด้านการบริหารสิ่งอำนวยความสะดวกแก่โครงการพัฒนารีสอร์ทแบบครบวงจร ลากูน่า ลังโก (ประเทศเวียดนาม) ซึ่งรวมถึงการจัดตั้งและบริหารบริการส่วนกลางได้แก่การซักรีดผ้า ศูนย์การค้าปลีก การบำรุงรักษาพื้นที่ส่วนกลาง การขนส่ง การทำการตลาดส่วนกลาง เป็นต้น

ธุรกิจการขายอสังหาริมทรัพย์

ยอดขายอสังหาริมทรัพย์มีจำนวนลดลงในช่วงหลายปีที่ผ่านมาสืบเนื่องจากสภาวะเศรษฐกิจโลกถดถอยและความวุ่นวายทางการเมืองในประเทศไทย อย่างไรก็ตามบริษัทฯ เชื่อมั่นว่าเมื่อสถานการณ์มีเสถียรภาพมากขึ้น ความต้องการของผู้บริโภคจะกลับสูงขึ้นบริษัทฯ จะมุ่งเน้นขายอสังหาริมทรัพย์ที่สร้างเสร็จสมบูรณ์แล้วก่อนที่จะริเริ่มโครงการหรือผลิตภัณฑ์ใหม่ๆ

ลากูน่า ฮอลิเดย์ คลับ

ธุรกิจนี้ได้รับผลกระทบอย่างมากจากสภาวะเศรษฐกิจโลกถดถอยและการเมืองในประเทศที่วุ่นวายเมื่อไม่นานมานี้ส่งผลให้ผู้บริโภคลดการใช้จ่ายเกี่ยวกับการเป็นเจ้าของสิทธิการพักในที่พักตากอากาศ ด้วยสภาวะแวดล้อมทางธุรกิจที่เลวร้ายทำให้ธุรกิจนี้ต้องมีการลดขนาดการดำเนินงาน และแผนการขยายธุรกิจต้องถูกพักไว้จนกว่าสภาพเศรษฐกิจและสถานการณ์การเมืองปรับตัวดีขึ้น

and residential accommodation and a hotel supply which is not expanding very quickly.

The Company will also seek to continue to diversify its investment portfolio away from Phuket by identifying investment opportunities within the Southeast Asia region. Recent examples include its investments in Banyan Tree Lijiang, People's Republic of China and the Banyan Tree Indochina Hospitality Fund which is developing an integrated resort in Laguna Lang Co (Vietnam).

Hotels

It is also the Company's policy to have the hotels maintain their reputation as being luxury hotels with timely and periodic renovations and refurbishments of the hotel rooms.

As LRH has expertise in integrated resort management, the provision of such services to other external developments presents an opportunity to establish another income stream via management fees. The Company will provide facilities management to the Laguna Lang Co (Vietnam) integrated resort development including setting up and managing centralized services such as a laundry, retail centre, common area maintenance, transport, destination marketing, etc.

Property Sales

There has been a slowdown in sales in recent years due to the global economic downturn and local political turmoil in Thailand. However, the Company believes that once these situations stabilise, increased demand for our properties will return. The Company will focus on selling out the existing inventory before releasing any new projects and products for sale.

Laguna Holiday Club

This business has suffered as a result of the economic downturn and local political turmoil with lower consumer discretionary spending on vacation ownership in recent times. Given the poor operating environment, operations have been scaled back and expansion plans have been put on hold until the economic and political environment improves.

รางวัล

โรงแรมต่างๆ และบันยัน ทรี สปา ได้รับรางวัลยืนยันความสำเร็จในระหว่างปี 2554 ดังนี้

บริษัท ลากูน่า รีสอร์ท แอนด์ โฮเท็ล จำกัด (มหาชน) ได้รับคัดเลือกให้รับรางวัล ดังนี้

- บุคคลแห่งวงการอสังหาริมทรัพย์ประจำปี 2554 (นายโฮ กวงปิง)
  เซ้าส์ อีส เอเชีย พร็อพเพอร์ตี้ อะวอร์ด
- ผู้พัฒนาอสังหาริมทรัพย์ยอดเยี่ยม (ประเทศไทย)
  เซ้าส์ อีส เอเชีย พร็อพเพอร์ตี้ อะวอร์ด

โรงแรมบันยัน ทรี ภูเก็ต ได้รับคัดเลือกให้รับรางวัล ดังนี้

- รีสอร์ทที่ดีที่สุด 20 อันดับในเอเชีย (อันดับที่ 11)
  คอนเดอแนสต์ทราเวลเลอร์ รีดเดอร์ส ชอยซ์ อะวอร์ด 2554
- รีสอร์ทเพื่อการพักผ่อนที่ดีที่สุด
  คอนเดอแนสต์ทราเวลเลอร์ เดอะโกลด์ ลิสต์ 2554
- โรงแรมที่ดีที่สุดในภูเก็ต
  เดสอินเอเชีย รีดเดอร์ส ชอยซ์ อะวอร์ด 2554

บันยัน ทรี สปา ได้รับคัดเลือกให้รับรางวัล ดังนี้

- รางวัลสปาที่ดีที่สุด ปี 2550-2554
  ฮูรุน เบส ออฟ เดอะ เบส อะวอร์ด
- ผู้ดำเนินการสปาที่ดีที่สุด
  ไชน่า โฮเท็ล สตาร์ไลท์ อะวอร์ด ปี 2553
- สถาบันฝึกอบรมสปาที่ดีที่สุดของปี 2553 และ 2554 เป็นเวลา 2 ปีซ้อน
  สปา ไชน่า อะวอร์ด ปี 2553 และ 2554
- ผู้ดำเนินการสปาที่ดีที่สุด ปี 2548 - 2554 เป็นเวลา 7 ปีซ้อน
  ทีทีจี ทราเวล อะวอร์ด

บันยัน ทรี สปา ภูเก็ต ได้รับคัดเลือกให้รับรางวัล ดังนี้

- 25 สปาที่ดีที่สุด (อันดับ 12)
  คอนเดอแนสต์ทราเวลเลอร์ ยูเค รีดเดอร์ส ทราเวล อะวอร์ด ปี 2554
- โรงแรมสปาที่ดีที่สุดในทวีปเอเชียและอินเดีย (อันดับ 3)
  คอนเดอแนสต์ทราเวลเลอร์ ยูเค รีดเดอร์ส ทราเวล อะวอร์ด ปี 2554
- 5 สปาที่เป็นที่ชื่นชอบที่สุด
  ซิลเวอร์ ซาจ รีดเดอร์ส ชอยซ์ อะวอร์ด ปี 2554

Awards

During 2011, the hotels and Banyan Tree Spas were recognised for their achievements by receiving the following awards:

Laguna Resorts & Hotels Public Company Limited was voted:

- Real Estate Personality of the Year (Mr. Ho KwonPing)
  South East Asia Property Awards
- Best Developer Award (Thailand)
  South East Asia Property Awards

Banyan Tree Phuket was voted:

- Top 20 Resorts - Asia (11th)
  Condé Nast Traveler's 2011 Readers' Choice Awards
- Best for Leisure
  Gold List 2011 - Condé Nast Traveller
- Best Hotel in Phuket
  DestinAsian Readers' Choice Awards 2011

Banyan Tree Spa was voted:

- Best Spa Brand 2007-2011
  Hurun Best of the Best Awards
- Best Spa Operator
  China Hotel Starlight Award 2010
- Best Spa Academy of the Year 2010 & 2011
  for the second consecutive year
  Spa China Awards
- Best Spa Operator 2005-2011
  for the seventh consecutive year
  TTG Travel Awards

Banyan Tree Spa Phuket was voted:

- Top 25 Spas - Ranked 12th
  Condé Nast Traveller UK - The Reader's Spa Awards 2011
- Hotel Spas: Asia and the Indian Subcontinent - Ranked 3rd
  Condé Nast Traveller UK - Readers' Travel Awards 2011
- Top 5 Spa Reader's Choice Favorite
  Silver Sage Readers' Choice Awards 2011

โรงแรมบันยัน ทรี กรุงเทพ ได้รับคัดเลือกให้รับรางวัล ดังนี้

- โรงแรมมาตรฐานระดับ 5 ดาว ปี 2554-2556
  สำนักงานพัฒนาการท่องเที่ยว กระทรวงการท่องเที่ยวและกีฬา
- โรงแรมรูปแบบสปาในเมืองชั้นนำแห่งเอเชีย
  เวิลด์ ทราเวล อะวอร์ด 2554
- ประกาศนียบัตรโรงแรมปลอดบุหรี่ ปี 2554-2556
  มูลนิธิใบไม้สีเขียว
- 125 โรงแรมที่ดีที่สุด (อันดับที่ 72)
  คอนเดอแนสต์ทราเวลเลอร์ รีดเดอร์ส ชอยซ์ อะวอร์ด 2554
- โรงแรมรูปแบบสปาที่ดีที่สุด
  เดสอินเอเชีย รีดเดอร์ส ชอยซ์ อะวอร์ด 2554

บันยัน ทรี สปา กรุงเทพ ได้รับคัดเลือกให้รับรางวัล ดังนี้

- สปาในเมืองที่ดีที่สุด
  เดสอินเอเชีย รีดเดอร์ส ชอยซ์ อะวอร์ด 2554

Banyan Tree Bangkok was voted :

- 5-Star Hotel Standard - Thailand Tourism Standard 2010-2013,
  Office of Tourism Development,
  Ministry of Tourism and Sports of Thailand
- Asia's Leading City Spa Hotel
  World Travel Award 2011
- Health Promotion Hotel :
  Smoke Free Hotel Program 2011-2013
- Top 125 Hotels (72 from 125)
  Condé Nast Traveller Readers' Awards 2011
- Best Hotel Spa Resort 2011
  DestinAsian Readers' Choice Awards 2011

Banyan Tree Spa Bangkok was voted :

- Best Spas - City
  DestinAsian Readers' Choice Awards 2011

โครงสร้างรายได้

รายได้แบ่งตามประเภทของธุรกิจแสดงเป็นจำนวนร้อยละ มีรายละเอียดดังต่อไปนี้

Income Structure

The percentage of income generated by each individual line of business is detailed as follows:

(หน่วย: พันบาท) (Unit: Thousand Baht)

		2554/2011	%	2553/2010	%	2552/2009	%
รายได้จากกิจการโรงแรม	Revenue from Hotels	2,828,313	78.6	3,097,224	52.0	2,826,056	65.7
รายได้จากกิจการอสังหาริมทรัพย์	Revenue from Property Development	576,750	16.0	1,063,073	17.9	1,309,564	30.4
รายได้จากกิจการให้เช่าพื้นที่อาคารสำนักงาน	Revenue from Office Rental	55,509	1.6	45,460	0.8	58,938	1.4
รายได้อื่นๆ	Other Income	137,449	3.8	1,746,316	29.3	108,060	2.5
รวมรายได้	**Total Revenue**	**3,598,021**	**100.0**	**5,952,073**	**100.0**	**4,302,618**	**100.0**

ธุรกิจที่มีความสำคัญมากที่สุดในกลุ่มคือ ธุรกิจโรงแรมและธุรกิจพัฒนาอสังหาริมทรัพย์ ซึ่งรายละเอียดของรายได้ปรากฏดังตารางข้างล่าง โดยหมายเหตุ 39 ในงบการเงินของบริษัทฯ สำหรับปีสิ้นสุดวันที่ 31 ธันวาคม 2554 (หมายเหตุ 33 และ 30 สำหรับปีสิ้นสุดวันที่ 31 ธันวาคม 2553 และ 2552 ตามลำดับ) แสดงผลการประกอบการจำแนกตามส่วนงานตามมาตรฐานและหลักการการบัญชี

The most significant lines of business of the Group are hotels and property development operations for which further details are provided below. Note 39 to the financial statements of the Company for the year ended 31 December 2011 (note 33 and 30 for the year ended 31 December 2010 and 2009 respectively) discloses the operating results by business segment in accordance with accounting standards and principles.

กิจการโรงแรมโดยรวม	Hotel Operations - Overall	2554/2011	2553/2010	2552/2009
อัตราการเข้าพัก (ร้อยละ)	**Occupancy (%)**			
ลากูน่า บีช รีสอร์ท	Laguna Beach Resort	79	67	57
อังสนา ลากูน่า ภูเก็ต	Angsana Laguna Phuket	64	60	57
บันยัน ทรี ภูเก็ต	Banyan Tree Phuket	57	61	65
บันยัน ทรี กรุงเทพ	Banyan Tree Bangkok	58	41	49
ค่าเฉลี่ย - โรงแรมของ LRH	**Average – LRH Hotels**	**62**	**56**	**56**
ค่าห้องพักโดยเฉลี่ย (บาท)	**Average Room Rate (Baht)**			
ลากูน่า บีช รีสอร์ท	Laguna Beach Resort	4,767	3,825	3,800
อังสนา ลากูน่า ภูเก็ต	Angsana Laguna Phuket	4,635	4,441	4,048
บันยัน ทรี ภูเก็ต	Banyan Tree Phuket	15,226	15,108	14,758
บันยัน ทรี กรุงเทพ	Banyan Tree Bangkok	3,711	3,919	4,667
ค่าเฉลี่ย - โรงแรมของ LRH	**Average – LRH Hotels**	**6,480**	**5,967**	**6,004**
รายได้รวม (พันบาท)	**Total Revenue (Thousand Baht)**			
ลากูน่า บีช รีสอร์ท	Laguna Beach Resort	174,340	358,221	308,804
อังสนา ลากูน่า ภูเก็ต	Angsana Laguna Phuket	488,780	744,915	694,746
บันยัน ทรี ภูเก็ต	Banyan Tree Phuket	790,124	839,469	798,717
บันยัน ทรี กรุงเทพ	Banyan Tree Bangkok	644,502	552,459	589,439
รวมโรงแรมของ LRH	**Total LRH Hotels**	**2,097,746**	**2,495,064**	**2,391,706**
ธุรกิจร้านขายสินค้า	Gallery operations	288,887	234,496	183,292
กิจการอื่นๆ ที่เกี่ยวเนื่องกับกิจการโรงแรม	Other hotel-related operations	441,680	367,664	251,058
รายได้รวมของกิจการโรงแรม	**Total Revenue of Hotel Operations**	**2,828,313**	**3,097,224**	**2,826,056**

*โรงแรมอังสนา ลากูน่า ภูเก็ต เดิมชื่อโรงแรมเชอราตัน แกรนด์ ลากูน่า ภูเก็ต / Angsana Laguna Phuket is formerly known as Sheraton Grande Laguna Phuket.

ผลประกอบการโรงแรมโดยรวม

รายได้ลดต่ำลงร้อยละ 9 จากปีก่อนส่วนใหญ่เป็นผลมาจากการขายโรงแรมลากูน่า บีช รีสอร์ทในเดือนพฤษภาคม และการปิดโรงแรมเชอราตัน แกรนด์ ลากูน่า ภูเก็ต นาน 5-6 เดือน ตั้งแต่กลางปี เพื่อทำการปรับปรุงโรงแรมครั้งใหญ่พร้อมเปลี่ยนการบริหารโรงแรมและชื่อเป็นโรงแรมอังสนา ลากูน่า ภูเก็ต เมื่อเปิดดำเนินงานอีกครั้งในกลางเดือนธันวาคม ปัจจัยอื่นๆที่มีผลกระทบต่อผลประกอบการมีดังนี้

- สภาวะเศรษฐกิจโลกที่ยังไม่แน่นอนและผันผวนอย่างต่อเนื่อง การแข็งค่าของเงินบาทและการเพิ่มขึ้นของจำนวนห้องพักในระดับบนยังผลให้มีการแข่งขันด้านราคาห้องพักอย่างต่อเนื่อง โดยเฉพาะอย่างยิ่งต่อตลาดลูกค้ายุโรปซึ่งเป็นตลาดหลักในช่วงฤดูกาลท่องเที่ยวและในตลาดลูกค้ากรุงเทพฯ
- ผลกระทบจากการประท้วงทางการเมืองในปีก่อนยาวนานจนถึงก่อนการเลือกตั้งสมาชิกสภาผู้แทนราษฎร ส่งผลให้เกิดความกังวลด้านความปลอดภัยอย่างต่อเนื่องโดยเฉพาะในตลาดลูกค้านักธุรกิจและประชุมสัมมนา
- ปัญหาภัยธรรมชาติซึ่งส่งผลกระทบตลอดทั้งปี เริ่มจากเหตุภัยพิบัติสึนามิในประเทศญี่ปุ่น ตามด้วยน้ำท่วมรุนแรงในกรุงเทพฯ และพื้นที่โดยรอบ เหตุการณ์ทั้งสองนี้ถูกกล่าวถึงเป็นอย่างมากในสื่อต่างประเทศ ซึ่งส่งผลเชิงลบต่อธุรกิจ

โรงแรมลากูน่า บีช รีสอร์ท

รายได้ลดต่ำลงเนื่องจากรวมผลประกอบของโรงแรมเพียง 4 เดือนกว่านับจนถึงวันที่ขายโรงแรมเมื่อ 10 พฤษภาคม 2554 ดังนั้นรายได้จึงลดลงหากเทียบกับปี 2553 และ 2552 ที่รวมผลประกอบการเต็มปี

โรงแรมอังสนา ลากูน่า ภูเก็ต

รายได้ลดลงจากปีก่อนร้อยละ 34 เนื่องจากมีการปิดโรงแรมในช่วงครึ่งปีหลังเพื่อทำการปรับปรุงโรงแรมครั้งใหญ่

โรงแรมบันยัน ทรี ภูเก็ต

รายได้ลดลงจากปีก่อนร้อยละ 6 ส่วนใหญ่เป็นผลมาจากอัตราการเข้าพักที่ต่ำลงสืบเนื่องจากอัตราความต้องการห้องพักหรูหราลดลง

โรงแรมบันยัน ทรี กรุงเทพ

รายได้เพิ่มขึ้นจากปีก่อนร้อยละ 17 เป็นผลมาจากอัตราการเข้าพักที่เพิ่มขึ้นภายหลังการฟื้นตัวของภาคธุรกิจหลังจากเหตุการณ์ประท้วงทางการเมืองในปีก่อน อย่างไรก็ตามผลประกอบการยังคงได้รับผลกระทบในช่วงปลายปีจากเหตุการณ์น้ำท่วมรุนแรงในกรุงเทพฯ และพื้นที่โดยรอบ

Hotel Operations -Overall

Revenue was 9% lower than prior year mainly due to the sale of Laguna Beach Resort in May and the closure of the Sheraton Grande Laguna Phuket for 5-6 months from mid-year for a major renovation which was rebranded to the Angsana Laguna Phuket upon re-opening in mid-December. In addition, other factors that affected their performance were:

- The continuing volatile and uncertain global economy, strength of the Thai Baht, and increased supply of upscale hotels, has resulted in ongoing room rate pressures, particularly with our traditional European high season markets and in Bangkok.
- The impact of the political protests in the prior year and the lead up to national elections resulted in continuing security concerns, particularly for corporate and MICE business segments.
- Natural disasters which also had an impact throughout the year, initially with the Japan tsunami and later with the massive floods in Bangkok and surrounding areas. Both of these events had significant international media coverage which adversely impacted business levels.

Laguna Beach Resort

Revenue of the hotel was lower as it only included just over four months of operations until it was sold on 10 May 2011, as compared to a full year of operations for 2010 and 2009.

Angsana Laguna Phuket

Revenue was 34% below prior year due to the closure of the property during the second half of the year for a major renovation.

Banyan Tree Phuket

Revenue was 6% below prior year mainly due to lower occupancy levels as a result of reduced demand in the luxury segment.

Banyan Tree Bangkok

Revenue was up 17% on prior year due to improved occupancies after the recovery of business levels after the political protests in the prior year. However, performance was also impacted during the later part of the year when major floods engulfed Bangkok and the surrounding areas.

(หน่วย: พันบาท) (Unit: Thousand Baht)

กิจการอสังหาริมทรัพย์	Property Development Operations	2554/2011	%	2553/2010	%	2552/2009	%
ธุรกิจพัฒนาอสังหาริมทรัพย์	Property Sales business	379,734	65.8	815,433	76.7	990,213	75.6
ธุรกิจขายสิทธิการพักในที่พักตากอากาศ	Holiday Club Business	197,016	34.2	247,640	23.3	319,351	24.4
รายได้รวมของกิจการอสังหาริมทรัพย์	**Total Revenue – Property Development Operations**	**576,750**	**100.0**	**1,063,073**	**100.0**	**1,309,564**	**100.0**

ธุรกิจพัฒนาอสังหาริมทรัพย์

ในระหว่างปี 2554 ตลาดการลงทุนในอสังหาริมทรัพย์ในรีสอร์ทยังคงซบเซา ส่วนใหญ่เป็นผลมาจากสภาวะเศรษฐกิจโลกที่ไม่แน่นอนและผันผวนอย่างต่อเนื่อง และสถานการณ์การเมืองภายในประเทศที่ไม่มั่นคงก่อนการเลือกตั้งสมาชิกสภาผู้แทนราษฎร ผู้ซื้อซึ่งส่วนใหญ่เป็นชาวต่างประเทศพบว่าฐานะทางการเงินของตนลดลงเนื่องจากทรัพย์สินและเงินลงทุนมีมูลค่าลดต่ำลงจึงตัดทอนการใช้จ่ายลงทุนเกี่ยวกับบ้านพักตากอากาศ

Property Sales business

The resort investment property market remained soft during 2011 mainly due to the continuing global economic uncertainty and volatility, and the local political uncertainty in the lead up to the national elections. Buyers, many of whom are foreign, have seen their personal wealth decline due to a decrease in asset and equity prices, and discretionary spend on vacation homes has been curtailed.

ธุรกิจขายสิทธิการพักในที่พักตากอากาศ

ธุรกิจขายสิทธิการพักในที่พักตากอากาศก็ได้รับผลกระทบจากสภาวะเศรษฐกิจโลกและการเมืองในประเทศที่ไม่มั่นคงเช่นเดียวกัน ยิ่งไปกว่านั้นโรงแรมและรีสอร์ทมีการแข่งขันด้านราคาห้องพักอย่างมากยังผลให้ผลิตภัณฑ์ที่บริษัทฯ นำเสนอมีมูลค่าทางการเงินลดต่ำลง ความมั่นใจของผู้ซื้อจึงลดต่ำลงส่งผลให้มีการจับจ่ายใช้สอยซื้อของลดลงรวมถึงการลงทุนเป็นสมาชิกสิทธิการพักในที่พักตากอากาศ ในสภาวะการดำเนินงานเช่นนี้กิจการจึงจำเป็นต้องมีการลดขนาดโดยปิดกิจการสาขาบางแห่งและลดจำนวนพนักงานจนกว่าสถานการณ์จะคลี่คลาย

Holiday Club business

The holiday club business has also been affected by the continuing global economic and local political uncertainty. In addition, hotels and resorts have seen significant room rate pressures, which has temporarily impaired the financial logic of the company's product offering. This has resulted in lower levels of consumer confidence and translated to lower discretionary spend on products such as holiday club memberships. In this operating environment, business has been scaled back through the closure of some branches and reduced headcount until the situation improves.

รายได้อื่นๆ	Other Income	2554/2011	2553/2010	2552/2009
ดอกเบี้ยรับ	Interest Income	42,889	54,779	62,083
กำไรจากอัตราแลกเปลี่ยน	Foreign Exchange Gain	6,844	-	5,063
เงินชดใช้จากประกัน	Insurance Claim	-	56,335	23,360
กำไรจากการขายเงินลงทุน	Gain on Sale of Investment	45,207	-	-
กำไรจากการขายโรงแรมดุสิตธานี ลากูน่า ภูเก็ต	Gain on the Sale of Dusit Thani Laguna Phuket	-	1,601,371	-
อื่นๆ	Others	42,509	33,831	17,554
รายได้อื่นๆ	Total Other Income	**137,449**	**1,746,316**	**108,060**

รายได้อื่นในปี 2554 ส่วนใหญ่ประกอบด้วยกำไรจากการขายเงินลงทุนในโรงแรมลากูน่า บีช รีสอร์ท และดอกเบี้ยรับ

รายได้อื่นในปี 2553 ส่วนใหญ่ประกอบด้วยกำไรจากการขายโรงแรมดุสิตธานี ลากูน่า ภูเก็ต และการรับเงินชดใช้ครั้งสุดท้ายจากการประกันเกี่ยวเนื่องจากการชะงักงันของธุรกิจของโรงแรมในลากูน่า ภูเก็ต ที่เกิดขึ้นจากเหตุภัยพิบัติสึนามิ

รายได้อื่นในปี 2552 ส่วนใหญ่ประกอบด้วยการรับเงินชดใช้จากประกันเกี่ยวเนื่องจากความเสียหายและการชะงักงันของธุรกิจ ที่เกิดจากการประท้วงปิดกั้นโรงแรมโดยไม่ถูกกฎหมายของพนักงานลากูน่า ภูเก็ต เมื่อเดือนกุมภาพันธ์ 2552 และดอกเบี้ยรับจากลูกหนี้อสังหาริมทรัพย์และลูกหนี้ธุรกิจขายสิทธิการพักในที่พักตากอากาศผ่อนชำระ

Other income in 2011 mainly comprised the gain on sale of investment in Laguna Beach Club Limited and interest income.

Other income in 2010 mainly comprised the gain on sale of Dusit Thani Laguna Phuket and the final settlement of the tsunami insurance claim for business interruption of Laguna Phuket hotels.

Other income in 2009 mainly comprised an insurance settlement relating to business interruption arising from an illegal blockade of Laguna Phuket in February 2009 and interest income on installment plans of property buyers and holiday club memberships.

คำอธิบายและการวิเคราะห์ของฝ่ายจัดการ

สำหรับปี สิ้นสุดวันที่ 31 ธันวาคม 2554 บริษัท ลากูน่า รีสอร์ท แอนด์ โฮเท็ล จำกัด (มหาชน) แสดงผลขาดทุน 224 ล้านบาท เมื่อเทียบกับผลกำไร 945 ล้านบาทในปีก่อน

รายได้รวมสำหรับปีเท่ากับ 3,598 ล้านบาท โดยลดลง 2,354 ล้านบาท เมื่อเทียบกับปีก่อน ส่วนใหญ่เนื่องจาก

- รายได้จากกิจการโรงแรมลดลง 269 ล้านบาท ส่วนใหญ่เป็นผลจากการขาย ลากูน่า บีช รีสอร์ทในเดือนพฤษภาคม 2554 และการปิดปรับปรุงตกแต่งใหม่ของโรงแรมเชอราตัน แกรนด์ ลากูน่า ภูเก็ต ตั้งแต่วันที่ 1 กรกฎาคม 2554 โดยเปิดใหม่ภายใต้ชื่อ อังสนา ลากูน่า ภูเก็ต เมื่อกลางเดือนธันวาคม 2554

- รายได้จากกิจการพัฒนาอสังหาริมทรัพย์ลดลง 486 ล้านบาท ส่วนใหญ่เป็นผลจากยอดขายอสังหาริมทรัพย์ลดลง เนื่องจากผลกระทบจากความไม่แน่นอนของเศรษฐกิจโลกและสถานะการณ์ทางการเมืองของไทย ซึ่งส่งผลต่อความเชื่อมั่นของนักลงทุน และลดลงจากการปิดสาขาบางแห่งของธุรกิจขายสิทธิการพักในที่พักตากอากาศ

- รายได้จากกิจการให้เช่าพื้นที่อาคารสำนักงานเพิ่มขึ้น 10 ล้านบาท ส่วนใหญ่เป็นผลจากมีผู้เช่าเพิ่มขึ้น

- กำไรจากการขายโรงแรมดุสิตธานี ลากูน่า ภูเก็ต จำนวน 1,601 ล้านบาท ในปี 2553 เป็นกำไรจากการขายทรัพย์สินของโรงแรมดุสิตธานี ลากูน่า ภูเก็ต

- กำไรจากการขายเงินลงทุนจำนวน 45 ล้านบาทในปี 2554 เกิดจากการขายเงินลงทุนในบริษัทย่อย 2 แห่งในเดือนพฤษภาคม 2554

- ดอกเบี้ยรับลดลง 12 ล้านบาท ส่วนใหญ่เกิดจากลูกค้าที่ซื้ออสังหาริมทรัพย์มีจำนวนลดลง

- ค่าสินไหมทดแทนรับจากการประกันภัยจำนวน 56 ล้านบาทในปี 2553 เป็นการรับเงินค่าสินไหมทดแทนงวดสุดท้ายจากการประกันภัยในเหตุการณ์ภัยพิบัติสึนามิที่เกิดในปี 2547

- รายได้อื่นเพิ่มขึ้น 15 ล้านบาท ส่วนใหญ่เกิดจากกำไรจากการปรับปรุงมูลค่ายุติธรรมของอสังหาริมทรัพย์เพื่อการลงทุนในปี 2554

ค่าใช้จ่ายรวมสำหรับปีเท่ากับ 3,723 ล้านบาท โดยลดลง 465 ล้านบาท เมื่อเทียบกับปีก่อน ส่วนใหญ่เนื่องจาก

- ต้นทุนของกิจการโรงแรมลดลง 73 ล้านบาท ส่วนใหญ่เป็นผลจากรายได้จากกิจการโรงแรมที่ลดลงจากการขาย ลากูน่า บีช รีสอร์ท และการปิดปรับปรุงตกแต่งใหม่ของโรงแรมเชอราตัน แกรนด์ ลากูน่า ภูเก็ต

- ต้นทุนของกิจการพัฒนาอสังหาริมทรัพย์ลดลง 150 ล้านบาท ส่วนใหญ่เป็นผลจากรายได้จากธุรกิจอสังหาริมทรัพย์และรายได้จากธุรกิจขายสิทธิการพักในที่พักตากอากาศลดลง

- ค่าใช้จ่ายในการขายลดลง 38 ล้านบาท ส่วนใหญ่เป็นผลจากการปิดสาขาบางแห่งของธุรกิจขายสิทธิการพักในที่พักตากอากาศ

Explanation and Analysis by Management

For the year ended 31st December 2011, Laguna Resorts & Hotels Public Company Limited recorded a loss of Baht 224 million as compared to a Baht 945 million profit in the prior year.

Total revenue for the year was Baht 3,598 million, a decrease of Baht 2,354 million as compared to the previous year mainly due to the following:

- Revenue from hotel operations decreased by Baht 269 million. This was mainly due to the sale of Laguna Beach Resort in May 2011 and the closure from 1 July 2011 of the former Sheraton Grande Laguna Phuket for extensive renovation and refurbishment prior to reopening as the Angsana Laguna Phuket in mid December 2011.

- Revenue from property development operations decreased by Baht 486 million mainly due to limited sales income from property sales as a result of the continuing uncertainty in the world economy and Thailand's political situation affecting investor confidence and the decrease in holiday club revenue due to branch closures.

- Revenue from office rental operations increased by Baht 10 million mainly due to an increase in tenant occupancy.

- Gain from the sale of Dusit Thani Laguna Phuket amounting to Baht 1,601 million in 2010 related to gain from the divestment of Dusit Thani Laguna Phuket.

- Gain from sale of investments amounting to Baht 45 million in 2011 representing a sale of investments in 2 subsidiaries in May 2011.

- Interest income decreased by Baht 12 million, mainly due to a decrease in accounts receivable of property buyers.

- Insurance claim revenue amounting to Baht 56 million in 2010 relates to the final settlement of an insurance claim relating to the tsunami in 2004.

- Other income increased by Baht 15 million, mainly due to gain from a fair value adjustment of investment properties in 2011.

Total expenses for the year were Baht 3,723 million, a decrease of Baht 465 million as compared to the previous year, mainly due to the following:

- Cost of hotel operations decreased by Baht 73 million, mainly due to the decrease in hotel revenue from the sale of Laguna Beach Resort and the closure of the former Sheraton Grande Laguna Phuket hotel for renovation.

- ค่าใช้จ่ายในการบริหารลดลง 35 ล้านบาท ซึ่งโดยส่วนใหญ่แล้วมีผลจากรายได้จากกิจการโรงแรมที่ลดลงจากการขาย ลากูน่า บีช ริสอร์ท และการปิดปรับปรุงตกแต่งใหม่ของโรงแรมเชอราตัน แกรนด์ ลากูน่า ภูเก็ต ถึงแม้ว่าจะมีการกลับรายการค่าเผื่อหนี้สงสัยจะสูญในปีก่อน

- ค่าเสื่อมราคาลดลง 78 ล้านบาท ส่วนใหญ่เป็นผลจากทรัพย์สินที่ตัดค่าเสื่อมราคาหมดแล้วในปี 2553 และลดลงจากค่าเสื่อมราคาของลากูน่า บีช ริสอร์ท ซึ่งขายไปในเดือนพฤษภาคม 2554

- ขาดทุนจากการยกเลิกการขายอสังหาริมทรัพย์ในปีก่อนจำนวน 91 ล้านบาท เกิดจากบ้านที่ได้ขายและรับรู้รายได้แล้วในระหว่างปี 2550 - 2551

ส่วนแบ่งกำไรจากเงินลงทุนในบริษัทร่วมจำนวน 174 ล้านบาทในปี 2554 เทียบกับส่วนแบ่งขาดทุนจำนวน 15 ล้านบาทในปี 2553 ซึ่งเกิดจากผลกำไรที่เพิ่มขึ้นของบริษัท ลิเจียง บันยัน ทรี โฮเท็ล จำกัด

ภาษีเงินได้นิติบุคคลลดลง 585 ล้านบาทเมื่อเทียบกับปีก่อน ส่วนใหญ่เป็นผลจากกำไรจากการขายโรงแรมดุสิตธานี ลากูน่า ภูเก็ต ในปีก่อนและกำไรที่ลดลงของโรงแรมเชอราตัน แกรนด์ ลากูน่า ภูเก็ต ซึ่งปิดปรับปรุงตกแต่งใหม่ตั้งแต่เดือนกรกฎาคม 2554

กำไรหลังภาษีเงินได้นิติบุคคลจากการดำเนินงานที่ยกเลิกจำนวน 64 ล้านบาทในปี 2553 เป็นผลการดำเนินงานของโรงแรมดุสิตธานี ลากูน่า ภูเก็ต ที่ถูกขายไปในเดือนตุลาคม 2553

จากเหตุผลดังกล่าวข้างต้น ส่งผลให้บริษัทฯ แสดงผลขาดทุน เมื่อเทียบกับผลกำไรในปีก่อน

- Cost of property development operations decreased by Baht 150 million mainly due to the decrease in property revenue and revenue of the holiday club business.

- Selling expenses decreased by Baht 38 million, mainly due to some branch closures of Laguna Holiday Club.

- Administration expenses decreased by Baht 35 million, mainly due to the sale of Laguna Beach Resort and the closure of the former Sheraton Grande Laguna Phuket hotel for renovation; offset by the reversal of a provision for doubtful accounts in the prior year.

- Depreciation decreased by Baht 78 million, mainly due to assets which were fully depreciated in 2010 and a decrease of depreciation of Laguna Beach Resort which was sold in May 2011.

- Loss on termination of property sales in the prior year amounting to Baht 91 million related to units which were previously sold and recognised during 2007 - 2008.

Share of profit from investment in associate, amounting to Baht 174 million in 2011 compared to the share of loss amounting to Baht 15 million in 2010, was due to the higher of profit of Lijiang Banyan Tree Hotel Co. Ltd.

Corporate income tax decreased by Baht 585 million as compared to the previous year mainly due to gain on the sale of Dusit Thani Laguna Phuket in prior year and lower profit of the former Sheraton Grande Laguna Phuket hotel which was closed for renovation in July 2011.

Profit after tax for the year from discontinued operation amounting to Baht 64 million in 2010, represented the operating result of the Dusit Thani Laguna Phuket hotel, which was sold in October 2010.

For the reasons stated above, the Company has shown a loss as compared to a profit in the previous year.

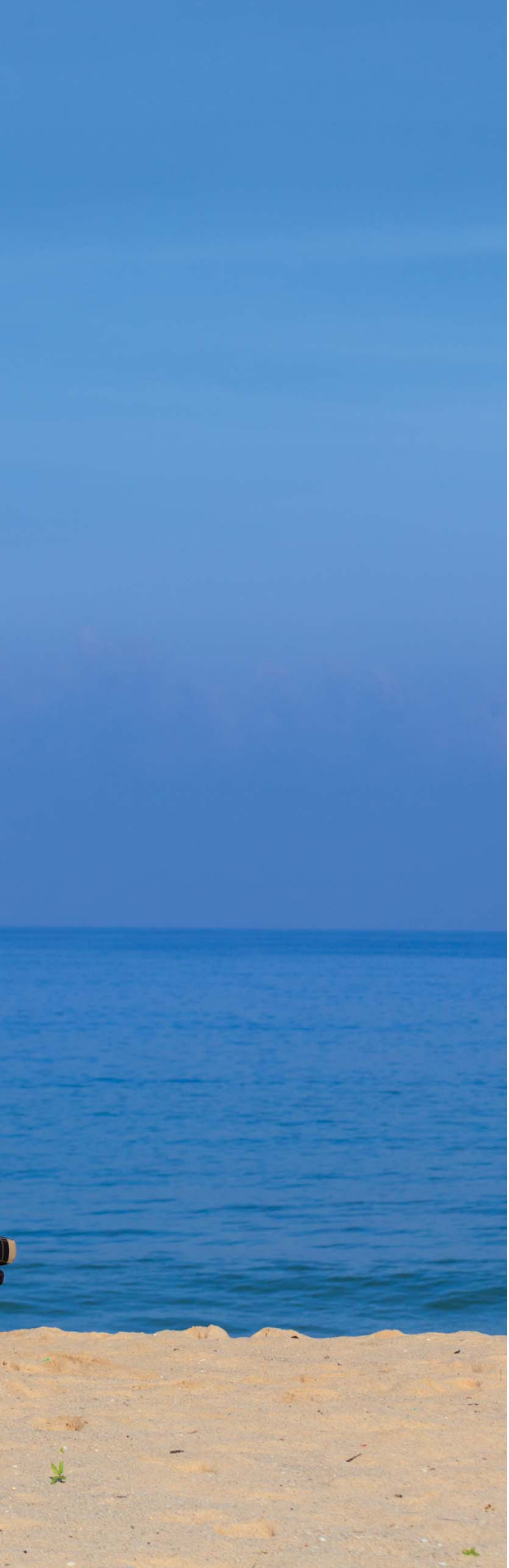

โรงแรมอังสนา ลากูน่า ภูเก็ต
Angsana Laguna Phuket

การทบทวนแผนการขายและการตลาด

โรงแรม

โรงแรมทั้งหมดในกลุ่มบริษัทฯ และหน่วยธุรกิจทุกแห่งจะต้องจัดเตรียมแผนการขายและการตลาดเป็นส่วนหนึ่งของการนำเสนองบประมาณ ซึ่งประกอบด้วยแผนงานโดยสรุปและกำหนดงบประมาณรายได้แต่ละประเภท โรงแรมจะเสนอแผนงานโดยแสดงให้เห็นถึงสถิติต่างๆ เป็นรายเดือน และเปรียบเทียบกับปีก่อนหน้ารวมถึงการวิเคราะห์กลุ่มเป้าหมายแยกตามประเภทตลาด

งบประมาณปี 2555 ได้จัดทำขึ้นบนสมมติฐานของภาวะเศรษฐกิจโลกและการเมืองในประเทศที่มีเสถียรภาพ โดยกลุ่มลูกค้าตลาดเป้าหมาย แหล่งที่มาของการสำรองห้องพักและสัดส่วนของลูกค้าตามภูมิภาคเป็นดังตารางข้างล่าง

Review of Sales and Marketing Plan

Hotels

All of the Company's hotels and business units are required to provide a Sales and Marketing Plan as part of their budget presentation. These all include a summary of their plans to provide the budgeted levels of income. For the hotels, the plans include statistics showing month-by-month comparisons to prior year and a market segmentation analysis.

The 2012 budgets have been prepared on the basis of stable global economic and local political environment. The target markets, source of reservations and geographical segmentations are set out in the table below:

	โรงแรมใน ลากูน่า ภูเก็ต Laguna Phuket hotels	โรงแรมบันยันทรี กรุงเทพ Banyan Tree Bangkok
ตลาดเป้าหมายหลัก / กลุ่มลูกค้า Targeted Markets / Type of Customers	มากกว่าร้อยละ 80 ของแขกทั้งหมดในช่วงฤดูกาลท่องเที่ยวเป็นตลาดนักท่องเที่ยวยุโรป ขณะที่ช่วงนอกฤดูกาลท่องเที่ยวจะเป็นตลาดนักท่องเที่ยวในภูมิภาคและกลุ่มลูกค้าที่มาประชุมสัมมนา The European leisure markets account for more than 80% of total guests during high season while regional leisure markets along with the corporate meeting groups account for the majority of guests during low season.	ประมาณร้อยละ 80 ของแขกทั้งหมดเป็นตลาดนักท่องเที่ยว ส่วนที่เหลือจะเป็นกลุ่มนักธุรกิจและกลุ่มลูกค้าที่มาประชุมสัมมนา The leisure markets account for approximately 80% of total guests, while business travelers and corporate meeting groups represent the remainder.
แหล่งที่มาของการสำรองห้องพัก Source of Reservations	มากกว่าร้อยละ 50 มาจากตัวแทนและผู้ประกอบการท่องเที่ยว More than 50% are from travel agencies.	มากกว่าร้อยละ 60 มาจากการสำรองห้องพักโดยตรง More than 60% are from direct bookings.
สัดส่วนของลูกค้าตามภูมิภาค Geographical Segmentation	**ตลาดเอเชีย** ร้อยละ 30 ส่วนใหญ่มาจาก สาธารณรัฐประชาชนจีน เกาหลี ฮ่องกง ไทย สิงคโปร์ และญี่ปุ่น **ตลาดยุโรป** ร้อยละ 50 ส่วนใหญ่มาจาก รัสเซีย สหราชอาณาจักร เยอรมนี สวิตเซอร์แลนด์ อิตาลี และสแกนดิเนเวีย **ตลาดโอเชียเนีย** ร้อยละ 7 **Asia** 30%, mainly from China, Korea, Hong Kong, Thailand, Singapore and Japan **Europe 50%**, mainly from Russia, United Kingdom, Germany, Switzerland, Italy and Scandinavia **Oceania 7%**	**ตลาดเอเชีย** ร้อยละ 50 ส่วนใหญ่มาจากฮ่องกง ไต้หวัน สิงคโปร์ ญี่ปุ่น ไทย และเกาหลี **ตลาดยุโรป** ร้อยละ 30 ส่วนใหญ่มาจาก สหราชอาณาจักร เยอรมนี และสเปน **ตลาดโอเชียเนีย** ร้อยละ 8 **Asia** 50%, mainly from Hong Kong, Taiwan, Singapore, Japan, Thailand and Korea **Europe** 30%, mainly from United Kingdom, Germany and Spain **Oceania** 8%

การเพิ่มขึ้นของจำนวนโรงแรมระดับบนเมื่อไม่นานมานี้ทำให้สภาวะการแข่งขันเพิ่มสูงขึ้น รวมทั้งการที่เงินบาทแข็งค่าขึ้นส่งผลให้มีการเสนอราคาห้องพักในอัตราที่ต่ำลง โดยบริษัทฯ เชื่อมั่นว่ายังคงมีช่องทางที่ราคาค่าห้องพักและอัตราการเข้าพักจะขยับสูงขึ้นอย่างต่อเนื่องด้วยปัจจัยของความต้องการท่องเที่ยวในจังหวัดภูเก็ตยังคงสูงมากซึ่งเป็นผลมาจาก

- ตลาดยุโรปนิยมเดินทางมาในช่วงฤดูกาลท่องเที่ยวโดยเฉพาะรัสเซีย
- จำนวนเที่ยวบินตรงของตลาดภูมิภาคที่เพิ่มมากขึ้นช่วยเพิ่มปริมาณความต้องการของตลาดในช่วงนอกฤดูกาลท่องเที่ยว
- การเพิ่มขึ้นของตลาดใหม่จากสาธารณรัฐประชาชนจีนและอินเดีย
- การฟื้นตัวของตลาดกลุ่มประชุมสัมมนาสืบเนื่องจากสภาวะการเมืองในประเทศที่มีเสถียรภาพ และสภาวะเศรษฐกิจโลกที่ผันผวนลดลง
- จำนวนคู่แข่งขันที่เพิ่มเข้ามาในตลาดจะยังไม่มากนักในอนาคตอันใกล้และคาดว่าโครงการหลายแห่งอาจถูกเลื่อนหรือยกเลิก

ธุรกิจการขายอสังหาริมทรัพย์

เนื่องจากสภาวะเศรษฐกิจและการเมืองในช่วงหลายปีที่ผ่านมา ส่งผลกระทบทางลบต่อธุรกิจการขายอสังหาริมทรัพย์ของบริษัทฯ โดยเริ่มมีแนวโน้มปริมาณความต้องการเพิ่มขึ้นต่อเนื่องในช่วงฤดูกาลท่องเที่ยว บริษัทฯ จึงเชื่อมั่นว่าปริมาณความต้องการในช่วงฤดูกาลท่องเที่ยวนี้จะเพิ่มจากหลายปีที่ผ่านมา ดังนั้นกลยุทธ์ทางการตลาดที่บริษัทฯ มุ่งเน้นจะเป็นดังนี้

- ขายอสังหาริมทรัพย์ที่สร้างเสร็จแล้วในโครงการลากูน่า วิลเลจ และบันยัน ทรี เรสซิเด้นซ์ เนื่องจากผู้ซื้อที่มีศักยภาพจะระแวดระวังหากเลือกซื้อโครงการที่การพัฒนาไม่เป็นไปตามแผน
- เจาะตลาดที่เกิดขึ้นใหม่ๆ ในภูมิภาคอาทิเช่น สาธารณรัฐประชาชนจีน โดยจะทำเอกสารประกอบการขายในหลากหลายภาษา
- เสนอขายอสังหาริมทรัพย์ที่มีราคาย่อมเยา เช่น เดอะลอฟท์ และที่มีรูปแบบร่วมสมัยอย่างลากูน่า วิลเลจ ดีลักซ์ เรสซิเด้นซ์ที่มีพื้นที่กว้างขวางและหรูหรา
- เปิดตัวนวัตกรรมส่งเสริมการขายและสิ่งจูงใจทางตลาดเช่น การผ่อนชำระระยะยาว
- พัฒนารูปแบบบริการหลังการขายที่ดีอย่างต่อเนื่อง

บริษัทฯ จะยังคงเฝ้าติดตามดูปัจจัยทางการตลาดต่างๆ อย่างใกล้ชิดเพื่อให้มั่นใจได้ว่าบริษัทฯ ยังคงความเป็นผู้นำในธุรกิจนี้ต่อไป

สถานการณ์การตลาดและการแข่งขัน

สถานการณ์การท่องเที่ยวในจังหวัดภูเก็ต

สิ่งอำนวยความสะดวกในจังหวัดภูเก็ต และการพัฒนาที่เพิ่งเกิดขึ้นมีดังนี้

- สนามบินนานาชาติภูเก็ต ในปัจจุบันสามารถรองรับจำนวนผู้โดยสารได้ 6.5 ล้านคนต่อปี การท่าอากาศยานแห่งประเทศไทยได้ประกาศแผนการขยายสนามบินนานาชาติภูเก็ตซึ่งจะเพิ่มการรองรับผู้โดยสารเป็น15ล้านคนต่อปี การก่อสร้างคาดว่าจะเริ่มในปี 2555 และจะแล้วเสร็จในปี 2557
- ท่าเทียบเรือ 5 แห่งในจังหวัดภูเก็ต ซึ่งมีจุดจอดเรือกว่า 1,000 จุด
- ปัจจุบันมีโรงเรียนนานาชาติ 6 แห่ง โดยมีนักเรียนกว่า 2,000 คน
- โรงพยาบาลขนาดใหญ่ 8 แห่งในจังหวัดภูเก็ต ซึ่งรองรับการท่องเที่ยวเชิงการแพทย์ที่เพิ่มสูงขึ้น
- สนามกอล์ฟ 7 แห่งในภูเก็ต โดยสามารถรองรับนักกอล์ฟประมาณ 1,600 คนต่อวัน

The increase in supply of upscale hotels in recent years has increased competition and combined with the strength of the Baht has resulted in downward pressure on room rates. The Company believes there is room for continued upward movement of room rates and occupancy levels as demand for Phuket remains strong as a result of:

- Popularity with the existing European markets during high season, particularly Russia.
- An increase in direct flights within the regional markets which significantly assists the demand during low season.
- An increase in the emerging outbound markets from the People's Republic of China and India.
- A return of MICE and corporate business levels with improved local political stability and less global economic volatility
- Limited additional supply coming into the market in the foreseeable future with many projects either postponed or abandoned.

Property Sales

Given the economic and political environment in which we have been operating in recent years, the property sales business struggled. There has been a general increase in interest going into the high season and the Company is hopeful for a stronger high season than in recent years. Areas of focus will include:

- Selling the already completed Laguna Village and Banyan Tree Residences inventory as potential buyers are now more cautious about buying into off-plan developments.
- Penetration into newly emerging regional markets such as the People's Republic of China and having collateral in several different languages.
- Offering lower entry level priced product such as the Lofts and the more contemporary style of the expansive and luxurious Laguna Village Deluxe Residences.
- Introducing innovative promotions and incentives such as long-term payment plans.
- Continuing to improve our excellent after sales service offerings.

The Company will stay very close to market forces to ensure that the Company continues its leadership position.

Market Situation and Competition

The Phuket Situation

A summary of the infrastructure in Phuket and recent developments is set out below:

- The Phuket International Airport, currently has the capacity to handle 6.5 million passengers a year. The Airports of Thailand (AOT), the national airport operator, has announced plans to expand the Phuket International Airport. This will raise

- ศูนย์การค้าปลีกอาทิเทสโก้ โลตัส บิ๊กซี และศูนย์การค้าขนาดใหญ่อีกมากมาย อาทิ เซ็นทรัล โรบินสัน โอเชียน และจังซีลอน อีกทั้งศูนย์การค้าขนาดเล็กในชุมชนหลากหลายที่เปิดเพิ่มในไม่กี่ปีที่ผ่านมา
- โครงการศูนย์ประชุมจังหวัดภูเก็ตบนหาดไม้ขาวมีความคืบหน้าเพียงเล็กน้อย และหากเกิดขึ้นคงต้องใช้เวลาอีกหลายปีกว่าจะแล้วเสร็จ

ภาวะการแข่งขัน

โรงแรมในกลุ่มลากูน่า ภูเก็ต

คู่แข่งขันในระดับเดียวกับโรงแรม ลากูน่า ภูเก็ตเป็นโรงแรมระดับบนและรีสอร์ทหรูหรา ยังมีโครงการพัฒนาใหม่ๆ ที่มีการหยุดชะงักเนื่องจากสภาวะเศรษฐกิจในปัจจุบัน คู่แข่งรายสำคัญอาจกล่าวได้ดังนี้

the airport's capacity to 15 million passengers per year. Construction is expected to begin in 2012 with completion in 2014.

- The five existing marinas have over 1,000 berths.
- There are currently six international schools with just over 2,000 students.
- There are eight major hospitals, which are increasingly catering for the medical tourism sector.
- There are seven golf courses, which are able to accommodate about 1,600 golfers daily.
- Retail developments such as Tesco Lotus, Big C hypermarkets, and a number of large shopping malls, including offerings from Central, Robinson, Ocean and Jungceylon. In addition, several smaller community shopping malls have been opened in recent years.
- There has been little movement on the convention centre on Mai Khao beach and if happens, it will several years away.

Competition

Laguna Phuket Hotels

The competitive set of Laguna Phuket are upper-tier hotels and luxury villas. There continues to be development activity, however a number of projects have been put on hold due to the current economic situation. The major competitors include the following.

โรงแรมระดับบน / Top-Tier Properties	
เลอเมอริเดียน ภูเก็ต บีช รีสอร์ท	Le Meridien Phuket Beach Resort
เจ คับบลิว แมริออท รีสอร์ท แอนด์ สปา	JW Marriott Resort & Spa
ฮิลตัน ภูเก็ต อคาเดีย รีสอร์ท แอนด์ สปา	Hilton Phuket Arcadia Resort & Spa
โมเวินพิค รีสอร์ท แอนด์ สปา	The Movenpick Resort & Spa
ศาลา ภูเก็ต รีสอร์ท แอนด์ สปา	Sala Phuket Resort and Spa
เอวาซอน ภูเก็ต และเกาะบอน	Evason Phuket & Bon Island
อนันตรา ภูเก็ต วิลล่า	Anantara Phuket Villas
เรเนซองส์ ภูเก็ต รีสอร์ท แอนด์ สปา	Renaissance Phuket Resort & Spa
เวสติน สิเหร่ เบย์ รีสอร์ท แอนด์ สปา	The Westin Siray Bay Resort & Spa
เซนทารา แกรนด์ บีช รีสอร์ท ภูเก็ต	Centara Grand Beach Resort Phuket
พิระยา รีสอร์ท แอนด์ สปา	Piraya Resort & Spa

รีสอร์ทหรูหรา / Luxury Villa Properties	
อมันปุรี	The Amanpuri
ตรีสรา	Trisara
อันดารา	Andara
เดอะ พาวิลเลียน	The Pavillions

ยิ่งไปกว่านั้นโรงแรมในจังหวัดภูเก็ตยังคงต้องเผชิญกับการแข่งขันจากอสังหาริมทรัพย์ให้เช่าซึ่งเสนอราคาห้องพักสำหรับการเช่าห้องพักระยะยาวในอัตราที่ต้องแข่งขันกัน อีกทั้งการแข่งขันกับจุดหมายปลายทางการท่องเที่ยวอื่นในภูมิภาคเดียวกัน

โรงแรมบันยัน ทรี กรุงเทพ

จำนวนโรงแรมที่เพิ่งสร้างเสร็จหลายแห่งในไม่กี่ปีที่ผ่านมาทำให้ปริมาณห้องพักในกรุงเทพฯ ล้นตลาด อีกทั้งการขยายตัวของโรงแรมแห่งใหม่ๆ และเซอร์วิสอพาร์ทเม้นท์ในกรุงเทพฯ ยังผลให้การแข่งขันเพิ่มสูงมากขึ้น

ธุรกิจอสังหาริมทรัพย์

สำหรับธุรกิจอสังหาริมทรัพย์ เนื่องจากสภาวะเศรษฐกิจโลกที่ถดถอยในช่วงไม่กี่ปีที่ผ่านมาส่งผลทำให้โครงการพัฒนาอสังหาริมทรัพย์ใหม่ๆ ชะลอตัว ลูกค้าเป้าหมายต่างเพิ่มความระมัดระวังและต้องการลงเงินในช่วงก่อสร้างให้น้อยเพื่อลดความเสี่ยง ดังนั้นโครงการที่พัฒนาล่าช้าไปกว่าแผนจะได้รับความสนใจน้อยกว่า ผู้ซื้อที่มีศักยภาพส่วนใหญ่ยังคงเป็นชาวต่างประเทศซึ่งต้องการความมั่นใจว่าผู้พัฒนาโครงการจะสามารถส่งมอบอสังหาริมทรัพย์ที่มีคุณภาพ คู่แข่งที่สำคัญยังคงเป็นรายเดิมเฉกเช่นปีที่ผ่านมา โดยโครงการพัฒนาอสังหาริมทรัพย์ส่วนใหญ่จะเป็น

- โครงการหรูหราระดับสูงมากที่มีขนาดเล็กกว่าหรือ
- โครงการพัฒนาระดับล่างซึ่งไม่สามารถแข่งขันกับ ลากูน่า พร็อพเพอร์ตี้

โครงการพัฒนาระดับสูงที่เป็นคู่แข่งกับ บันยัน ทรี มีดังนี้

- เคป ยามู
- ตรีสรา
- รอยัล ภูเก็ต มารีน่า วิลล่า

ในส่วนโครงการคอนโดมิเนียมที่มีคุณภาพซึ่งเป็นคู่แข่งของ ลากูน่า ภูเก็ต คอนโดมิเนียม โดยพิจารณาการแข่งขันจากคุณภาพและรูปแบบซึ่งทัดเทียมหรือต่ำกว่า ลากูน่า ภูเก็ต มีดังนี้

- อันดารา
- รอยัล ภูเก็ต มาริน่า อะความิเนียม
- เพิร์ล ออฟ ในทอน
- เดอะ ชวา หาดสุรินทร์

กลยุทธ์ด้านราคา

กลุ่มโรงแรมใน ลากูน่า ภูเก็ต ร่วมมือกันคือย่างต่อเนื่องในการกำหนดโครงสร้างราคา อย่างไรก็ตามการขายโรงแรมดุสิตธานี ลากูน่า ภูเก็ต และโรงแรมลากูน่า บีช รีสอร์ท ในปี 2553 และปี 2554 ยังผลให้เกิดการแข่งขันมากขึ้น โดยบริษัทฯ ยังคงระมัดระวังเพื่อให้ได้อัตราค่าห้องพักเฉลี่ยที่ดีที่สุด

ในภาคธุรกิจอสังหาริมทรัพย์ สำหรับปี 2555 บริษัทฯ จะมุ่งเน้นขายอสังหาริมทรัพย์ที่สร้างเสร็จแล้ว

ภาพรวมในสามปี

การลงทุนอย่างต่อเนื่องในโรงแรมและรีสอร์ทหรูหราในจังหวัดภูเก็ตแสดงให้เห็นถึงศักยภาพในการพัฒนาเกาะภูเก็ตไปเป็นสถานที่ท่องเที่ยวที่มีรีสอร์ทระดับโลก โดยมีโรงแรมระดับนานาชาติถึง 15 แบรนด์ที่มีแผนจะเข้าเปิดตัวในอีกไม่กี่ปีข้างหน้า สิ่งอำนวยความสะดวกและสาธารณูปโภคที่จำเป็น อาทิเช่น ท่าเทียบเรือและสนามกอล์ฟได้ถูกพัฒนาเพื่อรองรับโรงแรมเหล่านี้

In addition, hotels in Phuket continue to face competition from rental properties which offer competitive rates for longer stay visitors, as well as competition from other resort destinations within the region.

Banyan Tree Bangkok

The number of newly built hotels in recent years has led to an oversupply in downtown Bangkok. Moreover, the increased supply of new hotels and serviced apartments in Bangkok has resulted in a highly competitive market.

Property

In the property sector, given the global economic downturn in recent years there has been a slowdown in new property developments. Prospective purchasers are now more cautious and want less money at risk during the construction stage which is making off-plan developments less attractive. The majority of potential buyers remain foreigners and require confidence in the ability of developers to deliver a quality product. The main competitors remain very much the same as the prior year with few quality developments entering the market. Otherwise the vast majority of developments are either:

- Smaller and very high end; or
- Lower end developments that do not compete with Laguna Property.

The high end developments that compete with the Banyan Tree are considered to be:

- Cape Yamu
- Trisara
- Royal Phuket Marina Villas

In regard to quality condominium projects, only the following are considered to be competition based on quality and style which Laguna Phuket should at least be able to replicate/exceed:

- Andara
- Royal Phuket Marina Aquaminiums
- Pearl of Naithorn
- The Chava in Surin

Pricing Strategy

The Laguna Phuket hotels continue to work well together on price structuring. However, the sale of Dusit Thani Laguna Phuket and Laguna Beach Resort in 2010 and 2011 will result in a more competitive environment and the Company will need to maintain vigilance as it goes forward to ensure maximum average room rates.

In the property sector, the concentration in 2012 will be on selling the existing completed inventory.

ในระยะสั้นสภาพเศรษฐกิจโลกและสถานการณ์ทางการเมืองในประเทศอาจทำให้การท่องเที่ยวทั้งในจังหวัดภูเก็ตและกรุงเทพฯ เกิดการชะงักงัน ซึ่งจะส่งผลต่อการประกอบกิจการของธุรกิจโรงแรมและธุรกิจขายอสังหาริมทรัพย์ อย่างไรก็ตามด้วยความน่าสนใจของเกาะภูเก็ตเอง และความโดดเด่นของรีสอร์ทในภูเก็ต คาดว่าสภาวการณ์ถดถอยคงจะมีอยู่แค่ชั่วระยะเวลาหนึ่ง โดยหากมองย้อนไปในอดีตจะพบว่าความวุ่นวายทางการเมืองในประเทศไทยที่เคยเกิดขึ้นทำให้ความต้องการของผู้บริโภคในธุรกิจโรงแรมและธุรกิจอสังหาริมทรัพย์เกิดการชะลอตัวแต่ไม่ถึงกับชะงักงัน ดังนั้นบริษัทฯ จึงมีความมั่นใจถึงแนวโน้มที่ดีในระยะยาวของจังหวัดภูเก็ตและโดยเฉพาะอย่างยิ่งของลากูน่า ภูเก็ต

Three Year Outlook

The continued investment into luxury hotels and resorts in Phuket signifies the island's development into a world-class resort destination. As many as 15 major international operators are set to debut in Phuket over the coming years, and the necessary infrastructure, such as marinas and golf courses, is being developed to support these hotels.

In the short-term, global economic conditions and the domestic political situation may serve to suppress tourism in Phuket and Bangkok, and this could certainly affect the performance of the hotel and property sales divisions. However, given Phuket island's enduring appeal, its value proposition, and its standing among global resort markets, it is expected that any downturn will be limited. Historically, political disturbances in Thailand have served to defer demand for hospitality and property in Phuket, but not cancel it. As such, the Company is still confident about the long-term prospects of Phuket in general and in particular Laguna Phuket.

ความรับผิดชอบขององค์กรต่อสังคม
CORPORATE SOCIAL RESPONSIBILITY

งานด้านความรับผิดชอบขององค์กรต่อสังคมถือเป็นภารกิจสำคัญที่ ลากูน่า ภูเก็ต มุ่งเน้นให้ความช่วยเหลือผู้ด้อยโอกาส อนุรักษ์สิ่งแวดล้อม และสร้างสรรค์สิ่งดีๆ ตอบแทนสู่ชุมชนในหลากหลายรูปแบบ

การพัฒนาชุมชนอย่างยั่งยืน

ลากูน่า ภูเก็ต เป็นชุมชนในชุมชน ประกอบด้วยกลุ่มธุรกิจโรงแรม อสังหาริมทรัพย์ ร้านอาหาร สิ่งอำนวยความสะดวกและสันทนาการ เป็นแหล่งสร้างงาน สร้างความเป็นอยู่ที่มั่นคงให้กับชุมชนทั้งในระดับท้องถิ่น ระดับภูมิภาค และนานาชาติ

บริษัทฯ ดำเนินงานโดยคำนึงถึงปัจจัยพื้นฐาน 3 ประการ (Triple Bottom Line) และผู้มีส่วนได้เสียทุกภาคส่วน โดยพัฒนาด้านสิ่งแวดล้อมและสังคมไปพร้อมๆ กับเศรษฐกิจ

การผสานเข้ากับสังคมระดับท้องถิ่นนำมาซึ่งความทรงจำและเป็นประสบการณ์อันประทับใจของผู้ใช้บริการและพนักงาน ทั้งยังนำมาซึ่งความสัมพันธ์ที่ดี เสริมสร้างความมั่นคง อันจะเป็นแบบอย่างของการท่องเที่ยวอย่างยั่งยืน

ความเป็นมาของความรับผิดชอบขององค์กรต่อสังคมของ ลากูน่า ภูเก็ต

ลากูน่า ภูเก็ต เริ่มสร้างในปี 2527 บนหาดบางเทา พื้นที่ซึ่งเคยเป็นเหมืองดีบุกร้าง และสำนักงานโครงการพัฒนาแห่งสหประชาชาติ ได้เคยรายงานว่า 'เสียหายมากเกินกว่าจะพัฒนาได้' โดยลากูน่า ภูเก็ต มีความมุ่งมั่นในการอนุรักษ์สิ่งแวดล้อม มรดกทางวัฒนธรรม รวมทั้งเสริมสร้างความมั่งคั่งให้แก่ชุมชนอย่างต่อเนื่องมาโดยตลอด

ลากูน่า ภูเก็ต จัดสรรสวัสดิการให้กับพนักงานแบบเป็นธรรมและครบถ้วน เสริมสร้าง และรักษาความสัมพันธ์กับชุมชนท้องถิ่นผ่านกิจกรรมชุมชนสัมพันธ์และงานประเพณีท้องถิ่นต่างๆ อีกทั้งยังมีส่วนร่วมในกิจกรรมการกุศลต่างๆ กับชุมชนท้องถิ่นมาตั้งแต่ปี 2535

ในปี 2550 บริษัทฯ ได้เริ่มกิจกรรมด้านความรับผิดชอบขององค์กรต่อสังคม เพื่อพัฒนาสังคม สิ่งแวดล้อม และธุรกิจอย่างยั่งยืน โดยมีกลุ่มลากูน่า ภูเก็ต อาสาเพื่อสังคมซึ่งประกอบไปด้วยบุคลากรด้านความรับผิดชอบขององค์กรต่อสังคมและตัวแทนของแต่ละหน่วยงานในเครือเป็นผู้ขับเคลื่อนกิจกรรมดังกล่าว

กิจกรรมด้านการพัฒนาสังคมและการศึกษา

มีวัตถุประสงค์เพื่อเสริมสร้างศักยภาพชาวชุมชนและพนักงานผ่านโครงการที่เป็นประโยชน์ต่อสังคม สนับสนุนการให้การศึกษาที่พอเพียงและส่งเสริมให้สามารถเข้าถึงบริการทางการศึกษาที่ได้มาตรฐาน เพื่อเยาวชนและชาวชุมชนจะได้เติบโตและดำรงชีวิตอยู่ในสภาพแวดล้อมที่มั่นคง และได้รับการพัฒนาโดยสมบูรณ์ พนักงานสามารถลดภาระทางการเงิน มีความก้าวหน้าในหน้าที่การงานและมีความพอใจในความอยู่ดีมีสุขของครอบครัว

- **โครงการพัฒนาโรงเรียนท้องถิ่นอย่างยั่งยืน**

ในปี 2554 ลากูน่า ภูเก็ต และสมาคมพัฒนาประชากรและชุมชน ได้ส่งมอบหลังคาอาคารเรียนที่สร้างใหม่ให้แก่โรงเรียนบ้านเจ้าขรัว จังหวัดพังงา หลังจากที่ได้ดำเนินกิจกรรมร่วมกับโรงเรียนมาตลอดระยะเวลา 1 ปี ตั้งแต่กลางปี 2553 ซึ่งหลังคาอาคารใหม่นี้จะทำให้นักเรียนมีสภาพแวดล้อมที่ปลอดภัย อีกทั้งยังมีห้องเรียนเพิ่มขึ้นอีก 2 ห้อง จากอาคารเรียนเดิมที่มี

Corporate Social Responsibility (CSR) is a major undertaking at Laguna Phuket. We aim to help disadvantaged populations, endangered animals and generally give back to the local community in a variety of ways.

Developing Sustainable Communities

Laguna Phuket is a community nestled within a community — a network of hotels, properties, restaurants, services and leisure facilities that provides a wealth of jobs and a complete lifestyle for local, regional and international audiences.

In delivering this service, a focus on triple bottom line performance touches all stakeholders in our quest to deliver environmental and social benefits alongside increasing economic performance.

Our integration with local society creates memorable, vibrant experiences for guests and staff whilst synchronously developing relationships, security and a model for sustainable tourism.

Background of Laguna Phuket CSR

Since its establishment in 1984 that began with the rehabilitation of Bangtao Bay, once a tin mine and declared by the United Nations Development Programme as: "too environmentally damaged to have any development potential," Laguna Phuket has continued to safeguard its natural environment, cultural heritage, and promote communal prosperity.

While Laguna Phuket has continuously supported associates with fair employment and well-rounded benefits, it has also maintained a commitment to communities through community relations efforts and cultural events. Charitable projects within local communities have been implemented since 1992.

Recently in 2007, the CSR programme was initiated and focuses on social, environmental, and sustainable business development. CSR is currently driven from the bottom up by the Laguna Phuket Social Committee, comprised of core CSR personnel and representatives from all business units.

Social & Educational Development

Social & Educational Development initiatives aim to build the capacities of local communities and associates through socially beneficial projects, adequate educational support, and access to quality educational services. Youths and community members benefit from a nurturing environment and healthy development. Associates reduce financial burdens, continue to advance professionally, and have a high satisfaction for familial welfare.

- **Developing Sustainable Schools Program**

In 2011 the Laguna Phuket and Population and Community Development Association handed over a reconstructed school roof

เพียง 4 ห้องเรียนเท่านั้น นอกจากนี้ ลากูน่า ภูเก็ต ได้จัดกิจกรรมทาสีอาคารเรียน โดยมีทีมอาสาสมัครซึ่งประกอบไปด้วยคณะผู้บริหารและพนักงานกว่า 60 คน เป็นกิจกรรมส่งท้ายก่อนสิ้นสุดโครงการ

- กิจกรรม "Survival Swim with Laguna Phuket" (ฝึกการว่ายน้ำเพื่อเอาชีวิตรอดกับ ลากูน่า ภูเก็ต)

เป็นโครงการที่ริเริ่มขึ้นในปี 2554 โดยใช้งบประมาณที่ได้จากการระดมทุนในการแข่งขันลากูน่า ภูเก็ต ไตรกีฬา และไอรอนแมน 70.3 กว่า 1.2 ล้านบาท โดยลากูน่า ภูเก็ต และชมรมไลฟการ์ด ภูเก็ต ร่วมกันจัดกิจกรรมเพื่อสร้างความตระหนักเรื่องการจมน้ำตายในเด็ก ตลอดจนสอนทักษะการเอาตัวรอดในน้ำให้แก่นักเรียนในเขตอำเภอถลาง โดยวางเป้าหมายที่จะสอนนักเรียนให้ได้จำนวน 2,600 คน ภายในปี 2555 และจะขยายสู่ระดับจังหวัดในปีต่อไป ซึ่งกิจกรรมนี้ได้ดำเนินการมาตั้งแต่เดือนพฤศจิกายน 2554 จวบจนสิ้นปีได้สอนนักเรียนไปแล้วกว่า 350 คน ซึ่งในจำนวนดังกล่าวนี้ผ่านการทดสอบหลังการอบรมกว่าร้อยละ 96 ทั้งนี้ หลักสูตรพื้นฐานที่นักเรียนต้องผ่านการเรียนรู้ ได้แก่ การปฐมพยาบาลเบื้องต้นและการปั๊มหัวใจ การสังเกตสัญญาณอันตรายในบริเวณแหล่งน้ำ และทักษะพื้นฐานการอยู่ในน้ำ เช่น การหายใจใต้น้ำ และการลอยตัวในน้ำ

- โรงเรียนอนุบาล ลากูน่า ภูเก็ต

ก่อตั้งขึ้นในปี 2535 เป็นศูนย์พัฒนาเด็กเล็ก และต่อมาในปี 2552 ได้จดทะเบียนอย่างถูกต้องภายใต้สังกัดกระทรวงศึกษาธิการ โดยใช้ชื่อโรงเรียนอนุบาลลากูน่า ภูเก็ต เปิดให้บริการโดยไม่คิดค่าใช้จ่ายแก่บุตรพนักงานและชาวชุมชนที่ด้อยโอกาส ในปีการศึกษา 2554 มีนักเรียน 156 คน จาก 8 ชั้นเรียน ปัจจุบันมีนักเรียนจบการศึกษาจำนวน 1,000 คน จาก 17 ชั้นปี

- การมอบทุนการศึกษา

ในปี 2554 มูลนิธิลากูน่า ภูเก็ต เพื่อการศึกษา มอบทุนการศึกษาให้แก่นักเรียนที่ด้อยโอกาสในจังหวัดภูเก็ต จำนวน 38 คน ซึ่งนับตั้งแต่ปี 2536 ได้มอบทุนไปแล้วกว่า 675 ทุน หรือกว่า 2.9 ล้านบาท

- ศูนย์ภาษาอังกฤษชุมชน ลากูน่า ภูเก็ต

เปิดบริการสอนภาษาอังกฤษแก่ชาวชุมชนโดยไม่คิดค่าใช้จ่าย มาตั้งแต่ปี 2550 โดยมีผู้ลงทะเบียนเข้าเรียนแล้วกว่า 800 คน ซึ่งการเพิ่มทักษะความรู้ภาษาอังกฤษจะทำให้ชาวชุมชนสามารถปรับตัวเพื่อรองรับนักท่องเที่ยวในชุมชนได้เพิ่มขึ้น ซึ่งจะส่งผลให้มีคุณภาพชีวิตที่ดีและการทำงานที่มีคุณภาพมากขึ้น

to Baan Jao Krua School in Phang Nga province, after a year-long partnership with the school that began in mid-2010. The new structure will provide the students with a safe learning environment, as well as two additional rooms for this four-classroom school. Over 60 Laguna Phuket management and associates volunteered to paint the school building to mark the completion of this school partnership project.

- Survival Swim with Laguna Phuket

More than Baht 1.2 million was raised through the Laguna Phuket Triathlon and Ironman 70.3 Asia-Pacific Championship events in 2011 for this newly-introduced project: "Survival Swim with Laguna Phuket." The fund will allow Laguna Phuket, in partnership with Phuket Lifeguard Club, to raise awareness about drowning and teach water safety and basic survival skills to over 2,600 Thalang District children in 2012, and also expand the program Phuket province-wide in 2012. The program began in late November 2011 and thus far has taught over 350 students. Over 96% of the students passed minimum course requirements including cardiopulmonary resuscitation (CPR); recognising signs of danger around water sources; and basic swimming skills, such as breath control and floating.

- Laguna Phuket Kindergarten

Originally established in 1992 as a Child Care Center, the facility was officially registered under the Ministry of Education as Laguna Phuket Kindergarten in 2009. The school provides free education to children of associates and disadvantaged community members. In 2011 there are 156 students enrolled in 8 classrooms. Since the school's launch, approximately 1,000 students have graduated from 17 classes.

- Scholarship Provision

Laguna Phuket Foundation for Education awarded scholarships to 38 disadvantaged students from throughout Phuket Province in 2011. Since 1993, more than 675 scholarships have been awarded, totaling approximately Baht 2.9 million.

กิจกรรมด้านการอนุรักษ์สิ่งแวดล้อม

มุ่งเน้นการสร้างจิตสำนึกต่อผลกระทบอันเนื่องมาจากภาวะภูมิอากาศเปลี่ยนแปลงและการกระทำของมนุษย์ต่อทรัพยากรธรรมชาติในท้องถิ่น โดยลากูน่า ภูเก็ต สนับสนุนกิจกรรมที่มุ่งเน้นการฟื้นฟูทรัพยากรทางทะเลและชายฝั่ง เพื่อความยั่งยืนของเกาะภูเก็ต

- กิจกรรมปลูกป่าชายเลน

ผู้บริหารและพนักงาน ลากูน่า ภูเก็ต ร่วมกันปลูกต้นโกงกางจำนวน 1,700 ต้น ที่บ้านบางโรง ตำบลป่าคลอก อำเภอถลาง จังหวัดภูเก็ต ซึ่งเป็นกิจกรรมในโครงการ "ร่วมสนับสนุนชุมชนสีเขียว" โดยดำเนินการมาตั้งแต่ปี 2550 ปัจจุบันลากูน่า ภูเก็ต ร่วมกับสถานีพัฒนาทรัพยากรป่าชายเลนที่ 23 (ภูเก็ต) ปลูกต้นโกงกางเพื่อฟื้นฟูป่าชายเลนไปแล้วกว่า 12,000 ต้น

กิจกรรมด้านการอนุรักษ์ศาสนาและวัฒนธรรม

มีจุดประสงค์หลักเพื่อส่งเสริมและดำรงไว้ซึ่งประเพณีดั้งเดิมของท้องถิ่นที่มาจากหลากหลายความเชื่อ ซึ่งลากูน่า ภูเก็ต ตระหนักว่ากิจกรรมเหล่านี้จะส่งเสริมให้พนักงาน ครอบครัว และชาวชุมชนมีจิตใจที่เปี่ยมไปด้วยความสงบสุข ตลอดจนเป็นการอนุรักษ์วัฒนธรรมประเพณีดั้งเดิมไว้ ในขณะที่ชุมชนได้รับอิทธิพลจากวัฒนธรรมตะวันตกที่มาพร้อมกับการท่องเที่ยว

- วันเข้าพรรษา

คณะผู้บริหารและพนักงาน ลากูน่า ภูเก็ต กว่า 160 คน ร่วมจัดขบวนแห่เทียนพรรษา เพื่อนำเทียนพรรษาไปถวายวัดเทพกระษัตรี โดยชาวชุมชนเชิงทะเล พนักงาน และบริษัทฯ ได้ร่วมกันบริจาคเงินให้แก่วัด จำนวน 42,745 บาท ลากูน่า ภูเก็ต ได้ช่วยฟื้นฟูประเพณีแห่เทียนพรรษาในชุมชนเชิงทะเล มากว่า 16 ปี ซึ่งกิจกรรมนี้ได้ช่วยเสริมสร้างความสัมพันธ์ระหว่างลากูน่า ภูเก็ต และชุมชนให้เข้มแข็งขึ้น ทั้งยังเป็นการปลูกจิตสำนึกในการอนุรักษ์วัฒนธรรมให้แก่คนรุ่นใหม่

- Community English Language Centre

This has provided free English courses to community members since 2007, with more than 800 students enrolled to date. English knowledge helps community members to better adapt to an increase in local tourism and enhance their quality of life and work performance.

Environmental Conservation

Environmental Conservation efforts emphasize raising awareness on climate change and human impact on local natural resources. In partnering with local conservation efforts, Laguna Phuket supports various initiatives that ensure sustainable rehabilitation of marine and shoreline resources around Phuket.

- Mangrove Tree Planting

Laguna Phuket management and employees planted 1,700 mangrove saplings at Bang Roang Village, Paklok Sub-District, Thalang District, Phuket. This activity is part of Laguna Phuket's "Helping to Support a Green Community" initiative. Since 2007, Laguna Phuket has worked with Phuket Mangrove Station 23 and to date has planted more than 12,000 mangrove trees.

- Religious and Cultural Preservation

Religious and Cultural Preservation initiatives help to promote and preserve ancient traditions of various origins in local communities. In doing so, Laguna Phuket contributes to uplifting the spiritual well-being of associates, their families, and local community members, to ensure a balance between the influx of western influences brought by tourism and preservation of the local way of life.

- Buddhist Lent Day

More than 160 Laguna Phuket management and associates paraded to Thep Kasattri Temple at Baan Don in celebration of

- งานประเพณีถือศีลกินผัก

ลากูน่า ภูเก็ต บริจาคข้าวสารอาหารแห้งและเงินให้แก่ศาลเจ้าในพื้นที่ และจัดโต๊ะบูชาเทพเจ้าในงานประเพณีถือศีลกินผักประจำปีของชาวภูเก็ต ซึ่งเป็นธรรมเนียมของชาวไทยเชื้อสายจีน โดยมีความเชื่อว่าการถือศีลกินผักจะนำมาซึ่งความเจริญรุ่งเรืองและชำระจิตใจให้บริสุทธิ์

กิจกรรมส่งเสริมสวัสดิการและพนักงานสัมพันธ์

มีวัตถุประสงค์ให้พนักงานมีคุณภาพในการทำงานและคุณภาพชีวิตที่ดี โดยลากูน่า ภูเก็ต ให้ความสำคัญต่อความอยู่ดีมีสุขของพนักงานและครอบครัว และเชื่อว่าการดูแลพนักงานอย่างครบถ้วนในทุกด้านจะสร้างความพึงพอใจ ความไว้วางใจ และทัศนคติเชิงบวกต่อองค์กร

- สหกรณ์ออมทรัพย์พนักงานลากูน่า ภูเก็ต

สหกรณ์ออมทรัพย์พนักงานลากูน่า ภูเก็ต ก่อตั้งขึ้นเมื่อเดือนมกราคม 2553 เพื่อช่วยให้พนักงานมีที่พึ่งพาทางการเงินที่มั่นคง สร้างกำไร และให้บริการอย่างเป็นธรรม ในปีแรกจัดสรรเงินปันผล 5% ให้แก่สมาชิก หรือผู้ถือหุ้น และภายในระยะเวลา 2 ปี มีสมาชิกกว่า 580 คน มีทุนเรือนหุ้นสะสมกว่า 10 ล้านบาท

- โครงการสถานประกอบกิจการสีขาว

ลากูน่า ภูเก็ต รณรงค์สร้างจิตสำนึกและภูมิคุ้มกันยาเสพติดให้แก่พนักงานเป็นปีที่ 3 ภายใต้โครงการสถานประกอบกิจการสีขาว ซึ่งในปีนี้ ลากูน่า ภูเก็ต ร่วมกับเทศบาลตำบลเชิงทะเล จัดกิจกรรมเต้นแอโรบิคส์เพื่อสุขภาพทุกวันหลังเลิกงานให้แก่พนักงานและชาวชุมชน เพื่อส่งเสริมการออกกำลังกาย และใช้เวลาว่างให้เป็นประโยชน์

- การช่วยเหลือผู้ประสบภัยน้ำท่วม

ในปี 2554 ประเทศไทยประสบวิกฤตการณ์น้ำท่วมในภาคกลาง ซึ่งเป็นครั้งที่รุนแรงที่สุดในประวัติศาสตร์ของประเทศ ส่งผลกระทบต่อประชาชน ทรัพย์สิน ที่อยู่อาศัย รวมไปถึงเศรษฐกิจ ลากูน่า ภูเก็ต ร่วมกับสถานีวิทยุโทรทัศน์แห่งประเทศไทย ช่อง 11 ภูเก็ต ภายใต้กิจกรรม "ไทยช่วยไทย" ได้ระดมทุนและบริจาคเงินจำนวน 264,960 บาท เพื่อสมทบทุนมูลนิธิอาสาเพื่อนพึ่ง (ภาฯ) ยามยาก สภากาชาดไทย เพื่อช่วยเหลือผู้ประสบภัยน้ำท่วม และนอกจากนี้ ลากูน่า ภูเก็ต ยังสมทบทุนในจำนวนที่เท่ากัน เพื่อช่วยเหลือพนักงานที่ประสบภัยในการฟื้นฟูหลังน้ำลด

Buddhist Lent Day. A donation of Baht 42,745, collected from community members, associates, and the company was made to the temple. Laguna Phuket has been committed to celebrating Buddhist Lent for 16 years. This long-established tradition enforces a strong relationship with community members, and continues to raise awareness on cultural preservation among new generations.

- Vegetarian Festival

In October, Laguna Phuket donated to local shrines and set up an offering shelter to worship Ma-Song, devotees through whom the gods are said to enter during the annual Phuket Vegetarian Festival. This festival is observed by Thais with Chinese ancestry and is believed to bring prosperity and purity.

Associate Benefits and Relations

Associate Benefits and Relations initiatives strive to provide associates with a quality professional and personal life. As a community, Laguna Phuket values the well-being of associates and their families, and believes that holistic concern fosters lasting satisfaction, trust, and positive attitude among associates.

- Laguna Phuket Associates Saving Co-Operative

Laguna Phuket Associates Saving Co-Operative was established in January 2010 with the objective of providing secure, reliable, profitable, and fair financial services to members. After the first year, members received a 5% dividend per share. In two years, the Co-operative has gained over 580 members, with over Baht 10 million in cumulative shares.

- Drug Free Workplace Program

Laguna Phuket continued to raise awareness about drug abuse among associates in its 3rd year of the Drug Free Workplace programme implementation. The on-going daily after-work "Aerobics Exercise" activity, organised in collaboration with Cherng Talay Municipality, provided opportunities for associates to maintain a healthy lifestyle.

- Disaster Relief – Thai Floods

In 2011 Thailand faced the worst flooding disaster in its history. Concentrated mostly in the central region of Thailand, the floods severely impacted not only people's lives and property, but also the economy. As part of the "Helping Hands" initiative, Laguna Phuket, in collaboration with National Broadcasting Services of Thailand (Channel 11) Phuket, fund-raised and donated Baht 264,960 to "Friends in Need (of "Pa") Volunteers Foundation Thai Red Cross" to aid flood victims. Moreover, Laguna Phuket donated a matching fund which will be used to help impacted associates to recover after the floods in 2012.

กิจกรรมต่างๆ ในปี 2554
EVENTS IN 2011

วันเด็กแห่งชาติ

คุณสมเกียรติ สังข์ขาวสุทธิรักษ์ รองผู้ว่าราชการจังหวัดภูเก็ต ให้เกียรติเป็นประธานเปิดงานวันเด็กแห่งชาติ ประจำปี 2554 กิจกรรมที่จัดขึ้นประกอบด้วย การแสดงบนเวที ตลอดจนซุ้มงานประดิษฐ์ และเกมส์ต่างๆ โดยมีเด็กๆ ในชุมชน และแขกที่มาพัก เข้าร่วมงานมากกว่า 8,000 คน

National Children's Day

Phuket Vice Governor Somkiat Sangkhawsuttirak presided over the opening ceremony of Laguna Phuket's National Children's Day 2011 celebrations in January. The event offered activities including stage performances, arts and crafts projects, and games for more than 8,000 children of local residents and guests.

ค่ายเยาวชนฤดูร้อน ลากูน่า ภูเก็ต ครั้งที่ 1 ปี 2554

ลากูน่า ภูเก็ต จัดกิจกรรม ค่ายเยาวชนฤดูร้อน ลากูน่า ภูเก็ต ครั้งที่ 1 ปี 2554 เป็นเวลา 3 วัน ให้แก่นักเรียนจากโรงเรียนในจังหวัดภูเก็ต และจังหวัดพังงากว่า 40 คน กิจกรรมนี้เป็นส่วนหนึ่งของโครงการพัฒนาโรงเรียนอย่างยั่งยืนที่ได้ดำเนินมาแล้วอย่างต่อเนื่อง กิจกรรมค่ายเยาวชนนี้มีวัตถุประสงค์ให้นักเรียนได้รับประสบการณ์ใหม่ที่มีคุณค่าโดยเข้าถึงต้นเหตุปัญหาสังคมและสิ่งแวดล้อม

1st Laguna Phuket Kids' Summer Camp 2011

Laguna Phuket hosted a three-day "1st Laguna Phuket Kids' Summer Camp 2011" for 40 students from schools in Phuket and Phang Nga provinces, as part of its on-going "Developing Sustainable Schools" program. The camp was aimed at providing the students with valuable new experiences by becoming involved in social and environmental causes.

ลากูน่า ซัมเมอร์ แฟมิลี่ เฟสติวัล

ลากูน่า ภูเก็ต จัดกิจกรรม ลากูน่า ซัมเมอร์ แฟมิลี่ เฟสติวัล ระหว่างวันที่ 25 มิถุนายน - 27 สิงหาคม พร้อมกับกิจกรรมความบันเทิงทุกวันที่ คาแนล วิลเลจ และการเรียนศิลปะกับ นายคริสโตเฟอร์ โฮเกน ศิลปินประจำในงาน โดยจัดการสอนหมุนเวียนตามโรงแรมต่าง ๆ กิจกรรมนี้ยังรวมถึงงานเลี้ยงในรูปแบบต่าง ๆ ที่จัดขึ้นในวันสุดสัปดาห์ในสถานที่จัดงานอเนกประสงค์บริเวณ คาแนล วิลเลจ

Laguna Phuket Summer Family Festival

Laguna Phuket's Summer Family Festival was staged from 25 June - 27 August with a daily program of entertainment at Canal Village, as well as art classes by Artist-in-Residence Christopher Hogan held in rotation at the resort's hotels. The Family Festival also included a series of weekend themed parties in the Festival Marquee at Canal Village.

ลากูน่า ภูเก็ต อินเตอร์เนชั่นเนล มาราธอน

ลากูน่า ภูเก็ต จัดการแข่งขัน ลากูน่า ภูเก็ต อินเตอร์เนชั่นเนล มาราธอน ประจำปี 2554 โดยสามารถทำสถิติผู้เข้าแข่งขันสูงสุดในรอบ 6 ปี เท่าที่เคยจัดการแข่งขันมา สามารถดึงดูดผู้เข้าแข่งขันได้มากกว่า 5,000 คน จาก 45 ประเทศ เข้าร่วมแข่งขันวิ่งมาราธอนเต็มระยะทาง วิ่งมาราธอนครึ่งระยะทาง วิ่งระยะทาง 10.5 กม. เดินพร้อมครอบครัวระยะทาง 5 กม. และวิ่งประเภทเยาวชนระยะทาง 2 กม. ทั้งนี้ ยังมีนายมาริโอ เมาเร่อ นักแสดงชาย นำนักเรียนจากโรงเรียนบ้านคลองไม้แดง จังหวัดสุราษฎร์ธานี เดินระยะทาง 5 กม. เพื่อระดมทุนซ่อมแซมอาคารเรียนที่ได้รับความเสียหายจากภัยน้ำท่วม

Laguna Phuket International Marathon

The 2011 Laguna Phuket International Marathon attracted the biggest-ever field in its six-year history, with some 5,000 runners from 45 countries taking part in the full marathon, half marathon, 10.5k run, 5k family walk and 2k children's race. Thai film star Mario Maurer led children from Baan Klong Mai Daeng School in Surat Thani on the 5k walk to raise funds for their flood-damaged school buildings.

นายจเร ประชันยอดนักแข่งไตรกีฬาโลก

นายจเร เจียรานัย เจ้าหน้าที่ฝ่ายการตลาดของลากูน่า ฮอลิเดย์ คลับ ได้เป็นคนไทยคนแรกที่เข้าร่วมการแข่งขันไตรกีฬาระดับโลกสองรายการ คือการแข่งขันไอรอนแมนเวิล์ดแชมป์เปี้ยนชิพที่รัฐฮาวาย และการแข่งขันไอรอนแมน 70.3 เวิล์ดแชมป์เปี้ยนชิพที่ลาสเวกัส

Jaray hits the heights among world triathlon elite

Laguna Holiday Club marketing executive Jaray Jearanai was on top of the world after becoming the first-ever Thai athlete to compete triathlon's top global events - the legendary Ironman World Championship in Hawaii and the Ironman 70.3 World Championship in Las Vegas.

งานประเพณีลอยกระทง

ลากูน่า ภูเก็ต ร่วมกับ เทศบาลตำบลเชิงทะเล จัดงานประเพณีลอยกระทงประจำปี ครั้งที่ 10 โดยสามารถดึงดูดผู้เข้าร่วมงานกว่า 3,000 คน กิจกรรมในช่วงเย็นประกอบด้วยการแสดงนาฏศิลป์ไทย มินิคอนเสิร์ตโดย แมงปอ ชลธิชา การประกวดการออกแบบกระทง การประกวดนางนพมาศ และการขายเสื้อ เพื่อระดมทุนช่วยเหลือผู้ประสบภัยน้ำท่วม

Loy Kratong Festival

Laguna Phuket joined with Cherngtalay Municipality to host its 10th Annual Loy Krathong Festival, which attracted a crowd of more than 3,000 participants. The evening event featured Thai classical dances, a mini concert by "Mangpo Chonticha", Krathong design competition, Miss Noppamas beauty contest and sale of T-shirts to raise funds for flood victims.

ลากูน่าไตรกีฬาทำลายทุกสถิติเดิม

ลากูน่า ภูเก็ต จัดการแข่งขันลากูน่า ภูเก็ต ไตรกีฬา ในวันที่ 27 พฤศจิกายน และการแข่งขันไตรกีฬา ชิงแชมป์ ไอรอนแมน 70.3 ภาคพื้นเอเชีย แปซิฟิค ในวันที่ 4 ธันวาคม โดยสามารถดึงดูดผู้เข้าร่วมแข่งขันในแต่ละรายการได้มากกว่า 1,000 คน ซึ่งเป็นจำนวนที่มากที่สุดเท่าที่เคยจัดการแข่งขันมา รวมทั้งเข้าร่วมกิจกรรมต่าง ๆ ตลอดสัปดาห์ไตรกีฬา

Laguna Tri-Fest breaks records all round

The Laguna Phuket Triathlon on 27 November and Ironman 70.3 Asia-Pacific Championship on 4 December both saw their biggest-ever entry registrations, with more than 1,000 international athletes competing in each race and taking part in week-long Tri-Fest activities.

ลากูน่า ภูเก็ต ได้รับ 2 รางวัลในงานเซ้าส์อีสเอเชีย พร็อพเพอร์ตี้ อะวอร์ด ประจำปี 2554

บริษัท ลากูน่า รีสอร์ท แอนด์ โฮเท็ล จำกัด (มหาชน) และนายโฮ กวงปิง ประธานกรรมการ ได้รับ 3 รางวัลจากงานเซ้าส์อีสเอเชีย พร็อพเพอร์ตี้ อะวอร์ด ที่ประเทศสิงคโปร์ นายโฮ กวงปิง ได้รับรางวัล บุคคลแห่งวงการอสังหาริมทรัพย์ของปี (เอเชียตะวันออกเฉียงใต้) บริษัท ลากูน่า รีสอร์ท แอนด์ โฮเท็ล จำกัด (มหาชน) ได้รับรางวัลนักพัฒนาอสังหาริมทรัพย์ดีเด่น (ประเทศไทย) และ บันยัน ทรี เรสซิเดนท์ ได้รับรางวัลวิลล่าที่ได้รับความนิยมสูง (ประเทศไทย)

Double the accolades for Laguna Phuket at the 2011 South East Asia Property Awards

Laguna Resorts & Hotels Public Company Limited and Chairman Mr Ho KwonPing were recognised with three awards at the inaugural South East Asia Property Awards in Singapore. Mr Ho KwonPing was named Real Estate Personality of the Year (South East Asia); Laguna Resorts & Hotels Public Company Limited was named Best Developer (Thailand); and Banyan Tree Residences was Highly Commended in the Best Villas (Thailand) category.

ลากูน่า ภูเก็ต จัดงานโรดโชว์ครั้งแรกที่ประเทศอินเดีย

ลากูน่า ภูเก็ต จัดงานโรดโชว์ครั้งแรกที่ประเทศอินเดียเพื่อเสริมสร้างความสัมพันธ์ที่แข็งแกร่งกับตลาดการท่องเที่ยวและธุรกิจการท่องเที่ยวกับชาวอินเดียก่อนที่จะถึงฤดูกาลท่องเที่ยวที่จะมาถึงในปี 2554/2555 การจัดงานมีขึ้นระหว่างวันที่ 14-16 ตุลาคม ณ เมืองนิวเดลี และเมืองมุมไบ ทั้งนี้มีตัวแทนจากโรงแรมและธุรกิจต่าง ๆ ใน ลากูน่า ภูเก็ต 12 ท่าน เข้าร่วมงานและสามารถดึงดูดผู้เข้าร่วมงานรวมทั้งตัวแทนจากบริษัทการท่องเที่ยวและสื่อมวลชนได้มากกว่า 100 ท่าน

Laguna Phuket conducted its first-ever road show in India

Laguna Phuket conducted its first-ever road show in India to strengthen ties with the Indian travel market and trade fraternity ahead of the 2011/2012 peak tourist season. The road show took place from 14-16 October in the cities of Delhi and Mumbai. Twelve delegates from the Laguna Phuket hotels and business units participated in the two events, which attracted more than 100 guests, including travel trade and media representatives.

ห้องสันทนาการเด็ก, เดอะลอฟท์
Kids' Club, The Lofts

คณะกรรมการบริษัทฯ ณ วันที่ 31 ธันวาคม 2554
BOARD OF DIRECTORS AS AT 31 DECEMBER 2011

นายโฮ กวงปิง[1] | ประธานกรรมการ

อายุ 59 ปี
คุณวุฒิสูงสุดทางการศึกษาและประวัติการฝึกอบรมกรรมการ
- ปริญญาเอก (กิตติมศักดิ์) สาขาวิชาการจัดการธุรกิจบริการ มหาวิทยาลัยจอห์นสันแอนด์เวลส์ ประเทศสหรัฐอเมริกา
- ปริญญาตรี ศิลปศาสตร์ (เศรษฐศาสตร์) มหาวิทยาลัยแห่งประเทศสิงคโปร์

สัดส่วนการถือหุ้นในบริษัทฯ : ไม่มี
ความสัมพันธ์ทางครอบครัวระหว่างผู้บริหาร : พี่ชายของนายโฮ กวงจิง และ บิดาของนายโฮ เรน ฮวา
ประสบการณ์ทำงานในระยะ 5 ปีย้อนหลัง
ปัจจุบัน :
- ประธานกรรมการ และประธานกรรมการบริหาร บริษัท ลากูน่า รีสอร์ท แอนด์ โฮเท็ล จำกัด (มหาชน)
- กรรมการ บริษัทที่เกี่ยวข้องของ บริษัท ลากูน่า รีสอร์ท แอนด์ โฮเท็ล จำกัด (มหาชน) บางบริษัท [2]
- ประธานกรรมการ และประธานกรรมการบริหาร บริษัท ไทยวาฟูดโปรดักส์ จำกัด (มหาชน)
- ประธานกรรมการบริหาร และกรรมการ บริษัท บันยัน ทรี โฮลดิ้งส์ จำกัด
- ประธานกรรมการ / กรรมการ บริษัทที่เกี่ยวข้องของบริษัท บันยัน ทรี โฮลดิ้งส์ จำกัด บางบริษัท
- ประธานกรรมการ / กรรมการ Singapore Management University
- ประธานกรรมการ / กรรมการ Tropical Resorts Limited
- ประธานกรรมการ / กรรมการ Tropical Resorts Management Co., Ltd.
- กรรมการ Li-Ho Holdings (Private) Limited
- กรรมการ Chang Fung Company Limited
- กรรมการ บริษัท วาชัง ออฟชอร์ (ฮ่องกง) จำกัด
- กรรมการ Bibace Investments Ltd
- กรรมการ KAP Holdings Ltd.
- กรรมการ Recourse Investments Ltd.
- กรรมการ Freesia Investments Ltd
- กรรมการ บริษัท เอเชียผลิตภัณฑ์มันสำปะหลัง จำกัด
- กรรมการ บริษัท เทนินห์ มันสำปะหลัง จำกัด

Mr. Ho KwonPing[1] | Chairman

Age 59
Highest Educational Background and Director Certificate Program
- Honorary Doctorate of Business Administration in Hospitality Management, Johnson & Wales University, USA
- Bachelor of Arts (Economics), University of Singapore (Currently known as National University of Singapore)

Percentage of Shareholding in the Company : None
Family Relation between Management : Mr. Ho KwonCjan's elder brother and Mr. Ho Ren Hua's Father
Working Experiences for the Past 5 Years
Present :
- Chairman and Chief Executive Officer, Laguna Resorts & Hotels Public Company Limited
- Director, Certain related companies of Laguna Resorts & Hotels Public Company Limited[2]
- Chairman and Chief Executive Officer, Thai Wah Food Products Public Company Limited
- Executive Chairman and Director, Banyan Tree Holdings Limited
- Chairman / Director, Certain related companies of Banyan Tree Holdings Limited
- Chairman / Director, Singapore Management University
- Chairman / Director, Tropical Resorts Limited
- Chairman / Director, Tropical Resorts Management Co Ltd.
- Director, Li-Ho Holdings (Private) Limited
- Director, Chang Fung Company Limited
- Director, Wah-Chang Offshore (Hong Kong) Company Limited
- Director, Bibace Investments Ltd
- Director, KAP Holdings Ltd.
- Director, Recourse Investments Ltd.
- Director, Freesia Investments Ltd
- Director, Asia Tapioca Products Company Limited
- Director, Tay Ninh Tapioca Company Limited

นายสุรพล สุปรัชญา[1] | กรรมการ

อายุ 59 ปี
คุณวุฒิสูงสุดทางการศึกษาและประวัติการฝึกอบรมกรรมการ
- ปริญญาโท สาขาบัญชี มหาวิทยาลัยธรรมศาสตร์
- ผู้สอบบัญชีรับอนุญาตแห่งประเทศไทย
- หลักสูตร Director Accreditation Program สมาคมส่งเสริมสถาบันกรรมการบริษัทไทย

สัดส่วนการถือหุ้นในบริษัทฯ : ไม่มี
ความสัมพันธ์ทางครอบครัวระหว่างผู้บริหาร : ไม่มี
ประสบการณ์ทำงานในระยะ 5 ปีย้อนหลัง
ปัจจุบัน :
- กรรมการ บริษัท ลากูน่า รีสอร์ท แอนด์ โฮเท็ล จำกัด (มหาชน) และบริษัทที่เกี่ยวข้องบางบริษัท[2]
- กรรมการ บริษัท ไทยวาฟูดโปรดักส์ จำกัด (มหาชน)
- กรรมการ บริษัท เอเชียผลิตภัณฑ์มันสำปะหลัง จำกัด
- กรรมการ บริษัท เวียดนามแทปปิโอก้า จำกัด
- กรรมการ บริษัท เทนินห์ มันสำปะหลัง จำกัด
- กรรมการ บริษัท สำปะหลังพัฒนา จำกัด

2550-ปัจจุบัน :
- รองประธานกรรมการบริหาร บริษัท ลากูน่า รีสอร์ท แอนด์ โฮเท็ล จำกัด (มหาชน)

Mr. Surapon Supratya[1] | Director

Age 59
Highest Educational Background and Director Certificate Program
- Master of Accounting, Thammasat University
- Certified Public Accountant of Thailand
- Director Accreditation Program, Thai Institute of Directors Association

Percentage of Shareholding in the Company : None
Family Relation between Management : No relation
Working Experiences for the Past 5 Years
Present :
- Director, Laguna Resorts & Hotels Public Company Limited and certain related companies[2]
- Director, Thai Wah Food Products Public Company Limited
- Director, Asia Tapioca Products Company Limited
- Director, Vietnam Tapioca Company Limited
- Director, Tay Ninh Tapioca Company Limited
- Director, Tapioca Development Corporation Limited

2007-Present :
- Deputy Chairman, Laguna Resorts & Hotels Public Company Limited

นายไมเคิล รามอน ไอลิ่ง[1] | กรรมการ

อายุ 45 ปี
คุณวุฒิสูงสุดทางการศึกษาและประวัติการฝึกอบรมกรรมการ
- ปริญญาตรี (เกียรตินิยม) สาขาบัญชีและการเงิน มหาวิทยาลัยแมนเชสเตอร์ เมโทรโพลิเทนท์ ประเทศอังกฤษ
- Associate Chartered Accountant, Institute of Chartered Accountants ประเทศอังกฤษและเวลส์
- หลักสูตร Director Certification Program สมาคมส่งเสริมสถาบันกรรมการบริษัทไทย

สัดส่วนการถือหุ้นในบริษัทฯ : ไม่มี
ความสัมพันธ์ทางครอบครัวระหว่างผู้บริหาร : ไม่มี
ประสบการณ์ทำงานในระยะ 5 ปีย้อนหลัง
ปัจจุบัน :
- กรรมการ บริษัท ลากูน่า รีสอร์ท แอนด์ โฮเท็ล จำกัด (มหาชน) และบริษัทที่เกี่ยวข้องบางบริษัท[2]
- กรรมการ Banyan Tree Indochina (GP) Company Limited

2550-ปัจจุบัน :
- กรรมการผู้จัดการ บริษัท ลากูน่า รีสอร์ท แอนด์ โฮเท็ล จำกัด (มหาชน)

Mr. Michael Ramon Ayling[1] | Director

Age 45
Highest Educational Background and Director Certificate Program
- BA (Hons) Degree in Accounting and Finance, Manchester Metropolitan University, England
- Associate Chartered Accountant, Institute of Chartered Accountants in England and Wales
- Directors Certification Program, Thai Institute of Directors Association

Percentage of Shareholding in the Company : None
Family Relation between Management : No relation
Working Experiences for the Past 5 Years
Present :
- Director, Laguna Resorts & Hotels Public Company Limited and certain related companies[2]
- Director, Banyan Tree Indochina (GP) Company Limited

2007-Present :
- Managing Director, Laguna Resorts & Hotels Public Company Limited

นายโฮ กวงจิง[1] | กรรมการ

อายุ 55 ปี
คุณวุฒิสูงสุดทางการศึกษาและประวัติการฝึกอบรมกรรมการ
- ปริญญาตรี สาขาสถาปัตยกรรมศาสตร์ (เกียรตินิยมเหรียญทอง) มหาวิทยาลัยแห่งประเทศสิงคโปร์

สัดส่วนการถือหุ้นในบริษัทฯ : ไม่มี
ความสัมพันธ์ทางครอบครัวระหว่างผู้บริหาร :
น้องชายของนายโฮ กวงปิง และ อาของนายโฮ เรน ฮวา
ประสบการณ์ทำงานในระยะ 5 ปีย้อนหลัง
ปัจจุบัน :
- กรรมการผู้จัดการ (บริการด้านออกแบบ) และกรรมการ บริษัท ลากูน่า รีสอร์ท แอนด์ โฮเท็ล จำกัด (มหาชน)
- กรรมการ บริษัทที่เกี่ยวข้องของ บริษัท ลากูน่า รีสอร์ท แอนด์ โฮเท็ล จำกัด (มหาชน) บางบริษัท[2]
- กรรมการ บริษัท ไทยวาฟูดโปรดักส์ จำกัด (มหาชน)
- กรรมการ บริษัทที่เกี่ยวข้องของ บริษัท บันยัน ทรี โฮลดิ้งส์ จำกัด บางบริษัท
- กรรมการ บริษัท เอเชียผลิตภัณฑ์มันสำปะหลัง จำกัด
- กรรมการ Li-Ho Holdings (Private) Limited
- กรรมการ Chang Fung Company Limited
- กรรมการ PT Bintan Hotels
- กรรมการ Bibace Investments Ltd
- กรรมการ Freesia Investments Ltd

Mr. Ho KwonCjan[1] | Director

Age 55
Highest Educational Background and Director Certificate Program
- Bachelor of Architecture (Hons), National University of Singapore

Percentage of Shareholding in the Company : None
Family Relation between Management :
Mr. Ho KwonPing's younger brother and Mr. Ho Ren Hua's uncle
Working Experiences for the Past 5 Years
Present :
- Managing Director (Design Services) and Director, Laguna Resorts & Hotels Public Company Limited
- Director, Certain related companies of Laguna Resorts & Hotels Public Company Limited[2]
- Director, Thai Wah Food Products Public Company Limited
- Director, Certain related companies of Banyan Tree Holdings Limited
- Director, Asia Tapioca Products Company Limited
- Director, Li-Ho Holdings (Private) Limited
- Director, Chang Fung Company Limited
- Director, PT Bintan Hotels
- Director, Bibace Investments Ltd
- Director, Freesia Investments Ltd

นายวุฒิพล สุริยาภิวัฒน์
กรรมการอิสระ

อายุ 67 ปี
คุณวุฒิสูงสุดทางการศึกษาและประวัติการฝึกอบรมกรรมการ
- ปริญญาตรี สาขาบัญชี มหาวิทยาลัย นิว เซ้าท์ เวลส์ ประเทศออสเตรเลีย
- ปริญญาตรี สาขากฎหมาย มหาวิทยาลัยสุโขทัยธรรมาธิราช
- หลักสูตร Director Certification Program สมาคมส่งเสริมสถาบันกรรมการบริษัทไทย
- หลักสูตร Audit Committee Program สมาคมส่งเสริมสถาบันกรรมการบริษัทไทย
- หลักสูตรผู้บริหาร IMD เมืองโลซาน ประเทศสวิตเซอร์แลนด์

สัดส่วนการถือหุ้นในบริษัทฯ : ไม่มี
ความสัมพันธ์ทางครอบครัวระหว่างผู้บริหาร : ไม่มี
ประสบการณ์ทำงานในระยะ 5 ปีย้อนหลัง
ปัจจุบัน :
- กรรมการอิสระ และประธานกรรมการตรวจสอบและบริหารความเสี่ยง บริษัท ลากูน่า รีสอร์ท แอนด์ โฮเท็ล จำกัด (มหาชน)
- กรรมการอิสระ กรรมการตรวจสอบ และกรรมการสรรหาและกำหนดค่าตอบแทน บริษัท ไทยวาฟูดโปรดักส์ จำกัด (มหาชน)
- กรรมการอิสระ และประธานกรรมการตรวจสอบ บริษัท บางกอกแร้นช์ จำกัด (มหาชน)[3]
- กรรมการอิสระ กรรมการตรวจสอบ และกรรมการสรรหาและกำหนดค่าตอบแทน บริษัท แอล.พี.เอ็น. ดีเวลลอปเมนท์ จำกัด (มหาชน)

Mr. Vudhiphol Suriyabhivadh
Independent Director

Age 67
Highest Educational Background and Director Certificate Program
- Bachelor of Commerce (Accountancy), University of New South Wales, Australia
- Bachelor of Law, Sukhothai Thammathirat University
- Director Certification Program, Thai Institute of Directors Association
- Audit Committee Program, Thai Institute of Directors Association
- Executive Course, IMD Lausanne, Switzerland

Percentage of Shareholding in the Company : None
Family Relation between Management : No relation
Working Experiences for the Past 5 Years
Present :
- Independent Director and Audit and Risk Committee Chairman, Laguna Resorts & Hotels Public Company Limited
- Independent Director, Audit Committee Member and Nomination and Remuneration Committee Member, Thai Wah Food Products Public Company Limited
- Independent Director and Audit Committee Chairman, Bangkok Ranch Public Company Limited[3]
- Independent Director, Audit Committee Member and Nomination and Remuneration Committee Member, L.P.N. Development Public Company Limited

ดร.ชิงชัย หาญเจนลักษณ์
กรรมการอิสระ

อายุ 69 ปี
คุณวุฒิสูงสุดทางการศึกษาและประวัติการฝึกอบรมกรรมการ
- ปริญญาเอก สาขากฎหมายมหาชน มหาวิทยาลัย Caen ประเทศฝรั่งเศส
- หลักสูตร Director Accreditation Program สมาคมส่งเสริมสถาบันกรรมการบริษัทไทย
- หลักสูตร Audit Committee Program สมาคมส่งเสริมสถาบันกรรมการบริษัทไทย

สัดส่วนการถือหุ้นในบริษัทฯ : ไม่มี
ความสัมพันธ์ทางครอบครัวระหว่างผู้บริหาร : ไม่มี
ประสบการณ์ทำงานในระยะ 5 ปีย้อนหลัง
ปัจจุบัน :
- กรรมการอิสระ กรรมการตรวจสอบและบริหารความเสี่ยง และประธานกรรมการสรรหาและกำหนดค่าตอบแทน บริษัท ลากูน่า รีสอร์ท แอนด์ โฮเท็ล จำกัด (มหาชน)
- กรรมการอิสระ และกรรมการตรวจสอบ บริษัท ไทยวาฟูดโปรดักส์ จำกัด (มหาชน)
- ประธานกิตติมศักดิ์ สภาธุรกิจลุ่มแม่น้ำโขง
- ประธานกรรมการบริหาร โรงพยาบาลจักษุรัตนิน
- ประธานกรรมการบริหาร สำนักงานรับรองมาตรฐานและประเมินคุณภาพการศึกษา (องค์การมหาชน)
- กรรมการ บริษัท สปี ออยล์ แอนด์ แก๊ส เซอร์วิสเซส (ประเทศไทย) จำกัด
- กรรมการ บริษัท เอเชียน ไฟย์โตซูติคอลส์ จำกัด (มหาชน)[3]
- กรรมการ Societé Commercial Lao Company Limited ประเทศสาธารณรัฐประชาธิปไตยประชาชนลาว
- กรรมการบริหาร หอการค้าไทย
- กรรมการผู้ทรงคุณวุฒิ สภาการศึกษา
- ที่ปรึกษา บริษัท ล็อกซเล่ย์ จำกัด (มหาชน)
- เลขาธิการ มูลนิธิวิเทศพัฒนา

Dr. Jingjai Hanchanlash
Independent Director

Age 69
Highest Educational Background and Director Certificate Program
- Doctorate University de Caen (Mention droit), France
- Director Accreditation Program, Thai Institute of Directors Association
- Audit Committee Program, Thai Institute of Directors Association

Percentage of Shareholding in the Company : None
Family Relation between Management : No relation
Working Experiences for the Past 5 Years
Present :
- Independent Director, Audit and Risk Committee Member and Nomination and Remuneration Committee Chairman, Laguna Resorts & Hotels Public Company Limited
- Independent Director and Audit Committee Member, Thai Wah Food Products Public Company Limited
- Honorary Chairman, Greater Mekong Sub-Region Business Forum
- Chairman of the Executive Board, Rutnin Eye Hospital
- Chairman of Executive Committee, The Office for National Education Standards and Quality Assessment (Public Organization)
- Director, SPIE Oil & Gas Services (Thailand) Limited
- Director, Asian Phytoceuticals Public Company Limited[3]
- Director, Societé Commercial Lao Company Limited, Lao People's Democratic Republic
- Director and Member of Executive Board, Thai Chamber of Commerce
- Expert Committee, The Education Council
- Advisor, Loxley Public Company Limited
- Secretary General, Development Cooperation Foundation

นายอุดม วิชยาภัย
กรรมการอิสระ

อายุ 76 ปี
คุณวุฒิสูงสุดทางการศึกษาและประวัติการฝึกอบรมกรรมการ
- ปริญญาตรี สาขาบริหารธุรกิจ
  มหาวิทยาลัยบอสตัน ประเทศสหรัฐอเมริกา
- หลักสูตร Director Certification Program
  สมาคมส่งเสริมสถาบันกรรมการบริษัทไทย
- หลักสูตร Director Accreditation Program
  สมาคมส่งเสริมสถาบันกรรมการบริษัทไทย
- หลักสูตร Role of the Chairman Program
  สมาคมส่งเสริมสถาบันกรรมการบริษัทไทย
- หลักสูตร Finance for Non-Finance Directors
  สมาคมส่งเสริมสถาบันกรรมการบริษัทไทย
- หลักสูตร Audit Committee Program
  สมาคมส่งเสริมสถาบันกรรมการบริษัทไทย
- หลักสูตร Role of the Compensation Committee
  สมาคมส่งเสริมสถาบันกรรมการบริษัทไทย

สัดส่วนการถือหุ้นในบริษัทฯ : ไม่มี
ความสัมพันธ์ทางครอบครัวระหว่างผู้บริหาร : ไม่มี
ประสบการณ์ทำงานในระยะ 5 ปีย้อนหลัง
ปัจจุบัน :
- กรรมการอิสระ กรรมการตรวจสอบและบริหารความเสี่ยง
  และกรรมการสรรหาและกำหนดค่าตอบแทน
  บริษัท ลากูน่า รีสอร์ท แอนด์ โฮเท็ล จำกัด (มหาชน)
- กรรมการอิสระ และประธานกรรมการสรรหาและกำหนดค่าตอบแทน
  บริษัท ไทยวาฟูดโปรดักส์ จำกัด (มหาชน)
- ประธานกรรมการ บริษัท ภูเก็ต แฟนตาซี จำกัด (มหาชน)[3]
- กรรมการอิสระ ประธานกรรมการตรวจสอบ และกรรมการสรรหา
  บริษัท ไทยรับประกันภัยต่อ จำกัด (มหาชน)
- กรรมการอิสระ และกรรมการตรวจสอบ
  บริษัท ไทย-เยอรมัน เซรามิค อินดัสทรี่ จำกัด (มหาชน)
- กรรมการอิสระ บริษัท แอมคอร์ เฟล็กซิเบิ้ล กรุงเทพ จำกัด (มหาชน)[3]

Mr. Udom Vichayabhai
Independent Director

Age 76
Highest Educational Background and Director Certificate Program
- Bachelor of Business Administration, Boston University, USA
- Director Certification Program,
  Thai Institute of Directors Association
- Director Accreditation Program,
  Thai Institute of Directors Association
- Role of the Chairman Program,
  Thai Institute of Directors Association
- Finance for Non-Finance Directors,
  Thai Institute of Directors Association
- Audit Committee Program, Thai Institute of Directors Association
- Role of the Compensation Committee,
  Thai Institute of Directors Association

Percentage of Shareholding in the Company : None
Family Relation between Management : No relation
Working Experiences for the Past 5 Years
Present :
- Independent Director, Audit and Risk Committee Member and
  Nomination and Remuneration Committee Member,
  Laguna Resorts & Hotels Public Company Limited
- Independent Director and
  Nomination and Remuneration Committee Chairman,
  Thai Wah Food Products Public Company Limited
- Chairman, Phuket Fantasea Public Company Limited[3]
- Independent Director, Audit Committee Chairman
  and Nomination Committee Member,
  Thai Reinsurance Public Company Limited
- Independent Director and Audit Committee Member,
  Thai German Ceramic Industry Public Company Limited
- Independent Director,
  Amcor Flexibles Bangkok Public Company Limited[3]

นายสาธิต รังคสิริ
กรรมการอิสระ

อายุ 52 ปี
คุณวุฒิสูงสุดทางการศึกษาและประวัติการฝึกอบรมกรรมการ
- ปริญญาโท สาขาเศรษฐศาสตร์
  มหาวิทยาลัยแอตแลนต้า ประเทศสหรัฐอเมริกา
- หลักสูตร Director Accreditation Program
  สมาคมส่งเสริมสถาบันกรรมการบริษัทไทย
- หลักสูตร AMP 186 (Advance Management Program)
  Harvard Business School ประเทศสหรัฐอเมริกา
- หลักสูตร Director Certification Program
  สมาคมส่งเสริมสถาบันกรรมการบริษัทไทย

สัดส่วนการถือหุ้นในบริษัทฯ : ไม่มี
ความสัมพันธ์ทางครอบครัวระหว่างผู้บริหาร : ไม่มี
ประสบการณ์ทำงานในระยะ 5 ปีย้อนหลัง
ปัจจุบัน :
- กรรมการอิสระ และกรรมการสรรหาและกำหนดค่าตอบแทน
  บริษัท ลากูน่า รีสอร์ท แอนด์ โฮเท็ล จำกัด (มหาชน)
- กรรมการอิสระ ประธานกรรมการตรวจสอบ และ
  กรรมการสรรหาและกำหนดค่าตอบแทน
  บริษัท ไทยวาฟูดโปรดักส์ จำกัด (มหาชน)

Mr. Satit Rungkasiri
Independent Director

Age 52
Highest Educational Background and Director Certificate Program
- MA (ECON), Atlanta University, USA
- Director Accreditation Program,
  Thai Institute of Directors Association
- AMP 186 (Advance Management Program),
  Harvard Business School, USA
- Director Certification Program, Thai Institute of Directors Association

Percentage of Shareholding in the Company : None
Family Relation between Management : No relation
Working Experiences for the Past 5 Years
Present :
- Independent Director and
  Nomination and Remuneration Committee Member,
  Laguna Resorts & Hotels Public Company Limited
- Independent Director, Audit Committee Chairman and
  Nomination and Remuneration Committee Member
  Thai Wah Food Products Public Company Limited

นายเอเรียล พี วีร่า[1] | กรรมการ

อายุ 59 ปี
คุณวุฒิสูงสุดทางการศึกษาและประวัติการฝึกอบรมกรรมการ
- ปริญญาโท สาขาบริหารธุรกิจ มหาวิทยาลัยแห่งประเทศสิงคโปร์
- ปริญญาตรี สาขาบริหารธุรกิจ มหาวิทยาลัยเดอะอีสต์ ประเทศฟิลิปปินส์
- ผู้สอบบัญชีรับอนุญาต ประเทศฟิลิปปินส์

สัดส่วนการถือหุ้นในบริษัทฯ : ไม่มี
ความสัมพันธ์ทางครอบครัวระหว่างผู้บริหาร : ไม่มี
ประสบการณ์ทำงานในระยะ 5 ปีย้อนหลัง
ปัจจุบัน :
- กรรมการ บริษัท ลากูน่า รีสอร์ท แอนด์ โฮเท็ล จำกัด (มหาชน) และบริษัทที่เกี่ยวข้องบางบริษัท[2]
- ประธานกรรมการ / กรรมการ บริษัทที่เกี่ยวข้องของบริษัท บันยัน ทรี โฮลดิ้งส์ จำกัด บางบริษัท
- กรรมการผู้จัดการกลุ่ม / กรรมการ บริษัท บันยัน ทรี โฮลดิ้งส์ จำกัด
- กรรมการ บริษัท ทรอปิคอล รีสอร์ท จำกัด และบริษัทที่เกี่ยวข้องบางบริษัท

Mr. Ariel P. Vera[1] | Director

Age 59
Highest Educational Background and Director Certificate Program
- Master of Business Administration, National University of Singapore
- Bachelor of Science in Business Administration, University of the East, Philippines
- Certified Public Accountant, Philippines

Percentage of Shareholding in the Company : None
Family Relation between Management : No relation
Working Experiences for the Past 5 Years
Present :
- Director, Laguna Resorts & Hotels Public Company Limited and certain related companies[2]
- Chairman / Director, Certain related companies of Banyan Tree Holdings Limited
- Group Managing Director / Director, Banyan Tree Holdings Limited
- Director, Tropical Resorts Limited and certain related companies

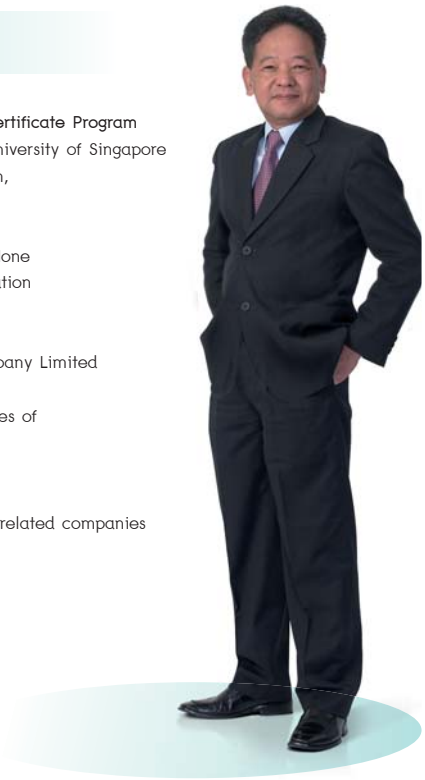

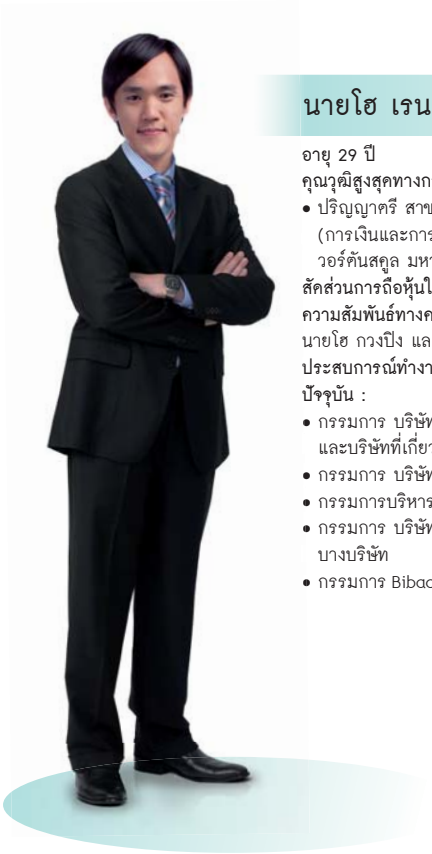

นายโฮ เรน ฮวา[1][4] | กรรมการ

อายุ 29 ปี
คุณวุฒิสูงสุดทางการศึกษาและประวัติการฝึกอบรมกรรมการ
- ปริญญาตรี สาขาเศรษฐศาสตร์ (การเงินและการจัดการ) (เกียรตินิยม) วอร์ตันสคูล มหาวิทยาลัยเพนซิลเวเนีย ประเทศสหรัฐอเมริกา

สัดส่วนการถือหุ้นในบริษัทฯ : ไม่มี
ความสัมพันธ์ทางครอบครัวระหว่างผู้บริหาร : บุตรชายของ นายโฮ กวงปิง และ หลานชายของ นายโฮ กวงจิง
ประสบการณ์ทำงานในระยะ 5 ปีย้อนหลัง
ปัจจุบัน :
- กรรมการ บริษัท ลากูน่า รีสอร์ท แอนด์ โฮเท็ล จำกัด (มหาชน) และบริษัทที่เกี่ยวข้องบางบริษัท[2]
- กรรมการ บริษัท ไทยวาฟูดโปรดักส์ จำกัด (มหาชน)
- กรรมการบริหาร - พัฒนาองค์กร บริษัท บันยัน ทรี โฮลดิ้งส์ จำกัด
- กรรมการ บริษัทที่เกี่ยวข้องของบริษัท บันยัน ทรี โฮลดิ้งส์ จำกัด บางบริษัท
- กรรมการ Bibace Investments Ltd

Mr. Ho Ren Hua[1][4] | Director

Age 29
Highest Educational Background and Director Certificate Program
- Bachelor of Science in Economics with Honors, concentrating in Finance and Management, The Wharton School, University of Pennsylvania, USA

Percentage of Shareholding in the Company : None
Family Relation between Management : Mr. Ho KwonPing's son and Mr. Ho KwonCjan's nephew
Working Experiences for the Past 5 Years
Present :
- Director, Laguna Resorts & Hotels Public Company Limited and certain related companies[2]
- Director, Thai Wah Food Products Public Company Limited
- Executive Director - Corporate Development, Banyan Tree Holdings Limited
- Director, Certain related companies of Banyan Tree Holdings Limited
- Director, Bibace Investments Ltd

นายสจ๊วต เดวิด เรดดิ้ง [1] | กรรมการ

อายุ 44 ปี
คุณวุฒิสูงสุดทางการศึกษาและประวัติการฝึกอบรมกรรมการ
- ปริญญาตรี สาขาบัญชี
  มหาวิทยาลัยเวสเทอร์นซิดนีย์ ประเทศออสเตรเลีย
- Associate Chartered Accountant,
  Institute of Chartered Accountants ประเทศออสเตรเลีย
- หลักสูตร Director Certification Program
  สมาคมส่งเสริมสถาบันกรรมการบริษัทไทย

สัดส่วนการถือหุ้นในบริษัทฯ : ไม่มี
ความสัมพันธ์ทางครอบครัวระหว่างผู้บริหาร : ไม่มี
ประสบการณ์ทำงานในระยะ 5 ปีย้อนหลัง
ปัจจุบัน :
- กรรมการ บริษัท ลากูน่า รีสอร์ท แอนด์ โฮเท็ล จำกัด (มหาชน)
  และบริษัทที่เกี่ยวข้องบางบริษัท [2]

2552-ปัจจุบัน :
- ผู้อำนวยการ ฝ่ายบัญชีและการเงิน
  บริษัท ลากูน่า รีสอร์ท แอนด์ โฮเท็ล จำกัด (มหาชน)

2551-2552 :
- ผู้ช่วยผู้อำนวยการอาวุโส ฝ่ายบัญชีและการเงิน
  บริษัท ลากูน่า รีสอร์ท แอนด์ โฮเท็ล จำกัด (มหาชน)

2549-2551 :
- ผู้ช่วยผู้อำนวยการ ฝ่ายบัญชีและการเงิน
  บริษัท ลากูน่า รีสอร์ท แอนด์ โฮเท็ล จำกัด (มหาชน)

Mr. Stuart David Reading [1] | Director

Age 44
Highest Educational Background and Director Certificate Program
- Bachelor of Business Degree in Accounting,
  University of Western Sydney, Australia
- Associate Chartered Accountant,
  Institute of Chartered Accountants in Australia
- Director Certification Program,
  Thai Institute of Directors Association

Percentage of Shareholding in the Company : None
Family Relation between Management : No relation
Working Experiences for the Past 5 Years
Present :
- Director, Laguna Resorts & Hotels Public Company Limited
  and certain related companies [2]

2009-Present
- Vice President - Finance,
  Laguna Resorts & Hotels Public Company Limited

2008-2009
- Senior Assistant Vice President - Finance,
  Laguna Resorts & Hotels Public Company Limited

2006-2008
- Assistant Vice President - Finance,
  Laguna Resorts & Hotels Public Company Limited

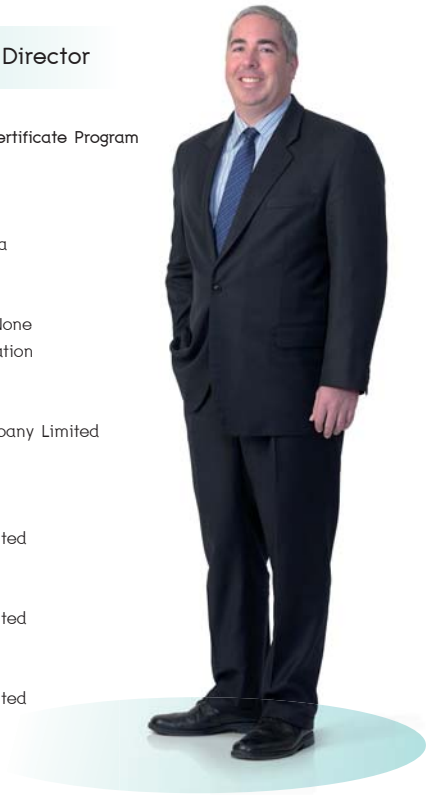

หมายเหตุ
กรรมการและผู้บริหารทุกท่าน "ไม่มี" ประวัติการกระทำผิดกฎหมาย
(1) ผู้มีอำนาจลงนามผูกพันบริษัทฯ ตามหนังสือรับรอง
(2) รายละเอียดตามที่ปรากฏในหัวข้อ "ข้อมูลการดำรงตำแหน่งของกรรมการและผู้บริหารของบริษัทฯ ณ วันที่ 31 ธันวาคม 2554"
(3) มิใช่บริษัทจดทะเบียนในตลาดหลักทรัพย์แห่งประเทศไทย
(4) นายโฮ เรน ฮวา ได้รับการแต่งตั้งเป็นกรรมการใหม่ของบริษัทฯ แทนที่นายสตีฟเฟน เมอร์เรย์ สมอลล์ ซึ่งลาออกจากตำแหน่งกรรมการบริษัทฯ เมื่อวันที่ 7 พฤศจิกายน 2554 นายโฮ เรน ฮวา ดำรงตำแหน่งเป็นกรรมการบริษัทฯ โดยมีผลตั้งแต่วันที่ 8 พฤศจิกายน 2554 เป็นต้นไป ทั้งนี้ ตามมติที่ประชุมคณะกรรมการบริษัทฯ ในวันเดียวกัน

Remark
No directors or management of the Company have any record of committing any illegal action.
(1) Authorized directors as shown in the Company Affidavit
(2) Details as shown in the section of "Position of Directors and Management as at 31 December 2011"
(3) Not a listed company in the Stock Exchange of Thailand
(4) Mr. Ho Ren Hua, a new director of the Company, was appointed to replace Mr. Steven Murray Small who resigned from his directorship of the Company on November 7, 2011. Mr. Ho Ren Hua took up the post of Director effective November 8, 2011 in accordance with the resolution at the Board of Directors' Meeting on the same day.

คณะผู้บริหารของบริษัทฯ ณ วันที่ 31 ธันวาคม 2554
MANAGEMENT OF THE COMPANY AS AT 31 DECEMBER 2011

ชื่อ / Name	ตำแหน่ง / Position	ประวัติ / Profile
คณะผู้บริหาร **Management**		"รายละเอียดตามที่ปรากฏในหัวข้อ คณะกรรมการบริษัทฯ ณ วันที่ 31 ธันวาคม 2554" "Profile as shown in the section of Board of Directors as at 31 December 2011"
นายโฮ กวงปิง Mr. Ho KwonPing	ประธานกรรมการบริหาร Chief Executive Officer	
นายสุรพล สุปรัชญา Mr. Surapon Supratya	รองประธานกรรมการบริหาร Deputy Chairman	
นายไมเคิล รามอน ไอลิ่ง Mr. Michael Ramon Ayling	กรรมการผู้จัดการ Managing Director	
นายโฮ กวงจิง Mr. Ho KwonCjan	กรรมการผู้จัดการ (บริการด้านออกแบบ) Managing Director (Design Services)	
นายสจ๊วต เดวิด เรดดิ้ง Mr. Stuart David Reading	ผู้อำนวยการ ฝ่ายบัญชีและการเงิน Vice President - Finance	
นายอีมิลิโอ ลามาส คาร์รีราส[1] Mr. Emilio Llamas-Carreras[1]	รองกรรมการผู้จัดการ Deputy Managing Director	"โปรดดูประวัติในหน้าถัดไป" "Profile as shown in the following page"
เลขานุการบริษัทฯ **Company Secretary**		
นางสาวศิริวรรณ สกุลคีรีวัฒน์ Ms. Sirivan Skulkerevathana	ผู้ช่วยผู้อำนวยการอาวุโส ฝ่ายการเงิน Senior Assistant Vice President - Finance	

หมายเหตุ

กรรมการและผู้บริหารทุกท่าน "ไม่มี" ประวัติการกระทำผิดกฎหมาย

(1) นายอีมิลิโอ ลามาส คาร์รีราส ได้รับการแต่งตั้งเป็นรองกรรมการผู้จัดการ โดยมีผลตั้งแต่วันที่ 1 เมษายน 2554 และ เข้าข่ายเป็นผู้บริหารของบริษัทฯ ตามนิยามของสำนักงานคณะกรรมการกำกับหลักทรัพย์และตลาดหลักทรัพย์

Remark

No directors or management of the Company have any record of committing any illegal action

(1) Effective April 1, 2011 Mr. Emilio Llamas-Carreras who was appointed to be Deputy Managing Director are considered management of the Company in accordance with the definition of the Securities and Exchange Commission.

นายอีมิลิโอ ลามาส คาร์รีราส
รองกรรมการผู้จัดการ

อายุ 55 ปี
คุณวุฒิสูงสุดทางการศึกษาและประวัติการฝึกอบรมกรรมการ
- ปริญญาตรี สาขาวิศวกรรมการเกษตร
  มหาวิทยาลัยเซวีย่า ประเทศสเปน
- ปริญญาตรี สาขาบริหารจัดการโรงแรม
  มหาวิทยาลัยเซวีย่า ประเทศสเปน
- ประกาศนียบัตรวิชาชีพชั้นสูง สาขาบริหารธุรกิจ
  มหาวิทยาลัยเซวีย่า ประเทศสเปน

สัดส่วนการถือหุ้นในบริษัทฯ : ไม่มี
ความสัมพันธ์ทางครอบครัวระหว่างผู้บริหาร : ไม่มี
ประสบการณ์ทำงานในระยะ 5 ปีย้อนหลัง
ปัจจุบัน :
- รองกรรมการผู้จัดการ
  บริษัท ลากูน่า รีสอร์ท แอนด์ โฮเท็ล จำกัด (มหาชน)

2551-2553
- ผู้จัดการทั่วไป โรงแรมบันยัน ทรี มายาโกบา (เม็กซิโก)

2548-2551
- ผู้จัดการทั่วไป โรงแรมบันยัน ทรี ภูเก็ต (ประเทศไทย)

Mr. Emilio Llamas-Carreras
Deputy Managing Director

Age 55
Highest Educational Background and Director Certificate Program
- Bachelor of Engineering in Agriculture,
  University of Seville, Spain
- Bachelor Degree in Hotel Management,
  University of Seville, Spain
- Diploma Degree in Business Administration
  University of Seville, Spain

Percentage of Shareholding in the Company : None
Family Relation between Management : No relation
Working Experiences for the Past 5 Years
Present :
- Deputy Managing Director,
  Laguna Resorts & Hotels Public Company Limited

2008-2010
- Area General Manager, Banyan Tree Mayakoba (Mexico)

2005-2008
- Area General Manager, Banyan Tree Phuket (Thailand)

นางสาวศิริวรรณ สกุลคีรีวัฒน์
ผู้ช่วยผู้อำนวยการอาวุโส ฝ่ายการเงิน และเลขานุการบริษัทฯ

อายุ 55 ปี
คุณวุฒิสูงสุดทางการศึกษาและประวัติการฝึกอบรมกรรมการ
- ปริญญาโท สาขาบริหารธุรกิจ มหาวิทยาลัยอินเดียนา
  ประเทศสหรัฐอเมริกา
- ปริญญาตรี สาขาบริหารธุรกิจ (เกียรตินิยม)
  วิทยาลัยอัสสัมชัญบริหารธุรกิจ (เอแบค)
  (ปัจจุบันคือ มหาวิทยาลัยอัสสัมชัญ)
- หลักสูตร Director Accreditation Program
  สมาคมส่งเสริมสถาบันกรรมการบริษัทไทย

สัดส่วนการถือหุ้นในบริษัทฯ : ไม่มี
ความสัมพันธ์ทางครอบครัวระหว่างผู้บริหาร : ไม่มี
ประสบการณ์ทำงานในระยะ 5 ปีย้อนหลัง
ปัจจุบัน :
- กรรมการ บริษัทที่เกี่ยวข้องของบริษัท ลากูน่า รีสอร์ท แอนด์ โฮเท็ล จำกัด (มหาชน)
  บางบริษัท*
- กรรมการ บริษัท ไทยวาฟูดโปรดักส์ จำกัด (มหาชน)

2551-ปัจจุบัน :
- ผู้ช่วยผู้อำนวยการอาวุโส ฝ่ายการเงิน และเลขานุการบริษัทฯ
  บริษัท ลากูน่า รีสอร์ท แอนด์ โฮเท็ล จำกัด (มหาชน)

2545-2551 :
- ผู้ช่วยผู้อำนวยการ ฝ่ายการเงิน
  บริษัท ลากูน่า รีสอร์ท แอนด์ โฮเท็ล จำกัด (มหาชน)

2541-2551 :
- กรรมการ บริษัท ลากูน่า รีสอร์ท แอนด์ โฮเท็ล จำกัด (มหาชน)

Ms. Sirivan Skulkerevathana
Senior Assistant Vice President - Finance and Company Secretary

Age 55
Highest Educational Background and Director Certificate Program
- Master of Business Administration, Indiana University, USA
- Bachelor of Business Administration (Hons),
  Assumption Business Administration College (ABAC)
  (Currently known as Assumption University of Thailand)
- Director Accreditation Program, Thai Institute of Directors Association

Percentage of Shareholding in the Company : None
Family Relation Between Management : No relation
Working Experiences for the Past 5 Years
Present :
- Director, Certain related companies of
  Laguna Resorts & Hotels Public Company Limited*
- Director, Thai Wah Food Products Public Company Limited

2008-Present :
- Senior Assistant Vice President - Finance and Company Secretary,
  Laguna Resorts & Hotels Public Company Limited

2002-2008 :
- Assistant Vice President - Finance,
  Laguna Resorts & Hotels Public Company Limited

1998-2008 :
- Director, Laguna Resorts & Hotels Public Company Limited

หมายเหตุ
กรรมการและผู้บริหารทุกท่าน "ไม่มี" ประวัติการกระทำผิดกฎหมาย
* รายละเอียดตามที่ปรากฏในหัวข้อ
"รายละเอียดเกี่ยวกับกรรมการของบริษัทย่อย ณ วันที่ 31 ธันวาคม 2554"

Remark
No directors or management of the Company have any record of committing any illegal action.
* Details as shown in the section of
"Information on the Directors of Subsidiaries as at 31 December 2011"

ข้อมูลการดำรงตำแหน่งของกรรมการและผู้บริหารของบริษัทฯ ณ วันที่ 31 ธันวาคม 2554
DETAILS OF POSITIONS OF DIRECTORS AND MANAGEMENT AS AT 31 DECEMBER 2011

รายชื่อ / Name List	LRH	บริษัทย่อย / Subsidiaries															
		AVCI	BGL	BT1	BT2	BT3	BT4	BTD	BTG(S)	BTG(T)	CGL	L3	LBTG	LBTL	LCL	LEL	LGL
1 นายโฮ กวงปิง Mr. Ho KwonPing	BoDC, CEO, M	-	-	-	-	-	-	-	-	-	-	-	-	-	-	-	-
2 นายสุรพล สุปรัชญา Mr. Surapon Supratya	/, DC, M	-	/	-	-	-	-	-	-	/	-	-	-	-	-	-	-
3 นายไมเคิล รามอน ไอลิ่ง Mr. Michael Ramon Ayling	/, MD, M	-	/	/	/	/	/	/	/	/	/	/	-	/	-	/	/
4 นายโฮ กวงจิง Mr. Ho KwonCjan	/, MD, M	-	/	/	/	/	/	/	-	/	-	/	-	/	-	-	/
5 นายวุฒิพล สุริยาภิวัฒน์ Mr.Vudhiphol Suriyabhivadh	ID, ARCC	-	-	-	-	-	-	-	-	-	-	-	-	-	-	-	-
6 ดร. ชิงชัย หาญเจนลักษณ์ Dr. Jingjai Hanchanlash	ID, ARC, NRCC	-	-	-	-	-	-	-	-	-	-	-	-	-	-	-	-
7 นายอุดม วิชยาภัย Mr. Udom Vichayabhai	ID, ARC, NRC	-	-	-	-	-	-	-	-	-	-	-	-	-	-	-	-
8 นายสาธิต รังคสิริ Mr. Satit Rungkasiri	ID, NRC	-	-	-	-	-	-	-	-	-	-	-	-	-	-	-	-
9 นายเอเรียล พี วีร่า Mr. Ariel P. Vera	/	-	-	-	-	-	-	-	/	-	/	-	/	-	-	-	-
10 นายโฮ เรน ฮวา Mr. Ho Ren Hua	/	-	-	-	-	-	-	-	-	-	-	-	/	-	-	-	-
11 นายสจ๊วต เดวิด เรดดิ้ง Mr. Stuart David Reading	/, M	BoDC	/	/	/	/	/	/	/	/	/	/	-	/	-	/	/
12 นายอีมิลิโอ ลามาส คาร์รีราส Mr. Emilio Llamas-Carreras	M	-	-	-	-	-	-	-	-	-	-	-	-	-	-	-	-

หมายเหตุ
BoDC = ประธานกรรมการบริษัท
CEO = ประธานกรรมการบริหาร
DC = รองประธานกรรมการบริหาร
MD = กรรมการผู้จัดการ
ID = กรรมการอิสระ
/ = กรรมการ
ARCC = ประธานกรรมการตรวจสอบและบริหารความเสี่ยง
ARC = กรรมการตรวจสอบและบริหารความเสี่ยง
NRCC = ประธานกรรมการสรรหาและกำหนดค่าตอบแทน
NRC = กรรมการสรรหาและกำหนดค่าตอบแทน
- = ไม่ดำรงตำแหน่งใด ๆ
M = ผู้บริหารตามคำนิยามของสำนักงานคณะกรรมการกำกับหลักทรัพย์และตลาดหลักทรัพย์

Remark
BoDC = Board of Director Chairman
CEO = Chief Executive Officer
DC = Deputy Chairman
MD = Managing Director
ID = Independent Director
/ = Director
ARCC = Audit and Risk Committee Chairman
ARC = Audit and Risk Committee Member
NRCC = Nomination and Remuneration Committee Chairman
NRC = Nomination and Remuneration Committee Member
- = None
M = Management according to the definition of the Securities and Exchange Commission

รายชื่อ / Name List	บริษัทย่อย / Subsidiaries													บริษัทร่วม Associated Companies		บริษัทที่เกี่ยวข้องกัน Related Companies		
	LHC	LLL	LSC	LVL	MCP	PKRD	PSD	TLDC	TWDC	TWPL	TWRH	TWT	TWT2	LBTH	TRL	BI	HHBR	USC
1 นายโฮ กวงปิง Mr. Ho KwonPing	-	-	-	-	-	-	-	-	-	-	-	-	-	-	BoDC	/	-	-
2 นายสุรพล สุปรัชญา Mr. Surapon Supratya	-	-	-	-	/	-	/	-	-	-	-	/	-	/	-	-	-	-
3 นายไมเคิล รามอน ไอลิ่ง Mr. Michael Ramon Ayling	/	/	/	/	/	/	/	/	/	/	/	/	/	/	-	-	-	-
4 นายโฮ กวงจิง Mr. Ho KwonCjan	-	-	/	-	/	/	/	-	/	/	/	/	/	/	-	/	-	-
5 นายวุฒิพล สุริยาภิวัฒน์ Mr.Vudhiphol Suriyabhivadh	-	-	-	-	-	-	-	-	-	-	-	-	-	-	-	-	-	-
6 ดร. ชิงชัย หาญเจนลักษณ์ Dr. Jingjai Hanchanlash	-	-	-	-	-	-	-	-	-	-	-	-	-	-	-	-	-	-
7 นายอุดม วิชยาภัย Mr. Udom Vichayabhai	-	-	-	-	-	-	-	-	-	-	-	-	-	-	-	-	-	-
8 นายสาธิต รังคสิริ Mr. Satit Rungkasiri	-	-	-	-	-	-	-	-	-	-	-	-	-	-	-	-	-	-
9 นายเอเรียล พี วีร่า Mr. Ariel P. Vera	-	-	-	-	-	-	-	-	-	-	-	-	-	/	/	-	-	-
10 นายโฮ เรน ฮวา Mr. Ho Ren Hua	-	-	-	-	-	-	-	-	-	-	-	-	-	/	-	/	-	-
11 นายสจ๊วต เควิด เรคดิ้ง Mr. Stuart David Reading	/	/	/	/	/	/	/	/	/	/	/	/	/	-	-	-	-	-
12 นายอีมิลิโอ ลามาส คาร์รีราส Mr. Emilio Llamas-Carreras	-	-	-	-	-	-	-	-	-	-	-	-	-	-	-	-	-	-

รายละเอียดเกี่ยวกับกรรมการของบริษัทย่อย ณ วันที่ 31 ธันวาคม 2554
INFORMATION ON THE DIRECTORS OF SUBSIDIARIES AS AT 31 DECEMBER 2011

รายชื่อ / Name List	บริษัทย่อย / Subsidiaries														
	AVCI	BGL	BT1	BT2	BT3	BT4	BTD	BTG(S)	BTG(T)	CGL	L3	LBTG	LBTL	LCL	LEL
1 นายสุรพล สุปรัชญา Mr. Surapon Supratya	-	/	-	-	-	-	-	-	/	-	-	-	-	-	-
2 นายไมเคิล รามอน ไอลิ่ง Mr. Michael Ramon Ayling	-	/	/	/	/	/	/	/	/	/	/	-	/	-	/
3 นายโฮ กวงจิง Mr. Ho KwonCjan	-	/	/	/	/	/	/	-	/	-	/	-	/	-	-
4 นายเอเรียล พี วีร่า Mr. Ariel P. Vera	-	-	-	-	-	-	-	/	-	/	-	/	-	-	-
5 นางสาวศิริวรรณ สกุลคีรีวัฒน์ Ms. Sirivan Skulkerevathana	-	/	/	/	/	/	/	-	/	-	/	-	/	-	/
6 นายควน เชท Mr. Kuan Chiet	-	/	/	/	/	/	/	-	/	-	/	-	/	-	/
7 นายนิยม ทัศนีย์ทิพากร Mr. Niyom Tassaneetipagorn	-	/	/	/	/	/	/	-	/	-	/	-	/	-	/
8 นายสจ๊วต เควิด เรคดิ้ง Mr. Stuart David Reading	BoDC	/	/	/	/	/	/	/	/	/	/	-	/	-	/
9 นางอารีวรรณ์ อำพรไพบูลย์ Ms. Areewan Umpornpaiboon	/	/	/	/	/	/	/	-	/	/	/	-	/	-	/
10 นายชานคราร์ ชานคราน Mr. Shankar Chandran	-	-	-	-	-	-	-	-	/	-	-	-	-	-	-
11 นางแคลร์ เชียง ซี งอ Ms. Claire Chiang See Ngoh	-	-	-	-	-	-	-	/	/	-	-	-	-	-	-
12 นายพิทักษ์ บุญพจนสุนทร Mr. Phitak Boonpojanasoontorn	-	-	-	-	-	-	-	-	-	-	-	-	-	-	-
13 นายโฮ เรน ฮวา Mr. Ho Ren Hua	-	-	-	-	-	-	-	-	-	-	-	/	-	-	-
14 นายเอ็ดดี้ ซี ฮอก ไล Mr. Eddy See Hock Lye	-	-	-	-	-	-	-	/	-	-	-	/	-	-	-
15 นายภาสพงฐ์ นันทรักษ์ Mr. Passapong Nantarak	-	/	/	/	/	/	/	-	-	-	/	-	/	-	/
16 นายสิทธิโชค เดชภิบาล Mr. Sittichok Deachpibal	-	-	-	-	-	-	/	-	-	-	-	-	-	-	-
17 นายเจอร์ราดุส พาสเซ็น Mr. Gerardus J.L.M. Van Paassen	-	-	-	-	-	-	-	-	-	-	-	-	-	-	-
18 นายอำนวย นวโชคิไชยกุล Mr. Amnuay Navachotechaiyakul	-	-	-	-	-	-	-	-	-	-	-	-	-	-	-
19 นายอัศวิน เหมือนสร้อย Mr. Ussawin Mouensoi	-	-	-	-	-	-	-	-	-	-	-	-	-	/	-
20 นายบุญ ยงสกุล Mr. Boon Yongsakul	-	-	-	-	-	-	-	-	-	-	-	-	-	-	-
21 นางสาวศรีญา ยงสกุล Ms. Sriya Yongsakul	-	-	-	-	-	-	-	-	-	-	-	-	-	-	-

หมายเหตุ
/ = กรรมการ , - = ไม่ดำรงตำแหน่งใดๆ
ชื่อเต็มของบริษัทปรากฏในหัวข้อ "ชื่อย่อและชื่อเต็มของบริษัท"

Remark
/ = Director, - = None
Full Company name as shown in the section of "Abbreviations"

รายชื่อ / Name List		บริษัทย่อย / Subsidiaries													
		LGL	LHC	LLL	LSC	LVL	MCP	PKRD	PSD	TLDC	TWDC	TWPL	TWRH	TWT	TWT2
1 นายสุรพล Mr. Surapon	สุปรัชญา Supratya	-	-	-	-	-	/	-	/	-	-	-	-	/	-
2 นายไมเคิล Mr. Michael	รามอน ไอลิ่ง Ramon Ayling	/	/	/	/	/	/	/	/	/	/	/	/	/	/
3 นายโฮ Mr. Ho	กวงจิง KwonCjan	/	-	-	/	-	/	/	/	-	/	/	/	/	/
4 นายเอเรียล Mr. Ariel	พี วีร่า P. Vera	-	-	-	-	-	-	-	-	-	-	-	-	-	-
5 นางสาวศิริวรรณ Ms. Sirivan	สกุลคีรีวัฒน์ Skulkerevathana	/	-	/	/	/	/	/	/	-	/	/	/	/	/
6 นายควน Mr. Kuan	เชท Chiet	/	-	-	/	-	/	/	/	-	/	/	/	/	/
7 นายนิยม Mr. Niyom	ทัศนีย์ทิพากร Tassaneetipagorn	/	-	/	/	/	/	/	/	-	/	/	/	/	/
8 นายสจ๊วต Mr. Stuart	เดวิด เรดคิ้ง David Reading	/	/	/	/	/	/	/	/	/	/	/	/	/	/
9 นางอารีวรรณ์ Ms. Areewan	อำพรไพบูลย์ Umpornpaiboon	/	-	-	/	/	/	/	/	-	/	/	/	/	/
10 นายชานคราร์ Mr. Shankar	ชานคราน Chandran	-	-	-	-	-	-	-	-	-	-	-	-	-	-
11 นางแคลร์ Ms. Claire	เชียง ซี งอ Chiang See Ngoh	-	-	-	-	-	-	-	-	-	-	-	-	-	-
12 นายพิทักษ์ Mr. Phitak	บุญพจนสุนทร Boonpojanasoontorn	-	-	-	-	-	-	-	-	/	-	-	-	-	-
13 นายโฮ Mr. Ho	เรน ฮวา Ren Hua	-	-	-	-	-	-	-	-	-	-	-	-	-	-
14 นายเอ็ดดี้ Mr. Eddy	ซี ฮอก ไล See Hock Lye	-	-	-	-	-	-	-	-	-	-	-	-	-	-
15 นายภาสพงฐ์ Mr. Passapong	นันทรักษ์ Nantarak	/	/	/	/	/	/	/	/	-	/	/	/	/	/
16 นายสิทธิโชค Mr. Sittichok	เดชภิบาล Deachpibal	/	-	-	-	-	-	-	-	-	-	-	-	-	-
17 นายเจอร์ราคุส Mr. Gerardus	พาสเซ็น J.L.M. Van Paassen	-	/	-	-	-	-	-	-	-	-	-	-	-	-
18 นายอำนวย Mr. Amnuay	นวโชคิไชยกุล Navachotechaiyakul	-	/	-	-	-	-	-	-	-	-	-	-	-	-
19 นายอัศวิน Mr. Ussawin	เหมือนสร้อย Mouensoi	-	-	-	-	-	-	-	-	-	-	-	-	-	-
20 นายบุญ Mr. Boon	ยงสกุล Yongsakul	-	-	/	-	-	-	-	-	-	-	-	-	-	-
21 นางสาวศรีญา Ms. Sriya	ยงสกุล Yongsakul	-	-	/	-	-	-	-	-	-	-	-	-	-	-

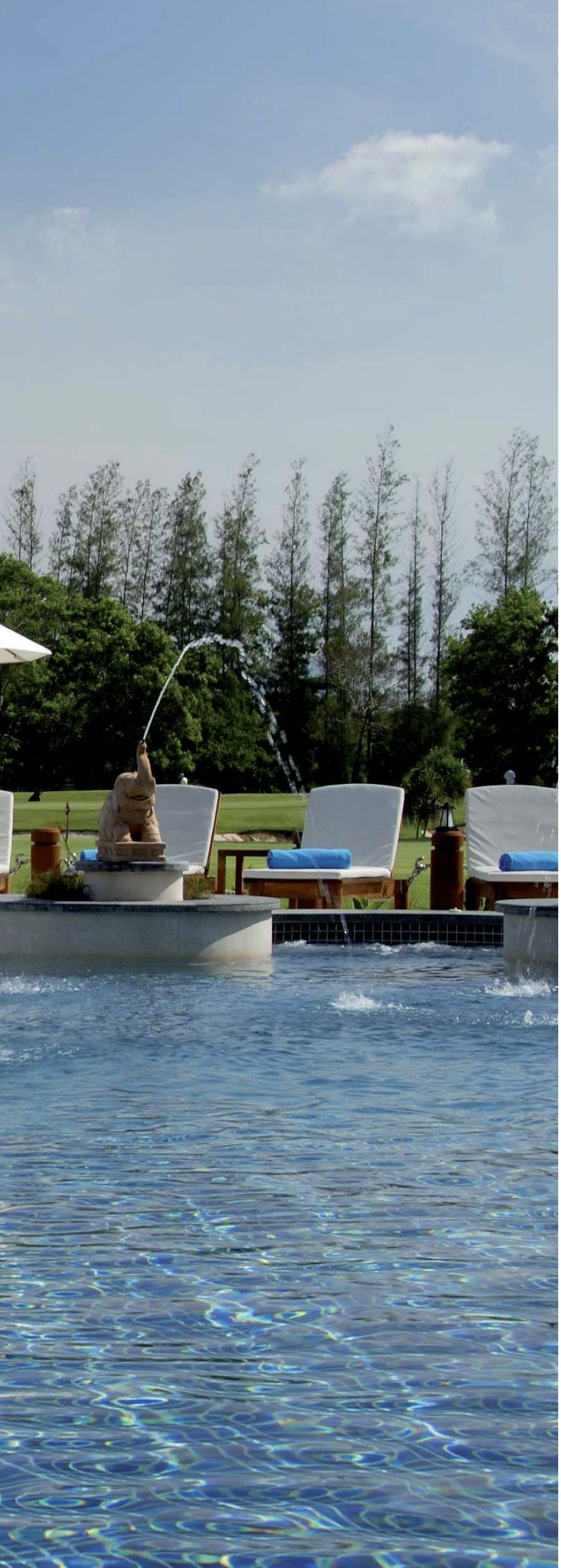

โรงแรมลากูน่า ฮอลิเดย์ คลับ ภูเก็ต รีสอร์ท
Laguna Holiday Club Phuket Resort

คณะผู้บริหารของ ลากูน่า ภูเก็ต ณ วันที่ 31 ธันวาคม 2554
LAGUNA PHUKET MANAGEMENT TEAM AS AT 31 DECEMBER 2011

Michael Ramon Ayling, Managing Director,
Laguna Resorts & Hotels Public Company Limited
ไมเคิล รามอน ไอลิ่ง / กรรมการผู้จัดการ
บริษัท ลากูน่า รีสอร์ท แอนด์ โฮเท็ล จำกัด (มหาชน)

Emilio Llamas-Carreras, Deputy Managing Director,
Laguna Resorts & Hotels Public Company Limited
อีมิลิโอ ลามาส คาร์รีราส / รองกรรมการผู้จัดการ
บริษัท ลากูน่า รีสอร์ท แอนด์ โฮเท็ล จำกัด (มหาชน)

Stuart David Reading, Vice President - Finance,
Laguna Resorts & Hotels Public Company Limited
สจ๊วต เดวิด เรดดิ้ง / ผู้อำนวยการ ฝ่ายบัญชีและการเงิน
บริษัท ลากูน่า รีสอร์ท แอนด์ โฮเท็ล จำกัด (มหาชน)

Niyom Tassaneetipagorn, Senior Assistant Vice President - Corporate Affairs and Community Relations,
Laguna Resorts & Hotels Public Company Limited
นิยม ทัศนีย์ทิพากร / ผู้ช่วยผู้อำนวยการอาวุโส
ฝ่ายประสานงานองค์กรและชุมชนสัมพันธ์
บริษัท ลากูน่า รีสอร์ท แอนด์ โฮเท็ล จำกัด (มหาชน)

Francois Huet, Area General Manager, Banyan Tree Phuket
ฟรองซัวส์ ฮูเอท์ / ผู้จัดการทั่วไปประจำเขต โรงแรมบันยัน ทรี ภูเก็ต

Jerry John, General Manager, Angsana Laguna Phuket
เจอร์รี่ จอห์น / ผู้จัดการทั่วไป โรงแรมอังสนา ลากูน่า ภูเก็ต

Peter Komposch, General Manager, Dusit Thani Laguna Phuket
ปีเตอร์ คอมพอส / ผู้จัดการทั่วไป โรงแรมดุสิต ธานี ลากูน่า ภูเก็ต

Christoph W. Berger, General Manager, Laguna Beach Resort
คริสต๊อฟ เบอร์เกอร์ / ผู้จัดการทั่วไป โรงแรมลากูน่า บีช รีสอร์ท

Darren Shaw, General Manager,
Outrigger Laguna Phuket Resort and Villas
ดาเรน ชอว์ / ผู้จัดการทั่วไป
เอ้าท์ริกเกอร์ ลากูน่า ภูเก็ต รีสอร์ท แอนด์ วิลล่า

Robert De Graaff, General Manager,
Best Western Allamanda Laguna Phuket
โรเบิร์ต เดอ กราฟฟ์ / ผู้จัดการทั่วไป
เบสท์ เวสเทิร์น อัลลามันดา ลากูน่า ภูเก็ต

Gerardus J.L.M. Van Paassen, Assistant Vice President — Laguna Holiday Club / Laguna Holiday Club Limited
เจอราร์ดุส โจฮานน์ ลอเรนเซี่ยน มาเรีย แวน พาสเซ็น
ผู้ช่วยผู้อำนวยการฝ่ายบริหาร / บริษัท ลากูน่า ฮอลิเดย์ คลับ จำกัด

Loh Hai Thong, Senior Assistant Vice President - Services,
Laguna Service Company Limited
โล ไฮ ทอง / ผู้ช่วยผู้อำนวยการอาวุโส ฝ่ายการบริการ
บริษัท ลากูน่าเซอร์วิส จำกัด

Niphon Kitisook, Senior Assistant Vice President - Resort & Property Development
Laguna Resorts & Hotels Public Company Limited
นิพนธ์ กิติสุข / ผู้ช่วยผู้อำนวยการอาวุโส
ฝ่ายพัฒนารีสอร์ทและอสังหาริมทรัพย์
บริษัท ลากูน่า รีสอร์ท แอนด์ โฮเท็ล จำกัด (มหาชน)

Passapong Nantarak, Assistant Vice President — Legal,
Laguna Resorts & Hotels Public Company Limited
ภาสพงฐ์ นันทรักษ์ / ผู้ช่วยผู้อำนวยการ ฝ่ายกฎหมาย
บริษัท ลากูน่า รีสอร์ท แอนด์ โฮเท็ล จำกัด (มหาชน)

Dan Guy Simmons, Senior Assistant Vice President — Banyan Tree Residences & Laguna Property, Laguna Grande Limited
แดน กาย ซิมมอนส์ / ผู้ช่วยผู้อำนวยการอาวุโส — บันยันทรี เรสซิเดนท์ และ ลากูน่า พร็อพเพอร์ตี้ / บริษัท ลากูน่า แกรนด์ จำกัด

Debra F. Dionysius, Assistant Vice President - Destination Marketing,
Laguna Resorts & Hotels Public Company Limited
เด็บร่า เฟย์ ไดโอนีเซียส / ผู้ช่วยผู้อำนวยการ ฝ่ายการตลาด
บริษัท ลากูน่า รีสอร์ท แอนด์ โฮเท็ล จำกัด (มหาชน)

Nitra Trup-udom, Director of Human Resources,
Laguna Resorts & Hotels Public Company Limited
นิทรา ทรัพย์อุดม / ผู้จัดการอาวุโส ฝ่ายทรัพยากรบุคคล
บริษัท ลากูน่า รีสอร์ท แอนด์ โฮเท็ล จำกัด (มหาชน)

Suthasinee Rukmit, Director of Community Relations,
Laguna Resorts & Hotels Public Company Limited
สุธาสินี รักมิตร / ผู้จัดการอาวุโส ฝ่ายประสานงานองค์กรและชุมชนสัมพันธ์
บริษัท ลากูน่า รีสอร์ท แอนด์ โฮเท็ล จำกัด (มหาชน)

Wansiri Lolak, Director of Information Technology,
Laguna Resorts & Hotels Public Company Limited
วันศิริ หล่อลักษณ์ / ผู้จัดการอาวุโส ฝ่ายเทคโนโลยีสารสนเทศ
บริษัท ลากูน่า รีสอร์ท แอนด์ โฮเท็ล จำกัด (มหาชน)

Passaraporn Kaotan, Director of Operations — Canal Village and Estate Services, Laguna Grande Limited
ภัสราภรณ์ เกาทัณฑ์ / ผู้จัดการอาวุโสฝ่ายปฏิบัติการ — คาแนล วิลเลจ และ บริการโครงการที่พักอาศัย / บริษัท ลากูน่า แกรนด์ จำกัด

Mark S. Breit, Regional Director of Recreation and Leisure — Phuket, Bintan, Lang Co, Laguna Excursions Limited
มาร์ค ไบร์ท / ผู้จัดการภูมิภาคอาวุโส ฝ่ายกิจกรรมสันทนาการและการท่องเที่ยว — ภูเก็ต บินตัน ลังโก / บริษัท ลากูน่า เอ็กซ์เคอร์ชั่น จำกัด

Bubpha Prateep Na Talang, Senior Manager — Rental Pool Owner Services, Laguna Grande Limited
บุบผา ประทีป ณ ถลาง / ผู้จัดการอาวุโส — เรนเติ้ล พูล โอนเนอร์ เซอร์วิส / บริษัท ลากูน่า แกรนด์ จำกัด

Timothy K. Haddon, Director of Golf, Laguna Grande Limited
ทิโมเท เควิน เฮ็ดดอน / ผู้จัดการอาวุโส สนามกอล์ฟ
บริษัท ลากูน่า แกรนด์ จำกัด

Front row from left to right | แถวหน้าจากซ้ายไปขวา

Darren Shaw, ดาเรน ชอว์ • Christoph W. Berger, คริสต๊อฟ เบอร์เกอร์ • Francois Huet, ฟรองซัวส์ ฮูเอท์ • Emilio Llamas Carreras, อีมิลิโอ ลามาส คาร์รีราส • Michael Ramon Ayling, ไมเคิล รามอน ไอลิ่ง • Niyom Tassaneetipagorn, นิยม ทัศนีย์ทิพากร • Jerry John, เจอร์รี่ จอห์น • Peter Komposch, ปีเตอร์ คอมพอส • Gerardus J.L.M. Van Paassen, เจอราร์ดุส โจฮานน์ ลอเรนเซี่ยน มาเรีย แวน พาสเซ็น • Robert De Graaff, โรเบิร์ต เดอ กราฟฟ์

Second row from left to right | แถวหลังจากซ้ายไปขวา

Loh Hai Thong, โล ไฮ ทอง • Nitra Trup-udom, นิทรา ทรัพย์อุดม • Bubpha Prateep Na Talang, บุบผา ประทีป ณ ถลาง • Niphon Kitisook, นิพนธ์ กิติสุข • Mark S. Breit, มาร์ค ไบร์ท Timothy K. Haddon, ทิโมเท เควิน เฮ็ดดอน • Passapong Nantarak, ภาสพงฐ์ นันทรักษ์ • Passaraporn Kaotan, ภัสราภรณ์ เกาทัณฑ์ • Debra F. Dionysius, เด็บร่า เฟย์ ไดโอนีเซียส Suthasinee Rukmit, สุธาสินี รักมิตร

เดอะลอฟท์
The Lofts

ข้อมูลทั่วไป

สำนักงานใหญ่

บริษัท ลากูน่า รีสอร์ท แอนด์ โฮเท็ล จำกัด (มหาชน)
อาคารไทยวา 1 ชั้น 6 และ 22
21/11, 21/12 บี, 21/13, 21/65 และ 21/66
ถนนสาทรใต้ แขวงทุ่งมหาเมฆ
เขตสาทร กรุงเทพฯ 10120 ประเทศไทย
โทรศัพท์ 66 (0) 2677 4455 โทรสาร 66 (0) 2285 0733

สำนักงานสาขา

สาขาที่ 1
390 ถนนศรีสุนทร ตำบลเชิงทะเล
อำเภอถลาง จังหวัดภูเก็ต 83110 ประเทศไทย

สาขาที่ 2
390/1 หมู่ที่ 1 ถนนศรีสุนทร ตำบลเชิงทะเล
อำเภอถลาง จังหวัดภูเก็ต 83110 ประเทศไทย

สาขาที่ 3
390/62 หมู่ที่ 1 ถนนศรีสุนทร ตำบลเชิงทะเล
อำเภอถลาง จังหวัดภูเก็ต 83110 ประเทศไทย

สาขาที่ 4
57 หมู่ที่ 4 ถนนศรีสุนทร ตำบลเชิงทะเล
อำเภอถลาง จังหวัดภูเก็ต 83110 ประเทศไทย

Homepages

www.lagunaresorts.com (เว็บไซต์ธุรกิจ)
www.lagunaphuket.com (เว็บไซต์การตลาด)

ทะเบียนบริษัทเลขที่

0107535000371 (เดิม บมจ. 70)

ประเภทธุรกิจหลัก

ธุรกิจโรงแรม และธุรกิจพัฒนาอสังหาริมทรัพย์

ทุนจดทะเบียน

2,116,753,580 บาท

ทุนที่ออกและชำระแล้ว

1,666,827,010 บาท

จำนวนและประเภทหุ้นที่ได้ออก และมูลค่าต่อหุ้น

หุ้นสามัญจำนวน 166,682,701 หุ้น
มูลค่าหุ้นละ 10 บาท

ข้อจำกัดสัดส่วนผู้ถือหุ้นต่างด้าว

ไม่เกินร้อยละ 49 ของหุ้นที่ได้ออก และได้ชำระแล้วทั้งหมดของบริษัทฯ

อัตราส่วนที่ยินยอมให้ บริษัทหลักทรัพย์จัดการกองทุนรวมเพื่อผู้ลงทุนต่างด้าว จำกัด ลงทุนในหรือมีไว้ซึ่งหุ้นของบริษัทฯ

ไม่เกินร้อยละ 20 ของหุ้นที่ได้ออกและได้ชำระแล้วทั้งหมดของบริษัทฯ

นโยบายการจ่ายเงินปันผล

ประกอบไปด้วย 2 ส่วน ดังนี้

1) ส่วนคงที่ คิดเป็น 1 ใน 3 ของกำไรสุทธิของงบการเงินรวมสำหรับปีที่สามารถจัดสรรให้กับผู้ถือหุ้น และ
2) ส่วนผันแปร ซึ่งจะขึ้นอยู่กับดุลยพินิจของคณะกรรมการบริษัทฯ จากการพิจารณาถึงเงินสดที่มีอยู่หลังจากที่ได้คำนึงถึงค่าใช้จ่ายฝ่ายทุนรายการใหญ่ๆ และข้อตกลงในการชำระหนี้คืนในปีต่อไป

จำนวนพนักงาน

139 คน (เฉพาะพนักงานที่สังกัด บริษัท ลากูน่า รีสอร์ท แอนด์ โฮเท็ล จำกัด (มหาชน) ณ วันที่ 31 ธันวาคม 2554)

General Information

Head Office

Laguna Resorts & Hotels Public Company Limited
Thai Wah Tower I, 6th and 22nd floor
21/11, 21/12B, 21/13, 21/65 and 21/66
South Sathorn Road, Tungmahamek,
Sathorn, Bangkok 10120, Thailand
Telephone 66 (0) 2677 4455 Facsimile 66 (0) 2285 0733

Branches

Branch 1
390 Srisoontorn Road, Cherngtalay,
Thalang, Phuket 83110, Thailand

Branch 2
390/1 Moo 1, Srisoontorn Road, Cherngtalay,
Thalang, Phuket 83110, Thailand

Branch 3
390/62 Moo 1, Srisoontorn Road, Cherngtalay,
Thalang, Phuket 83110, Thailand

Branch 4
57 Moo 4, Srisoontorn Road, Cherngtalay,
Thalang, Phuket 83110, Thailand

Homepages

www.lagunaresorts.com (Corporate Website)
www.lagunaphuket.com (Marketing Website)

Corporate Registration number

0107535000371 (Former: Bor Mor Jor 70)

Type of Major Businesses

Hotel Business and Property Development

Registered Capital

Baht 2,116,753,580

Issued and Paid-up Capital

Baht 1,666,827,010

No. and Type of Shares Issued and Par Value

166,682,701 ordinary shares
at the par value of Baht 10 per share

Foreign Limit

Not exceeding 49 percent of total issued and paid-up shares of the Company

Percentage Allowed For Thai Trust Fund Management Co., Ltd.

Not exceeding 20 percent of the total issued and paid-up shares of the Company

The Dividend Policy

is structured into 2 components as follows:

1) A fixed component amounting to one-third of the consolidated net profit for the year attributable to the shareholders; and
2) A variable component subject to the Board of Directors' discretion on the availability of cash after taking into account major capital expenditure and debt repayment obligations in the following year.

Total Employees

139 employees (Only employees employed by Laguna Resorts & Hotels Public Company Limited as of 31 December 2011)

บริษัทที่บริษัทฯ ถือครองตั้งแต่ร้อยละ 10 ขึ้นไป
Companies in which the Company's Shareholding Exceeds 10 percent

บริษัท (ชื่อย่อ) Company (Abbreviation)	ประเภทกิจการ Type of Business	สำนักงานใหญ่ Head Office	ทุนจดทะเบียน (บาท) Registered Capital (Baht)	มูลค่าที่ตราไว้ (บาท/หุ้น) Par Value (Baht/Share)	ทุนชำระแล้ว (บาท) Paid-Up Capital (Baht)	สัดส่วนการถือหุ้น (ทางตรง+ทางอ้อม*) (%) Shareholding Proportion (Direct+Indirect*) (%)	โทรศัพท์ Telephone	โทรสาร Facsimile
AVCI	ธุรกิจขายสิทธิการพักในที่พักตากอากาศ / Holiday club membership	บินตัน / Bintan	USD2,335,000	USD10.00	USD700,000	100.00	(62) 770 693 402	(62) 770 693 402
BGL	ธุรกิจโรงแรม / Hotel operations	ภูเก็ต / Phuket	1,546,000,000	100.00	1,546,000,000	100.00	66 (0) 7632 4101-7	66 (0) 7627 1808
BI	ธุรกิจลงทุน / Investment holdings	บริทิช เวอร์จิน ไอร์แลนด์ British Virgin Islands	USD50,000	USD0.01	USD10,100	19.80	(65) 6849 5888	(65) 6849 5713
BT1	พัฒนาอสังหาริมทรัพย์ / Property development	ภูเก็ต / Phuket	20,930,000	100.00	20,930,000	100.00	66 (0) 7636 2300	66 (0) 7636 2301-2
BT2	พัฒนาอสังหาริมทรัพย์ / Property development	ภูเก็ต / Phuket	19,100,000	100.00	19,100,000	100.00	66 (0) 7636 2300	66 (0) 7636 2301-2
BT3	พัฒนาอสังหาริมทรัพย์ / Property development	ภูเก็ต / Phuket	7,750,000	100.00	7,750,000	100.00	66 (0) 7636 2300	66 (0) 7636 2301-2
BT4	พัฒนาอสังหาริมทรัพย์ / Property development	ภูเก็ต / Phuket	14,550,000	100.00	14,550,000	100.00	66 (0) 7636 2300	66 (0) 7636 2301-2
BTD	พัฒนาอสังหาริมทรัพย์ / Property development	ภูเก็ต / Phuket	80,000,000	100.00	80,000,000	100.00	66 (0) 7636 2300	66 (0) 7636 2301-2
BTG(S)	ร้านขายสินค้า / Sale of merchandise	สิงคโปร์ / Singapore	-**	-**	SGD432,000	51.00	(65) 6849 5888	(65) 6462 0186
BTG(T)	ร้านขายสินค้า / Sale of merchandise	กรุงเทพฯ / Bangkok	7,750,000	100.00	7,750,000	51.00	66 (0) 2677 3100	66 (0) 2677 3200
CGL	ธุรกิจลงทุน / Investment holding	ฮ่องกง / Hong Kong	HKD10,000	HKD1.00	HKD2	100.00	(852) 2598 5234	(852) 2598 7500
HHBR	หยุดดำเนินกิจการชั่วคราว / Dormant	กรุงเทพฯ / Bangkok	10,000,000	10.00	10,000,000	10.00	66 (0) 2454 0037	66 (0) 2454 1097
L3	พัฒนาอสังหาริมทรัพย์ / Property development	ภูเก็ต / Phuket	100,000	100.00	100,000	100.00	66 (0) 7636 2300	66 (0) 7636 2301-2
LBTG	ค้าขายและค้าปลีกสินค้าอุปโภคและบริโภคในโรงแรมรีสอร์ท / Trading and retailing of consumer goods in resorts	ยูนนาน / Yunnan	USD75,000	-	USD75,000	51.00	86 888 533 1111	86 888 533 2222
LBTH	ธุรกิจโรงแรมและพัฒนาอสังหาริมทรัพย์ / Hotel operations and property development	ยูนนาน / Yunnan	USD18,400,000	-	USD18,400,000	49.04	86 888 533 1111	86 888 533 2222
LBTL	ธุรกิจโรงแรมและพัฒนาอสังหาริมทรัพย์ / Hotel operations and property development	ภูเก็ต / Phuket	500,000,000	100.00	500,000,000	100.00	66 (0) 7632 4374	66 (0) 7632 4375
LCL	ยังไม่เปิดดำเนินกิจการ / Dormant	กรุงเทพฯ / Bangkok	1,000,000	100.00	1,000,000	85.00	66 (0) 2677 4455	66 (0) 2285 0733
LEL	ธุรกิจให้บริการด้านท่องเที่ยว / Travel operations	ภูเก็ต / Phuket	8,000,000	100.00	8,000,000	49.00	66 (0) 7636 2300	66 (0) 7636 2370
LGL	ธุรกิจสนามกอล์ฟและพัฒนาอสังหาริมทรัพย์ / Operating a golf club and property development	ภูเก็ต / Phuket	1,000,000,000	100.00	1,000,000,000	100.00	66 (0) 7636 2300	66 (0) 7636 2301-2

หมายเหตุ

* นับเฉพาะบริษัทที่บริษัทฯ ถือครองผ่านบริษัทย่อย (ตั้งแต่ร้อยละ 50) เท่านั้น

** นับตั้งแต่วันที่ 30 มกราคม 2549 หลักเกณฑ์เกี่ยวกับทุนจดทะเบียนและมูลค่าที่ตราไว้ต่อหุ้นของบริษัทที่จดทะเบียนในประเทศสิงคโปร์ได้ถูกยกเลิกโดยผลแห่งกฎหมาย

ชื่อเต็มของบริษัทปรากฏในหัวข้อ "ชื่อย่อและชื่อเต็มของบริษัท"

Remark

* Taking into account only on companies in which the Company has shareholding through a subsidiary(ies) (exceeding 50 percent)

** With effect from 30 January 2006, the concepts of authorized/registered capital and par value have been abolished by law in respect of all Singapore companies.

Full Company name as shown in the section of "Abbreviations"

บริษัทที่บริษัทฯ ถือครองตั้งแต่ร้อยละ 10 ขึ้นไป
Companies in which the Company's Shareholding Exceeds 10 percent

บริษัท (ชื่อย่อ) Company (Abbreviation)	ประเภทกิจการ Type of Business	สำนักงานใหญ่ Head Office	ทุนจดทะเบียน (บาท) Registered Capital (Baht)	มูลค่าที่ตราไว้ (บาท/หุ้น) Par Value (Baht/Share)	ทุนชำระแล้ว (บาท) Paid-Up Capital (Baht)	สัดส่วนการถือหุ้น (ทางตรง+ทางอ้อม*) (%) Shareholding Proportion (Direct+Indirect*) (%)	โทรศัพท์ Telephone	โทรสาร Facsimile
LHC	ธุรกิจขายสิทธิการพักในที่พักตากอากาศ และพัฒนาอสังหาริมทรัพย์ / Holiday club membership and property development	ภูเก็ต / Phuket	330,000,000	100.00	330,000,000	100.00	66 (0) 7636 2400	66 (0) 7636 2401
LLL	พัฒนาอสังหาริมทรัพย์ / Property development	ภูเก็ต / Phuket	1,000,000	100.00	1,000,000	95.00	66 (0) 7636 2300	66 (0) 7636 2301-2
LSC	ให้บริการสาธารณูปโภคและบริการอื่นๆ แก่โรงแรมของบริษัทย่อย / Provide utilities and other services to hotels of the subsidiaries	ภูเก็ต / Phuket	90,500,000	100.00	90,500,000	72.90	66 (0) 7630 5639-42	66 (0) 7630 5643
LVL	ธุรกิจโรงแรม / Hotel operations	ภูเก็ต / Phuket	6,000,000	100.00	6,000,000	100.00	66 (0) 7633 6900	66 (0) 7633 6970
MCP	พัฒนาอสังหาริมทรัพย์ / Property development	กรุงเทพฯ / Bangkok	232,300,000	100.00	232,300,000	100.00	66 (0) 2677 4455	66 (0) 2285 0733
PKRD	พัฒนาอสังหาริมทรัพย์ / Property development	ภูเก็ต / Phuket	41,400,000	100.00	41,400,000	100.00	66 (0) 7636 2300	66 (0) 7636 2301-2
PSD	พัฒนาอสังหาริมทรัพย์ / Property development	กรุงเทพฯ / Bangkok	28,400,000	100.00	28,400,000	100.00	66 (0) 2677 4455	66 (0) 2285 0733
TLDC	พัฒนาอสังหาริมทรัพย์ / Property development	กรุงเทพฯ / Bangkok	251,000,000	1,000.00	251,000,000	50.00	66 (0) 2677 4455	66 (0) 2285 0733
TRL	ลงทุนและพัฒนารีสอร์ท / Resort investment and development	ฮ่องกง / Hong Kong	USD50,500,000	USD1.00	USD21,000,000	25.87	(852) 2525 8854	(852) 2845 2754
TWDC	พัฒนาอสังหาริมทรัพย์ / Property development	ภูเก็ต / Phuket	214,370,000	100.00	214,370,000	100.00	66 (0) 7636 2300	66 (0) 7636 2301-2
TWPL	ธุรกิจโรงแรม ให้เช่าพื้นที่อาคารสำนักงาน และพัฒนาอสังหาริมทรัพย์ / Hotel operations, lease of office building space and property development	กรุงเทพฯ / Bangkok	2,250,000,000	100.00	2,250,000,000	100.00	66 (0) 2677 4455	66 (0) 2285 0733
TWRH	ธุรกิจลงทุนและพัฒนาอสังหาริมทรัพย์ / Investment holding and property development	กรุงเทพฯ / Bangkok	1,250,000,000	100.00	1,250,000,000	100.00	66 (0) 2677 4455	66 (0) 2285 0733
TWT	ธุรกิจให้เช่าพื้นที่อาคารสำนักงาน / Lease of office building space	กรุงเทพฯ / Bangkok	455,000,000	100.00	455,000,000	100.00	66 (0) 2677 4455	66 (0) 2285 0733
TWT2	พัฒนาอสังหาริมทรัพย์ / Property development	กรุงเทพฯ / Bangkok	21,000,000	100.00	21,000,000	100.00	66 (0) 2677 4455	66 (0) 2285 0733
USC	ผลิตและจำหน่ายผลิตภัณฑ์มันสำปะหลัง / Manufacture and distribution of tapioca products	กรุงเทพฯ / Bangkok	787,500,000	10.00	785,360,380	16.27	66 (0) 2285 0040	66 (0) 2285 0270-1

หมายเหตุ

* นับเฉพาะบริษัทที่บริษัทฯ ถือครองผ่านบริษัทย่อย (ตั้งแต่ร้อยละ 50) เท่านั้น

** นับตั้งแต่วันที่ 30 มกราคม 2549 หลักเกณฑ์เกี่ยวกับทุนจดทะเบียนและมูลค่าที่ตราไว้ต่อหุ้นของบริษัทที่จดทะเบียนในประเทศสิงคโปร์ได้ถูกยกเลิกโดยผลแห่งกฎหมาย

ชื่อเต็มของบริษัทปรากฏในหัวข้อ "ชื่อย่อและชื่อเต็มของบริษัท"

Remark

* Taking into account only on companies in which the Company has shareholding through a subsidiary(ies) (exceeding 50 percent)

** With effect from 30 January 2006, the concepts of authorized/registered capital and par value have been abolished by law in respect of all Singapore companies.

Full Company name as shown in the section of "Abbreviations"

โครงสร้างการถือหุ้น ณ วันที่ 31 ธันวาคม 2554

Corporate Structure as at 31 December 2011

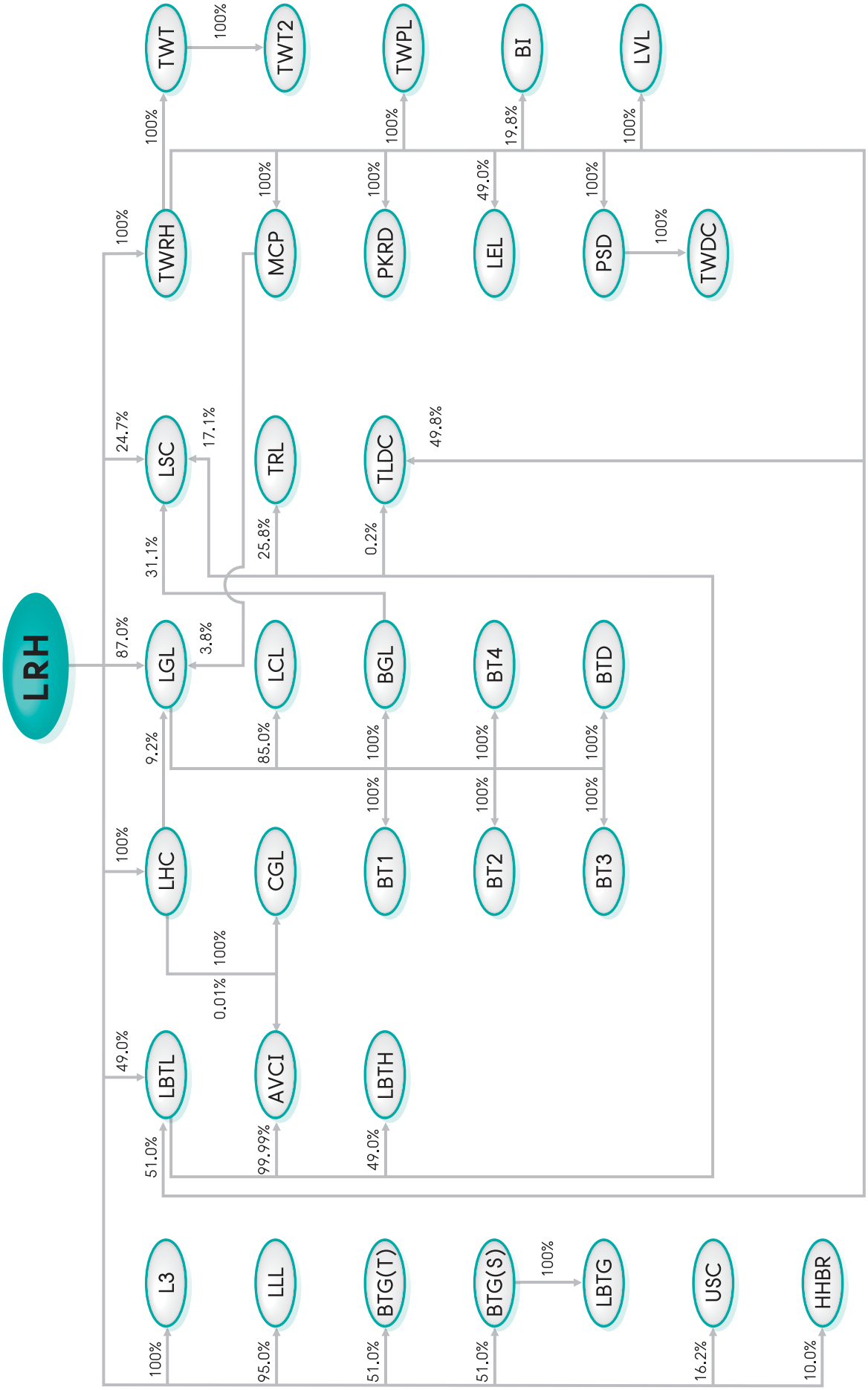

Remark: Full company name as shown in the section of "Abbreviations"

หมายเหตุ : ชื่อเต็มของบริษัทปรากฏในหัวข้อ "ชื่อย่อและชื่อเต็มของบริษัท"

ห้องนอนภายในบ้านพักพร้อมสระว่ายน้ำ 2 สระ
โครงการบันยัน ทรี ดับเบิ้ล พูล วิลล่า
Banyan Tree Double Pool Villa
Master Bedroom

รายชื่อผู้ถือหุ้นรายใหญ่ ณ วันที่ 30 ธันวาคม 2554# / Major shareholders as at 30 December 2011#

No.	รายชื่อผู้ถือหุ้น Shareholders	จำนวนหุ้นที่ถือ No. of Shares Held	จำนวนหุ้นที่ถือรวม Total Shareholdings	%
1.	กลุ่มบริษัท บันยัน ทรี โฮลดิ้งส์ จำกัด Banyan Tree Holdings Limited Group of Companies		91,422,911	54.8
	(1) บริษัท บันยัน ทรี โฮลดิ้งส์ จำกัด Banyan Tree Holdings Limited	74,632,342		
	(2) บริษัท บันยัน ทรี รีสอร์ท แอนด์ สปา (ไทยแลนด์) จำกัด * Banyan Tree Resorts & Spas (Thailand) Company Limited *	15,737,807		
	(3) บริษัทหลักทรัพย์ กิม เอ็ง จำกัด ** Kim Eng Securities Pte Ltd **	1,052,762		
2.	บริษัท ศูนย์รับฝากหลักทรัพย์ (ประเทศไทย) จำกัด เพื่อผู้ฝาก Thailand Securities Depository Co., Ltd. for Depositors		25,823,988	15.5
3.	บริษัทหลักทรัพย์จัดการกองทุนรวม เพื่อผู้ลงทุนต่างด้าว จำกัด *** Thai Trust Fund Management Co., Ltd. ***		23,469,665	14.1
4.	บริษัท ยูนิเวอร์แซล สตาร์ช จำกัด (มหาชน) Universal Starch Public Company Limited		3,513,100	2.1
5.	Goldman Sachs & Co		3,000,500	1.8
6.	นายสุวิทย์ เลาหะพลวัฒนา Mr. Suvit Laohapholwattana		2,402,300	1.4
7.	Citibank Nominees Singapore Pte Ltd - UBS AG London Branch - NRBS IPB Client SEG		1,374,400	0.8
8.	East Fourteen Limited - Dimensional EMER MKTS VALUE FD		1,342,400	0.8
9.	บริษัท ไทยเอ็นวีดีอาร์ จำกัด Thai NVDR Company Limited		1,270,508	0.8
10.	บริษัท ดุสิตธานี จำกัด (มหาชน) Dusit Thani Public Company Limited		1,250,000	0.8
	ผู้ถือหุ้นรายย่อยอื่น Other Minority Shareholders		11,812,929	7.1
	รวม Total		166,682,701	100.0

หมายเหตุ
= ณ วันปิดสมุดทะเบียนผู้ถือหุ้นครั้งล่าสุด ผู้ลงทุนสามารถดูข้อมูลผู้ถือหุ้นที่เป็นปัจจุบันก่อนการประชุมสามัญผู้ถือหุ้น ประจำปี 2555 ได้จาก www.lagunaresorts.com ซึ่งเป็นเว็บไซต์ธุรกิจของบริษัทฯ
* = บริษัท ซึ่งบริษัท บันยัน ทรี โฮลดิ้งส์ จำกัด มีอำนาจควบคุม
** = ถือหุ้นของบริษัทฯ เพื่อและในนามของบริษัท บันยัน ทรี โฮเต็ล แอนด์ รีสอร์ท จำกัด ซึ่งเป็นบริษัทย่อยที่บริษัท บันยัน ทรี โฮลดิ้งส์ จำกัด ถือหุ้นอยู่ทั้งหมด
*** = บริษัท บันยัน ทรี โฮลดิ้งส์ จำกัด ถือหน่วยลงทุน 18,175,265 หน่วย ในบริษัทหลักทรัพย์จัดการกองทุนรวมเพื่อผู้ลงทุนต่างด้าว จำกัด

Remarks:
= As at the last share register book closing date. Updated shareholder information prior to the 2012 Annual General Meeting can be accessed through www.lagunaresorts.com, the Company's corporate website.
* = A company which is under the control of Banyan Tree Holdings Limited.
** = Holds the Company shares for and on behalf of Banyan Tree Hotels & Resorts Pte. Ltd., a wholly-owned subsidiary of Banyan Tree Holdings Limited.
*** = Banyan Tree Holdings Limited holds 18,175,265 units in Thai Trust Fund Management Co., Ltd.

การจัดการ

โครงสร้างการจัดการ ณ วันที่ 31 ธันวาคม 2554

โครงสร้างคณะกรรมการบริษัทฯ และคณะกรรมการชุดย่อย

คณะกรรมการบริษัทฯ

คณะกรรมการบริษัทฯ ประกอบด้วยกรรมการจำนวน 11 ท่าน โดยมีกรรมการจำนวน 4 ท่านเป็นกรรมการอิสระ คิดเป็น 1 ใน 3 ของสมาชิกคณะกรรมการบริษัทฯ ทั้งหมด ดังนี้

Management

Management Structure as at 31 December 2011

Structure of the Board of Directors and its Sub-Committees

Board of Directors

The Board of Directors of the Company comprises 11 Directors, four of whom are Independent Directors representing one-third of total Board members as follows:

รายชื่อ / Name				ตำแหน่ง / Position
1. นายโฮ	กวงปิง	Mr. Ho	KwonPing	ประธานกรรมการ / Chairman
2. นายสุรพล	สุปรัชญา	Mr. Surapon	Supratya	กรรมการ / Director
3. นายไมเคิล	รามอน ไอลิ่ง	Mr. Michael	Ramon Ayling	กรรมการ / Director
4. นายโฮ	กวงจิง	Mr. Ho	KwonCjan	กรรมการ / Director
5. นายวุฒิพล	สุริยาภิวัฒน์	Mr. Vudhiphol	Suriyabhivadh	กรรมการอิสระ* / Independent Director*
6. ดร. ชิงชัย	หาญเจนลักษณ์	Dr. Jingjai	Hanchanlash	กรรมการอิสระ* / Independent Director*
7. นายอุดม	วิชยาภัย	Mr. Udom	Vichayabhai	กรรมการอิสระ* / Independent Director*
8. นายสาธิต	รังคสิริ	Mr. Satit	Rungkasiri	กรรมการอิสระ* / Independent Director*
9. นายเอเรียล	พี วีร่า	Mr. Ariel	P. Vera	กรรมการ / Director
10. นายโฮ	เรน ฮวา	Mr. Ho	Ren Hua	กรรมการ / Director
11. นายสจ๊วต	เดวิด เรดดิ้ง	Mr. Stuart	David Reading	กรรมการ / Director

* คำนิยามของ "กรรมการอิสระ" ได้เปิดเผยไว้ภายใต้หัวข้อ "การกำกับดูแลกิจการ"

* The definition of "Independent Director" is disclosed under the section of "Corporate Governance".

อำนาจหน้าที่และความรับผิดชอบของคณะกรรมการบริษัทฯ

คณะกรรมการบริษัทฯ มีหน้าที่หลักในการกำหนดนโยบายและยุทธศาสตร์โดยรวมของกลุ่มบริษัทฯ รวมทั้งดูแลการบริหารจัดการธุรกิจของกลุ่มบริษัทฯ อย่างมีประสิทธิผล นอกเหนือจากหน้าที่ที่ได้กำหนดไว้ตามกฎหมายแล้ว คณะกรรมการบริษัทฯ ยังมีหน้าที่และความรับผิดชอบดังนี้

1. กำหนดรูปแบบและอนุมัตินโยบายภาพรวม กลยุทธ์ และวัตถุประสงค์ทางการเงินของกลุ่มบริษัทฯ
2. ทบทวนผลการดำเนินงานด้านการเงินและรับผิดชอบต่องบการเงินของกลุ่มบริษัทฯ
3. กำกับดูแลและอนุมัติการริเริ่มการดำเนินงานหลักของกลุ่มบริษัทฯ งบประมาณประจำปี การลงทุนที่สำคัญและการตัดสินใจด้านเงินทุน
4. ให้ความมั่นใจว่าการควบคุมภายในรวมถึงการบริหารความเสี่ยงของกลุ่มบริษัทฯ ที่มีอย่างเพียงพอนั้นได้รับการทบทวนและประเมินผลอย่างสม่ำเสมอ
5. อนุมัติการเสนอชื่อบุคคลที่จะเข้ามาดำรงตำแหน่งในคณะกรรมการบริษัทฯ และอนุมัติการแต่งตั้งคณะกรรมการชุดย่อยต่างๆ
6. รับผิดชอบในการกำกับดูแลกิจการที่ดี และ
7. อนุมัติกฎบัตรของคณะกรรมการตรวจสอบและบริหารความเสี่ยง และกฎบัตรของคณะกรรมการสรรหาและกำหนดค่าตอบแทน เพื่อกำหนดขอบเขตหน้าที่และความรับผิดชอบของคณะกรรมการชุดย่อยทั้ง 2 คณะอย่างชัดเจน

Duties and Responsibilities of the Company's Board of Directors

The Board's primary functions are to set the Company's policy and overall strategy for the Group and to provide effective oversight of the management of the Group's business and affairs. Apart from its statutory duties, the responsibilities of the Board include:

1. Formulating and approving broad policies, strategies and financial objectives of the Group;
2. Reviewing the financial performance and taking responsibility for the financial statements of the Group;
3. Monitoring and approving the Group's key operational initiatives, annual budget, major investment and funding decisions;
4. Ensuring that the adequacy of internal controls and risk management of the Group is regularly reviewed and evaluated;
5. Approving the nominations of Board of Directors and appointments to the various Board committees;
6. Assuming responsibility for corporate governance; and
7. Approving the Charter of the Audit and Risk Committee and Nomination and Remuneration Committee so as to clearly state the scope of its duties and responsibilities.

หน้าที่ดังกล่าวนี้ คณะกรรมการบริษัทฯ สามารถดำเนินการได้โดยตรงหรือผ่านทางคณะกรรมการชุดย่อยต่างๆ ที่แต่งตั้งขึ้น อันได้แก่คณะกรรมการตรวจสอบและบริหารความเสี่ยง และคณะกรรมการสรรหาและกำหนดค่าตอบแทนเป็นหลักการมอบหมายหน้าที่จากคณะกรรมการบริษัทฯ ไปยังคณะกรรมการชุดย่อยต่างๆ ย่อมทำให้คณะกรรมการบริษัทฯ สามารถดำเนินงานได้อย่างมีประสิทธิภาพ โดยเป็นการมอบหมายให้คณะกรรมการชุดย่อยต่างๆ มีอำนาจตัดสินใจในประเด็นต่างๆ ภายใต้ขอบเขตอำนาจหน้าที่ที่กำหนดไว้ แต่ยังคงรักษาการควบคุมที่มีต่อนโยบายและการตัดสินใจหลักไว้

วาระการดำรงตำแหน่ง

กรรมการบริษัทฯ มีวาระการดำรงตำแหน่งคราวละ 3 ปี โดยกรรมการบริษัทฯ ซึ่งพ้นจากตำแหน่งตามวาระอาจได้รับการแต่งตั้งให้กลับเข้ามาดำรงตำแหน่งอีกได้

คณะกรรมการตรวจสอบและบริหารความเสี่ยง

คณะกรรมการตรวจสอบและบริหารความเสี่ยงประกอบด้วยกรรมการอิสระของบริษัทฯ จำนวน 3 ท่าน ดังนี้

รายชื่อ	คำแหน่ง
1. นายวุฒิพล สุริยาภิวัฒน์	ประธานกรรมการ
2. ดร. ชิงชัย หาญเจนลักษณ์	สมาชิก
3. นายอุดม วิชยาภัย	สมาชิก

นายวุฒิพล สุริยาภิวัฒน์ ประธานคณะกรรมการตรวจสอบและบริหารความเสี่ยง เป็นผู้มีความรู้และประสบการณ์เพียงพอในการสอบทานความน่าเชื่อถือของงบการเงิน ทั้งนี้ นายวุฒิพล สุริยาภิวัฒน์ มีประสบการณ์การสอบทานงบการเงินของบริษัทจดทะเบียนบางบริษัทในตลาดหลักทรัพย์แห่งประเทศไทย

อำนาจหน้าที่และความรับผิดชอบของคณะกรรมการตรวจสอบและบริหารความเสี่ยง

1. สอบทานให้มีการรายงานทางการเงินอย่างถูกต้องและเพียงพอ
2. สอบทานให้บริษัทฯ มีระบบการควบคุมภายในและการตรวจสอบภายในที่มีความเหมาะสมและมีประสิทธิภาพ และพิจารณาความเป็นอิสระของหน่วยงานตรวจสอบภายใน ตลอดจนให้ความเห็นชอบในการพิจารณาแต่งตั้ง โยกย้าย เลิกจ้าง หัวหน้าหน่วยงานตรวจสอบภายใน
3. พิจารณา คัดเลือก เสนอแต่งตั้ง บุคคลซึ่งมีความเป็นอิสระเพื่อทำหน้าที่เป็นผู้สอบบัญชีภายนอกของบริษัทฯ และเสนอค่าตอบแทนของบุคคลดังกล่าว รวมทั้งเข้าร่วมประชุมกับผู้สอบบัญชีภายนอกโดยไม่มีฝ่ายจัดการเข้าร่วมประชุมด้วยอย่างน้อยปีละ 1 ครั้ง
4. รับผิดชอบแก้ไขปัญหาความขัดแย้งระหว่างฝ่ายจัดการและผู้สอบบัญชีภายนอกเกี่ยวกับการรายงานทางการเงินของบริษัทฯ
5. สอบทานให้บริษัทฯ ปฏิบัติตามกฎหมายว่าด้วยหลักทรัพย์และตลาดหลักทรัพย์ ข้อกำหนดของตลาดหลักทรัพย์แห่งประเทศไทย และกฎหมายที่เกี่ยวข้องกับธุรกิจของบริษัทฯ

These functions are either carried out directly by the Board or through Sub-Committees established by the Board, principally the Audit and Risk Committee and Nomination and Remuneration Committee. The delegation of authority by the Board to Sub-Committees enables the Board to achieve operational efficiency by empowering these Sub-Committees to decide on matters within certain limits of authority and yet maintain control over major policies and decisions.

The Term of Office

The term of office of a director of the Board shall be 3 years. A director of the Board who vacates his/her office by rotation may be re-appointed.

Audit and Risk Committee

The Audit and Risk Committee comprises 3 Independent Directors of the Company as follows:

Name	Position
1. Mr. Vudhiphol Suriyabhivadh	Chairman
2. Dr. Jingjai Hanchanlash	Member
3. Mr. Udom Vichayabhai	Member

Mr. Vudhiphol Suriyabhivadh, the Chairman of the Audit and Risk Committee, has adequate expertise and experience to review the creditability of the financial reports. He gains his experience in reviewing the financial reports of some listed companies in the Stock Exchange of Thailand.

Duties and Responsibilities of the Audit and Risk Committee

1. To seek to ensure that the financial reports of the Company are accurate and sufficient;
2. To seek to ensure that the Company has appropriate and effective internal controls and internal audit systems as well as to determine the independence of the internal audit unit, and to approve the appointment, transfer and termination of employment of the chief of the internal audit unit;
3. To consider, select, nominate an independent person to be the external auditor of the Company and propose fees for such person, as well as to attend a non-management meeting with the external auditor at least once a year;
4. To be responsible for the resolution of disagreements between management and the external auditor regarding financial reporting;
5. To seek to ensure that the Company has complied with the law on securities and exchange, the Stock Exchange of Thailand's regulations, and the laws related to the business of the Company;

6. พิจารณารายการที่เกี่ยวโยงกันหรือรายการที่อาจมีความขัดแย้งทางผลประโยชน์ให้เป็นไปตามกฎหมาย และข้อกำหนดของตลาดหลักทรัพย์แห่งประเทศไทย ทั้งนี้ เพื่อให้มั่นใจว่ารายการดังกล่าวสมเหตุสมผลและเป็นประโยชน์สูงสุดต่อบริษัทฯ
7. สอบทานหรือหารือนโยบายที่เกี่ยวกับการประเมินและบริหารความเสี่ยง ตลอดจนขั้นตอนวิธีการที่ฝ่ายจัดการจะต้องปฏิบัติเพื่อกำกับดูแลและควบคุมความเสี่ยงดังกล่าว ตามที่คณะกรรมการตรวจสอบและบริหารความเสี่ยงจะเห็นควร
8. กำกับดูแลให้มีกระบวนการบริหารความเสี่ยงอย่างต่อเนื่อง และรายงานประเด็นปัญหาที่น่าเป็นห่วงทั้งหมดแก่คณะกรรมการบริษัทฯ
9. สอบทานและประเมินความเพียงพอของกฎบัตรคณะกรรมการตรวจสอบและบริหารความเสี่ยงทุกปี รวมทั้งเสนอต่อคณะกรรมการบริษัทฯ ให้มีการปรับปรุงแก้ไขตามความจำเป็น
10. จัดทำรายงานของคณะกรรมการตรวจสอบและบริหารความเสี่ยงเพื่อเปิดเผยในรายงานประจำปีของบริษัทฯ โดยประธานคณะกรรมการตรวจสอบและบริหารความเสี่ยงเป็นผู้ลงนามในรายงานดังกล่าว ทั้งนี้ โดยมีเนื้อหาซึ่งประกอบด้วยข้อมูลอย่างน้อยดังต่อไปนี้
    ก. ความเห็นเกี่ยวกับความถูกต้อง ครบถ้วน เป็นที่เชื่อถือได้ของรายงานทางการเงินของบริษัทฯ
    ข. ความเห็นเกี่ยวกับความเพียงพอของระบบควบคุมภายในของบริษัทฯ
    ค. ความเห็นเกี่ยวกับการปฏิบัติตามกฎหมายว่าด้วยหลักทรัพย์และตลาดหลักทรัพย์ ข้อกำหนดของตลาดหลักทรัพย์แห่งประเทศไทย หรือกฎหมายที่เกี่ยวข้องกับธุรกิจของบริษัทฯ
    ง. ความเห็นเกี่ยวกับความเหมาะสมของผู้สอบบัญชี
    จ. ความเห็นเกี่ยวกับรายการที่อาจมีความขัดแย้งทางผลประโยชน์
    ฉ. จำนวนการประชุมคณะกรรมการตรวจสอบและบริหารความเสี่ยงและการเข้าร่วมประชุมของกรรมการตรวจสอบแต่ละท่าน
    ช. ความเห็นหรือข้อสังเกตโดยรวมที่คณะกรรมการตรวจสอบและบริหารความเสี่ยงได้รับจากการปฏิบัติหน้าที่ตามกฎบัตร และ
    ซ. รายการอื่นที่เห็นว่าผู้ถือหุ้นและผู้ลงทุนทั่วไปควรทราบภายใต้ขอบเขตหน้าที่และความรับผิดชอบที่ได้รับมอบหมายจากคณะกรรมการบริษัทฯ
11. ในการปฏิบัติหน้าที่ของคณะกรรมการตรวจสอบและบริหารความเสี่ยง หากพบหรือมีข้อสงสัยว่ามีรายการหรือการกระทำดังต่อไปนี้ ซึ่งอาจมีผลกระทบอย่างมีนัยสำคัญต่อฐานะการเงินและผลการดำเนินงานของบริษัทฯ
    ก. รายการที่เกิดความขัดแย้งทางผลประโยชน์
    ข. การทุจริตหรือมีสิ่งผิดปกติหรือมีความบกพร่องที่สำคัญในระบบควบคุมภายใน
    ค. การฝ่าฝืนกฎหมายว่าด้วยหลักทรัพย์และตลาดหลักทรัพย์ ข้อกำหนดของตลาดหลักทรัพย์แห่งประเทศไทย หรือกฎหมายที่เกี่ยวข้องกับธุรกิจของบริษัทฯ

    ให้คณะกรรมการตรวจสอบและบริหารความเสี่ยงรายงานต่อคณะกรรมการของบริษัทฯ เพื่อดำเนินการปรับปรุงแก้ไขภายในเวลาที่คณะกรรมการตรวจสอบและบริหารความเสี่ยงเห็นสมควร หากคณะกรรมการของบริษัทฯ หรือฝ่ายจัดการไม่ดำเนินการให้มีการปรับปรุงแก้ไขภายในเวลาดังกล่าว กรรมการตรวจสอบและบริหารความเสี่ยงรายใดรายหนึ่งอาจรายงานว่ามีรายการหรือการกระทำดังกล่าวต่อสำนักงานคณะกรรมการกำกับหลักทรัพย์และตลาดหลักทรัพย์หรือตลาดหลักทรัพย์แห่งประเทศไทย

6. To seek to ensure that the connected transactions or transactions that may lead to conflicts of interests are in compliance with the laws and the Stock Exchange of Thailand's regulations, and are reasonable and for the highest benefit of the Company;
7. To review or discuss, as and when appropriate, policies regarding risk assessment and risk management and the steps management has taken to monitor and control such exposures;
8. To seek to oversee and ensure a continuous process for managing risk and to report on all areas of concern to the Board;
9. To review and assess the adequacy of the Charter of Audit and Risk Committee annually and recommend modification to the Board as needed;
10. To prepare a report of the Audit and Risk Committee to be disclosed in the annual report of the Company, which must be signed by the Chairman of the Audit and Risk Committee; comprising at least the following information:
    a. an opinion on the accuracy, completeness and creditability of the Company's financial report,
    b. an opinion on the adequacy of the Company's internal control system,
    c. an opinion on the compliance with the law on securities and exchange, the Stock Exchange of Thailand's regulations, or the laws related to the business of the Company,
    d. an opinion on the suitability of an auditor,
    e. an opinion on the transactions that may lead to conflicts of interests,
    f. the number of the Audit and Risk Committee meetings, and the attendance of such meetings by each committee member,
    g. an opinion or overview comment received by the Audit and Risk committee from its performance of duties in accordance with the charter, and
    h. other transactions which, according to the Audit and Risk committee's opinion, should be known to the shareholders and general investors, subject to the scope of duties and responsibilities assigned by the Board;
11. In performing the duty of the Audit and Risk Committee, if there is a transaction or any of the following acts which may materially affect the Company's financial condition and operating results:
    a. a transaction which causes a conflict of interest;
    b. any fraud, irregularity, or material defect in an internal control system; or
    c. an infringement of the law on securities and exchange, the Stock Exchange of Thailand's regulations, or any law related to the business of the Company.

    the Audit and Risk Committee shall report such transaction or act to the Board for rectification within the period of time that the Audit and Risk Committee thinks fit. If the Board or management fails to make a rectification within such period of time, any Audit and Risk Committee member may report on such transaction or act to the Office of the Securities and Exchange Commission or the Stock Exchange of Thailand;

12. ดำเนินการตรวจสอบและรายงานผลการตรวจสอบในเบื้องต้นให้แก่สำนักงานคณะกรรมการกำกับหลักทรัพย์และตลาดหลักทรัพย์และผู้สอบบัญชีทราบภายใน 30 วัน นับแต่วันที่ได้รับแจ้งจากผู้สอบบัญชีข้อเท็จจริงเกี่ยวกับพฤติการณ์อันควรสงสัยว่ากรรมการ ผู้จัดการ หรือบุคคลซึ่งรับผิดชอบในการดำเนินงานของบริษัทฯ ได้กระทำความผิดตามกฎหมายว่าด้วยหลักทรัพย์และตลาดหลักทรัพย์ และ
13. ดำเนินการอื่นใดตามที่ได้รับมอบหมายจากคณะกรรมการบริษัทฯ ด้วยความเห็นชอบของคณะกรรมการตรวจสอบและบริหารความเสี่ยง

ทั้งนี้ เพื่อให้การปฏิบัติหน้าที่ของคณะกรรมการตรวจสอบและบริหารความเสี่ยงบรรลุเป้าหมาย คณะกรรมการตรวจสอบและบริหารความเสี่ยงมีอำนาจในการตรวจสอบบุคคลที่เกี่ยวข้อง และเรื่องต่างๆ ภายใต้ขอบเขตอำนาจหน้าที่ของคณะกรรมการตรวจสอบและบริหารความเสี่ยง และด้วยความเห็นชอบของคณะกรรมการบริษัทฯ ให้มีอำนาจในการว่าจ้างหรือนำเอาผู้เชี่ยวชาญเฉพาะด้านมาปรึกษาหารือ และให้ความเห็นได้ตามที่คณะกรรมการตรวจสอบและบริหารความเสี่ยงพิจารณาว่าเหมาะสม

วาระการดำรงตำแหน่ง

กรรมการตรวจสอบและบริหารความเสี่ยงมีวาระการดำรงตำแหน่งคราวละ 2 ปี โดยกรรมการตรวจสอบและบริหารความเสี่ยงซึ่งพ้นจากตำแหน่งตามวาระอาจได้รับการแต่งตั้งให้กลับเข้ามาดำรงตำแหน่งอีกได้

คณะกรรมการสรรหาและกำหนดค่าตอบแทน

คณะกรรมการสรรหาและกำหนดค่าตอบแทนประกอบด้วยกรรมการอิสระของบริษัทฯ จำนวน 3 ท่าน ดังนี้

รายชื่อ	ตำแหน่ง
1. ดร. ชิงชัย หาญเจนลักษณ์	ประธานกรรมการ
2. นายอุดม วิชยาภัย	สมาชิก
3. นายสาธิต รังคสิริ	สมาชิก

อำนาจหน้าที่และความรับผิดชอบของคณะกรรมการสรรหาและกำหนดค่าตอบแทน

1. เสนอแนวทางและให้ความเห็นในภาพรวมเกี่ยวกับการขึ้นเงินเดือนประจำปี และนโยบายการจ่ายโบนัสของบริษัทฯ
2. พิจารณาทบทวนการจ่ายโบนัส การขึ้นเงินเดือน รวมทั้งสิ่งจูงใจทางด้านสวัสดิการและผลประโยชน์ของประธานกรรมการบริษัทฯ รวมทั้งญาติของท่านซึ่งเป็นพนักงานของบริษัทฯ
3. พิจารณาทบทวนและอนุมัติค่าใช้จ่ายของประธานกรรมการบริษัทฯ
4. พิจารณาทบทวน และในกรณีที่จำเป็น เสนอให้มีการเปลี่ยนแปลงค่าตอบแทนของกรรมการบริษัทฯ ที่ปฏิบัติหน้าที่ในคณะกรรมการบริษัทฯ คณะกรรมการตรวจสอบและบริหารความเสี่ยง และคณะกรรมการสรรหาและกำหนดค่าตอบแทน

12. To investigate and report the preliminary result to the Office of the Securities and Exchange Commission and the external auditor within 30 days upon receipt of the fact from the external auditor in relation to any suspicious circumstance that the director, manager or any person responsible for the operation of the Company commits an offence under the law on Securities and Exchange; and
13. To perform any other acts authorised by the Board of Directors of the Company with the approval of the Audit and Risk Committee.

In order that the duties and responsibilities of the Audit and Risk Committee can be fulfilled, the Audit and Risk Committee shall have the power to investigate related persons and matters within the scope of the authority and duty of the Audit and Risk Committee and, with the approval of the Board of Directors, shall have the power to employ or ask a specialist to provide advice and opinions as deemed appropriate by the Audit and Risk Committee.

The Term of Office

The term of office of a member of the Audit and Risk Committee shall be 2 years. A member of the Audit and Risk Committee who vacates his/her office by rotation may be re-appointed.

Nomination and Remuneration Committee

The Nomination and Remuneration Committee comprises 3 Independent Directors of the Company as follows:

Name	Position
1. Dr. Jingjai Hanchanlash	Chairman
2. Mr. Udom Vichayabhai	Member
3. Mr. Satit Rungkasiri	Member

Duties and Responsibilities of the Nomination and Remuneration Committee

1. To propose guidelines and make broad recommendations for the annual salary increment and bonus policies for the Company;
2. To review and award the bonus, salary increment and incentives of the Company Chairman and his relatives who are employees of the Company;
3. To review and approve the expenses claims of the Company Chairman;
4. To review and if necessary, propose changes to the remuneration of the Company's directors serving on the Board of Directors, Audit and Risk Committee and Nomination and Remuneration Committee;

5. พิจารณาทบทวน และในกรณีที่จำเป็น เสนอให้มีการเปลี่ยนแปลงหรือเพิ่มเติมสวัสดิการผลประโยชน์ (เช่น การให้สิทธิพนักงานซื้อหุ้น เบี้ยเลี้ยง เงินอุดหนุน และสวัสดิการอื่นๆ) นโยบายการขึ้นเงินเดือน และการจ่ายโบนัส สำหรับผู้บริหารระดับสูง ทั้งนี้ ฝ่ายจัดการจะเป็นผู้กำหนดเงินค่าจ้างของพนักงานแต่ละท่าน
6. กำหนดหลักเกณฑ์บุคคลที่จะดำรงตำแหน่งในคณะกรรมการบริษัทฯ
7. กำหนดกระบวนการคัดเลือกกรรมการอย่างมีหลักเกณฑ์และโปร่งใส
8. เสนอและ/หรือประเมินบุคคลที่สมควรได้รับการเสนอชื่อเป็นกรรมการบริษัทฯ และสมาชิกคณะกรรมการชุดย่อยให้คณะกรรมการบริษัทฯ พิจารณาในกรณีที่มีตำแหน่งว่างลง
9. ประเมินความเป็นอิสระของกรรมการอิสระและประเมินความต้องการว่าจะให้มีกรรมการอิสระท่านใหม่เพิ่มเติมตามนโยบายคณะกรรมการบริษัทฯ หรือไม่
10. แจ้งรายชื่อกรรมการและสมาชิกคณะกรรมการชุดย่อยที่กำลังจะพ้นจากตำแหน่งตามวาระให้แก่กรรมการบริษัทฯ และเสนอแนะคณะกรรมการบริษัทฯ ว่าสมควรที่จะให้การสนับสนุนกรรมการและสมาชิกคณะกรรมการชุดย่อยท่านนั้นๆ ให้กลับเข้าดำรงตำแหน่งต่อไปหรือไม่
11. พิจารณาทบทวนกฎบัตรคณะกรรมการสรรหาและกำหนดค่าตอบแทนอย่างน้อยปีละ 1 ครั้ง และเสนอแนะการแก้ไขเปลี่ยนแปลงที่จำเป็นต่อคณะกรรมการบริษัทฯ และ
12. รายงานการปฏิบัติงานและผลการตรวจสอบของคณะกรรมการสรรหาและกำหนดค่าตอบแทนให้คณะกรรมการบริษัทฯ ทราบ

ทั้งนี้ เพื่อช่วยให้คณะกรรมการสรรหาและกำหนดค่าตอบแทนสามารถปฏิบัติหน้าที่ได้บรรลุวัตถุประสงค์ตามที่ตั้งไว้ คณะกรรมการสรรหาและกำหนดค่าตอบแทนมีดุลพินิจในการแต่งตั้งที่ปรึกษาภายนอกที่เหมาะสมเพื่อช่วยในการพิจารณาทบทวนนโยบายต่างๆ ที่เกี่ยวข้องกับพนักงานที่มีอยู่ในปัจจุบัน เสนอแนะแผนเกี่ยวกับผลประโยชน์และสวัสดิการใหม่ๆ สำหรับพนักงาน และ/หรือ ดำเนินการศึกษาวิจัยเรื่องอื่นๆ ที่เกี่ยวข้องกับทรัพยากรบุคคล

วาระการดำรงตำแหน่ง

กรรมการสรรหาและกำหนดค่าตอบแทนมีวาระการดำรงตำแหน่งคราวละ 2 ปี โดยกรรมการที่พ้นจากตำแหน่งตามวาระอาจได้รับการแต่งตั้งให้กลับเข้ามาดำรงตำแหน่งอีกได้

5. To review and if necessary, propose changes or additions to senior management welfare, benefits, (such as employee stock options and other employee welfare allowances, subsidies and schemes), salary increment and bonus policies. The emoluments of individual employees shall be determined by the management of the Company;
6. To establish criteria for Board membership;
7. To formulate a standard and transparent process for the selection of directors;
8. To propose and/or evaluate directorial candidates and Board committee members for consideration by the Board when there is a vacancy;
9. To assess independent directors to identify if the independence of any is compromised and if new independent directors are required under the Board's policy;
10. To inform the Board of the names of directors and Board committee members who are retiring by rotation and make recommendations to the Board as to whether the Board should support the renomination of those retiring directors and committee members;
11. To review the Committee Charter at least once a year and recommend modifications to the Board of Directors as needed; and
12. To report to the Board of Directors on the Committee's activities and findings.

To assist the Nomination and Remuneration Committee in achieving its objectives, the Nomination and Remuneration Committee shall have the discretion to appoint appropriate third party consultants to review existing employee related policies, propose new employee benefit and welfare programs and/or undertake other HR related research and studies.

The Term of Office

The term of office of a member of the Nomination and Remuneration Committee shall be 2 years. A member of the Nomination and Remuneration Committee who vacates his/her office by rotation may be re-appointed.

โครงสร้างฝ่ายจัดการ / Structure of Management

ฝ่ายจัดการ / Management

รายชื่อ / Name				ตำแหน่ง / Position
1. นายโฮ	กวงปิง	Mr. Ho	KwonPing	ประธานกรรมการบริหาร / Chief Executive Officer
2. นายสุรพล	สุปรัชญา	Mr. Surapon	Supratya	รองประธานกรรมการบริหาร / Deputy Chairman
3. นายไมเคิล	รามอน ไอลิ่ง	Mr. Michael	Ramon Ayling	กรรมการผู้จัดการ / Managing Director
4. นายโฮ	กวงจิง	Mr. Ho	KwonCjan	กรรมการผู้จัดการ (บริการด้านออกแบบ) / Managing Director (Design Services)
5. นายสจ๊วต	เดวิด เรดดิ้ง	Mr. Stuart	David Reading	ผู้อำนวยการ ฝ่ายบัญชีและการเงิน / Vice President - Finance
6. นายอีมิลิโอ	ลามาส คาร์รีราส	Mr. Emilio	Llamas-Carreras	รองกรรมการผู้จัดการ / Deputy Managing Director

วิธีการแต่งตั้งกรรมการและการถอดถอนกรรมการตามที่กำหนดในข้อบังคับของบริษัทฯ

การแต่งตั้งกรรมการ

(ก) ให้บริษัทฯ มีคณะกรรมการของบริษัทฯ ไม่น้อยกว่า 5 คน และกรรมการไม่น้อยกว่ากึ่งหนึ่งของจำนวนกรรมการทั้งหมดต้องมีถิ่นที่อยู่ในราชอาณาจักร

(ข) กรรมการนั้นให้เลือกตั้งโดยที่ประชุมผู้ถือหุ้นตามกฎเกณฑ์และวิธีการดังต่อไปนี้
- ในการลงคะแนนเสียงเลือกตั้งกรรมการไม่ใช้คะแนนเสียงแบบสะสม
- ผู้ถือหุ้นแต่ละคนมีคะแนนเสียงเท่ากับ 1 หุ้นต่อ 1 เสียง

(ค) ในกรณีที่ตำแหน่งกรรมการว่างลงเพราะเหตุอื่นนอกจากถึงคราวออกตามวาระ ให้คณะกรรมการเลือกบุคคลคนหนึ่งซึ่งมีคุณสมบัติและไม่มีลักษณะต้องห้ามตามมาตรา 68 แห่งพระราชบัญญัติบริษัทมหาชนจำกัด พ.ศ. 2535 เข้าเป็นกรรมการแทนในการประชุมคณะกรรมการคราวถัดไป เว้นแต่วาระของกรรมการจะเหลือน้อยกว่า 2 เดือน ก็ไม่จำเป็นต้องเลือกกรรมการใหม่ บุคคลซึ่งเข้าเป็นกรรมการแทนดังกล่าวจะอยู่ในตำแหน่งกรรมการได้เพียงเท่าวาระที่ยังเหลืออยู่ของกรรมการที่ตนแทน

มติของคณะกรรมการตามวรรคหนึ่งต้องประกอบด้วยคะแนนเสียงไม่น้อยกว่า 3 ใน 4 ของจำนวนกรรมการที่ยังเหลืออยู่

ในกรณีที่ตำแหน่งกรรมการว่างลงจนเหลือน้อยกว่าจำนวนที่เป็นองค์ประชุม ให้กรรมการที่เหลืออยู่กระทำในนามของคณะกรรมการได้แต่เฉพาะการจัดให้มีการประชุมผู้ถือหุ้น เพื่อเลือกตั้งกรรมการแทนตำแหน่งที่ว่างลงเท่านั้น

การประชุมผู้ถือหุ้นเพื่อเลือกตั้งกรรมการแทนตำแหน่งกรรมการที่ว่างลงนั้น ให้กระทำภายใน 1 เดือนนับแต่วันที่จำนวนกรรมการว่างลงเหลือน้อยกว่าจำนวนที่จะเป็นองค์ประชุม

การถอดถอนกรรมการ

(ก) ในการประชุมผู้ถือหุ้นสามัญประจำปีทุกครั้งให้กรรมการออกจากตำแหน่ง 1 ใน 3 เป็นอัตรา ถ้าจำนวนกรรมการที่จะแบ่งออกให้ตรงเป็น 3 ส่วนไม่ได้ ก็ให้ออกโดยจำนวนใกล้ที่สุดกับส่วน 1 ใน 3

กรรมการที่จะต้องออกจากตำแหน่งในปีแรกและปีที่สองภายหลังจดทะเบียนบริษัทฯ นั้นให้จับสลากกันว่าผู้ใดจะออก ส่วนปีหลังๆ ต่อไปให้กรรมการคนที่อยู่ในตำแหน่งนานที่สุดนั้นเป็นผู้ออกจากตำแหน่ง

กรรมการที่ออกจากตำแหน่งไปนั้นอาจได้รับเลือกตั้งเข้ามาเป็นกรรมการใหม่ได้

Method of Appointment and Removal of Directors as included in the Company's Articles of Association

Appointment of Directors

(a) The number of the Board of Directors shall not be less than 5 directors and at least half of the total directors shall reside in Thailand.

(b) Directors shall be elected in a shareholders' meeting in accordance with following rules and procedures:
- In voting to elect directors, the votes shall be non-cumulative.
- In voting, the shares of each shareholder shall be counted as one vote for every share.

(c) If any vacancy occurs in the Board of Directors other than by rotation, the Board of Directors shall elect another person who is qualified and has not been prohibited by Section 68 of the Public Limited Company Act. B.E. 2535 to be a director for the next directors' meeting, except when the period of office for the vacating director is less than 2 months, it is then not necessary to appoint any new director. The appointed person shall stay in office for the remaining period of the vacating director.

The resolution of the Board of Directors for the above paragraph shall not be less than three-fourths of the remaining number of directors.

In the event where there are director positions vacant and the numbers of remaining directors are unable to form a quorum, the remaining directors shall transact on behalf of the Board of Directors only to arrange for a shareholders' meeting to appoint new directors for the vacant positions.

The shareholders' meeting to appoint new directors to fill the vacant positions shall be made within 1 month from the date they became vacant.

Removal of Directors

(a) At each Annual General Meeting, one-third of the directors shall retire from office, or if their number is not a multiple of 3, then the number nearest to one-third shall retire from office.

Directors due to retire during the first and second years following the registration of the Company shall be drawn by lots. In subsequent years, the director who has been longest in the office shall retire.

A retiring director shall be eligible for the re-election.

(ข) นอกจากการพ้นตำแหน่งตามวาระแล้วกรรมการพ้นจากตำแหน่งเมื่อ
- ตาย
- ลาออก
- ขาดคุณสมบัติหรือมีลักษณะต้องห้ามตามมาตรา 68 แห่งพระราชบัญญัติบริษัทมหาชนจำกัด พ.ศ. 2535
- ที่ประชุมผู้ถือหุ้นลงมติให้ออก
- ศาลมีคำสั่งให้ออก

(ค) ที่ประชุมผู้ถือหุ้นอาจลงมติให้กรรมการคนใดออกจากตำแหน่งก่อนถึงคราวออกตามวาระได้ด้วยคะแนนเสียงไม่น้อยกว่า 3 ใน 4 ของจำนวนผู้ถือหุ้นซึ่งมาประชุมและมีสิทธิออกเสียงและมีหุ้นนับรวมกันได้ไม่น้อยกว่ากึ่งหนึ่งของจำนวนหุ้นที่ถือโดยผู้ถือหุ้นที่มาประชุมและมีสิทธิออกเสียง

(b) Apart from retiring by rotation, a director position shall also be vacated upon:-
- Death
- Resignation
- Lack of qualification or subject to any prohibition under Articles 68 of the Public Limited Company Act B.E. 2535
- Removal by a resolution of a shareholders' meeting
- Removal by a court order

(c) A director may be removed by a resolution of the shareholders' meeting passed by a vote of not less than three-fourths of the number of the shareholders who attend the meeting and are entitled to vote and the shares which voted shall not be less than half of the total shares of the shareholders who attended the meeting and are entitled to vote thereon.

รายงานของคณะกรรมการสรรหาและกำหนดค่าตอบแทน

คณะกรรมการสรรหาและกำหนดค่าตอบแทนของบริษัท ลากูน่า รีสอร์ท แอนด์ โฮเท็ล จำกัด (มหาชน) ประกอบด้วยกรรมการอิสระ 3 ท่าน โดยมีวัตถุประสงค์ ดังนี้

1. กำหนดและดำเนินการให้นโยบายและแผนด้านทรัพยากรบุคคลสำหรับผู้บริหารระดับสูงเป็นไปในแนวทางเดียวกับเป้าหมายทางธุรกิจและแนวทางการปฏิบัติทั่วไป
2. ดึงดูดและรักษาบุคลากรที่มีคุณสมบัติเหมาะสมในตำแหน่งผู้บริหารระดับสูงไว้กับบริษัทฯ
3. สร้างความมั่นใจว่าค่าตอบแทนรวมถึงผลประโยชน์ต่างๆ สำหรับผู้บริหารระดับสูงอยู่ในระดับที่สามารถแข่งขันกับผู้ประกอบธุรกิจรายอื่นในอุตสาหกรรมเดียวกันได้
4. ให้คำแนะนำแก่คณะกรรมการบริษัทฯ ในเรื่องที่เกี่ยวกับองค์ประกอบของคณะกรรมการบริษัทฯ และคณะกรรมการชุดย่อย เพื่อให้คณะกรรมการบริษัทฯ สามารถมอบหมายหน้าที่ ความรับผิดชอบให้แก่คณะกรรมการชุดย่อยได้อย่างเหมาะสม และ
5. แก้ไขปัญหาและ/หรือให้คำแนะนำค่าตอบแทนของพนักงานซึ่งมีเรื่องขัดแย้งทางผลประโยชน์

ในการดำเนินการตามวัตถุประสงค์ คณะกรรมการสรรหาและกำหนดค่าตอบแทนมีหน้าที่ดังต่อไปนี้

1. เสนอแนวทางและให้ความเห็นในภาพรวมเกี่ยวกับการขึ้นเงินเดือนประจำปี และนโยบายการจ่ายโบนัสของบริษัทฯ
2. พิจารณาทบทวนการจ่ายโบนัส การขึ้นเงินเดือน รวมทั้งสิ่งจูงใจทางด้านสวัสดิการและผลประโยชน์ของประธานกรรมการบริษัทฯ รวมทั้งญาติของท่านซึ่งเป็นพนักงานของบริษัทฯ
3. พิจารณาทบทวน และอนุมัติค่าใช้จ่ายของประธานกรรมการบริษัทฯ
4. พิจารณาทบทวน และในกรณีที่จำเป็นเสนอให้มีการเปลี่ยนแปลงค่าตอบแทนของกรรมการบริษัทฯ ที่ปฏิบัติหน้าที่ในคณะกรรมการบริษัทฯ คณะกรรมการตรวจสอบและบริหารความเสี่ยง และคณะกรรมการสรรหาและกำหนดค่าตอบแทน
5. พิจารณาทบทวน และในกรณีที่จำเป็นเสนอให้มีการเปลี่ยนแปลงหรือเพิ่มเติมสวัสดิการ ผลประโยชน์ (เช่น การให้สิทธิพนักงานซื้อหุ้น เบี้ยเลี้ยง เงินอุดหนุน และสวัสดิการอื่นๆ) นโยบายการขึ้นเงินเดือน และการจ่ายโบนัส สำหรับผู้บริหารระดับสูง ทั้งนี้ ฝ่ายจัดการจะเป็นผู้กำหนดเงินค่าจ้างของพนักงานแต่ละท่าน
6. กำหนดหลักเกณฑ์บุคคลที่จะดำรงตำแหน่งในคณะกรรมการบริษัทฯ
7. กำหนดกระบวนการคัดเลือกกรรมการอย่างมีหลักเกณฑ์และโปร่งใส
8. เสนอและ/หรือประเมินบุคคลที่สมควรได้รับการเสนอชื่อเป็นกรรมการบริษัทฯ และสมาชิกคณะกรรมการชุดย่อยให้คณะกรรมการบริษัทฯ พิจารณาในกรณีที่มีตำแหน่งว่างลง
9. ประเมินความเป็นอิสระของกรรมการอิสระและประเมินความต้องการว่าจะให้มีกรรมการอิสระท่านใหม่เพิ่มเติมตามนโยบายคณะกรรมการบริษัทฯ หรือไม่
10. แจ้งรายชื่อกรรมการและสมาชิกคณะกรรมการชุดย่อยที่กำลังจะพ้นจากตำแหน่งตามวาระให้แก่กรรมการบริษัทฯ และเสนอแนะคณะกรรมการบริษัทฯ ว่าสมควรที่จะให้การสนับสนุนกรรมการและสมาชิกคณะกรรมการชุดย่อยท่านนั้นๆ ให้กลับเข้าดำรงตำแหน่งต่อไปหรือไม่
11. พิจารณาทบทวนกฎบัตรคณะกรรมการสรรหาและกำหนดค่าตอบแทนอย่างน้อยปีละ 1 ครั้ง และเสนอแนะการแก้ไขเปลี่ยนแปลงที่จำเป็นต่อคณะกรรมการบริษัทฯ และ

Report of the Nomination and Remuneration Committee

The Nomination and Remuneration Committee ("NRC") of Laguna Resorts & Hotels Public Company Limited comprises three independent directors and has the following objectives:

1. To formulate and align HR policies and programs for senior management to business goals and market practices;
2. To attract and retain the right people for senior management positions in the Company;
3. To ensure that the Company's senior management remuneration and benefit package remain competitive with the industry's benchmark;
4. To advise the Board on matters relating to the composition of the Board and its committees so that the Board is able to adequately discharge its responsibilities and duties; and
5. To resolve and/or advise on any employee's remuneration which have conflict-of-interest issues.

In the pursuit of its objectives, the NRC is empowered to perform the following functions:

1. To propose guidelines and make broad recommendations for the annual salary increment and bonus policies for the Company;
2. To review and award the bonus, salary increment and incentives of the Company Chairman and his relatives who are employees of the Company;
3. To review and approve the expense claims of the Company Chairman;
4. To review and if necessary, propose changes to the remuneration of the Company's directors serving on the Board of Directors, Audit and Risk Committee and Nomination and Remuneration Committee;
5. To review and if necessary, propose changes or additions to senior management welfare, benefits (such as employee stock options and other employee welfare allowances, subsidies and schemes), salary increment and bonus policies. The emolument of individual employees shall be determined by the management of the Company;
6. To establish criteria for Board membership;
7. To formulate a standard and transparent process for the selection of directors;
8. To propose and/or evaluate directorial candidates and Board committee members for consideration by the Board when there is a vacancy;
9. To assess independent directors to identify if the independence of any is compromised and if new independent directors are required under the Board's policy;
10. To inform the Board of the names of directors and Board committee members who are retiring by rotation and make recommendations to the Board as to whether the Board should support the re-nomination of those retiring directors and committee members;
11. To review the Committee charter at least once a year and recommend modifications to the Board of Directors as needed; and

12. รายงานการปฏิบัติงานและผลการตรวจสอบของคณะกรรมการสรรหาและกำหนดค่าตอบแทนให้คณะกรรมการบริษัทฯ ทราบ

คณะกรรมการสรรหาและกำหนดค่าตอบแทนได้ประชุมร่วมกัน 3 ครั้งในปี 2554 เพื่อพิจารณาและกำหนดอัตราเงินโบนัสประจำปีและการขึ้นเงินเดือนให้แก่พนักงานของบริษัทฯ รวมทั้งพิจารณาการมอบสิทธิประโยชน์และความช่วยเหลือ เพื่อบรรเทาทุกข์ให้แก่พนักงานของบริษัทฯ ที่ได้ผลกระทบจากอุทกภัย นอกจากนั้น คณะกรรมการสรรหาและกำหนดค่าตอบแทนได้พิจารณาและเสนอแนะคณะกรรมการในการสรรหากรรมการท่านใหม่เพื่อดำรงตำแหน่งกรรมการที่ว่างลงในคณะกรรมการบริษัทฯ และเสนอชื่อกรรมการซึ่งถึงกำหนดออกตามวาระกลับเข้าดำรงตำแหน่งกรรมการบริษัทฯ ต่อไปอีกวาระหนึ่ง รวมทั้งพิจารณาและเสนอแนะคณะกรรมการในเรื่องค่าตอบแทนกรรมการ

ดร. ชิงชัย หาญเจนลักษณ์
ประธานคณะกรรมการสรรหาและกำหนดค่าตอบแทน
20 มกราคม 2555

12. To report to the Board of Directors on the Committee's activities and findings.

The NRC met thrice in 2011 to deliberate and decide on the level of annual bonus and salary increment for the Company's employees and also to consider relief benefits and assistance for employees of the Company who were affected by the flood. Additionally, the NRC considered and made recommendations to the Board regarding the nomination of a new directorial candidate for a vacant position on the board, the re-nomination of those directors retiring by rotation and the remuneration for the directors.

Dr. Jingjai Hanchanlash
Nomination and Remuneration Committee Chairman
20 January 2012

นโยบายการจ่ายค่าตอบแทน

ค่าตอบแทนสำหรับพนักงาน

นโยบายการจ่ายค่าตอบแทนของกลุ่มบริษัทฯ ได้ถูกกำหนดขึ้นตามระบบการประเมินผลที่มีความโปร่งใสเพื่อสนับสนุนส่งเสริมการปฏิบัติงานอย่างมีประสิทธิภาพของพนักงาน ซึ่งถือเป็นทรัพยากรที่มีความสำคัญสูงสุดสำหรับกลุ่มบริษัทฯ วัตถุประสงค์หลักของนโยบายการจ่ายค่าตอบแทนของกลุ่มบริษัทฯ คือ เพื่อดึงดูด จูงใจ ตอบแทนและรักษาพนักงานที่มีคุณภาพไว้กับกลุ่มบริษัทฯ ผลประโยชน์ตอบแทนโดยทั่วไปสำหรับพนักงานจะประกอบด้วย เงินเดือนพื้นฐาน โบนัสซึ่งมีอัตราผันแปรตามผลงาน เบี้ยเลี้ยง และผลประโยชน์ต่างๆ การกำหนดองค์ประกอบของผลประโยชน์ตอบแทนสำหรับพนักงานนั้น จะคำนึงถึงลักษณะบทบาทหน้าที่ของพนักงานและสภาวะของตลาดโดยทั่วไปเป็นปัจจัยประกอบด้วย อนึ่ง เพื่อให้มั่นใจได้ว่าผลประโยชน์ตอบแทนสำหรับพนักงานในกลุ่มบริษัทฯ สามารถแข่งขันเทียบได้กับกิจการอื่นในอุตสาหกรรมเดียวกัน ทางกลุ่มบริษัทฯ จึงได้พิจารณาทบทวนกำหนดอัตราเงินเดือนพื้นฐานและผลตอบแทนอื่นโดยเทียบกับผู้ประกอบการรายอื่นที่ประกอบกิจการในกลุ่มการให้บริการที่พักเป็นระยะๆ

ในการกำหนดค่าตอบแทนสำหรับผู้บริหารระดับสูงและเจ้าหน้าที่บริหารระดับอาวุโสนั้น กลุ่มบริษัทฯ มีเจตจำนงกระตุ้นให้ผู้บริหารระดับสูงและเจ้าหน้าที่บริหารระดับอาวุโสทุกท่านเกิดแรงจูงใจในการปฏิบัติหน้าที่เพื่อผลักดันให้ผลประกอบการของกลุ่มบริษัทฯ บรรลุเป้าหมายประจำปีและเป้าหมายระยะยาวของกลุ่มบริษัทฯ และเพื่อให้มั่นใจได้ว่าเป็นไปในแนวทางเดียวกันกับส่วนได้เสียของผู้ถือหุ้น ดังนั้น ปัจจัยทั้งปวงที่เกี่ยวข้องกับผลงานจึงถือเป็นส่วนประกอบในการกำหนดผลตอบแทนทั้งหมดสำหรับผู้บริหารระดับสูงและเจ้าหน้าที่บริหารระดับอาวุโสของกลุ่มบริษัทฯ

การที่กลุ่มบริษัทฯ เลือกวิธีการจ่ายผลประโยชน์ตอบแทนแก่พนักงานตามวิธีนี้ไม่เพียงแต่จะช่วยดึงดูด รักษา และจูงใจพนักงานที่มีศักยภาพเท่านั้น หากแต่ยังช่วยดำรงรักษาไว้ซึ่งวัฒนธรรมในการทำงานที่มุ่งเน้นผลงานเป็นหลักเพื่อเป็นแนวทางปฏิบัติสำหรับทุกองค์กรภายในกลุ่มบริษัทฯ ซึ่งจะช่วยส่งเสริมให้กลุ่มบริษัทฯ สามารถบรรลุเป้าหมายทางการเงินได้

ค่าตอบแทนสำหรับกรรมการ

ค่าตอบแทนสำหรับกรรมการอิสระ กรรมการที่ไม่ใช่กรรมการบริหาร และกรรมการบริหาร จะถูกกำหนดโดยการพิจารณาจากขอบเขตและลักษณะความรับผิดชอบและหน้าที่ของกรรมการแต่ละท่านเป็นหลัก โดยเทียบกับเกณฑ์มาตรฐานที่เป็นที่ยอมรับของอุตสาหกรรมเดียวกันและเป็นค่าตอบแทนที่สามารถแข่งขันได้ ค่าตอบแทนสำหรับกรรมการจะต้องได้รับความเห็นชอบจากที่ประชุมใหญ่สามัญผู้ถือหุ้นประจำปี ในส่วนของกรรมการอิสระนั้น นอกจากจะได้รับค่าตอบแทนสำหรับกรรมการแล้ว กรรมการอิสระยังได้รับค่าตอบแทนที่มิใช่ตัวเงินในรูปของสินค้าและบริการจากโรงแรมที่ดำเนินการโดยกลุ่มบริษัทฯ

ข้อมูลเกี่ยวกับค่าตอบแทนที่จ่ายให้แก่กรรมการบริษัทฯ และฝ่ายจัดการในปี 2554 ได้ถูกเปิดเผยไว้ในรายงานประจำปี 2554 และแบบ 56-1 ของบริษัทฯ ภายใต้หัวข้อ "ค่าตอบแทนกรรมการและผู้บริหาร"

Remuneration Policy

Employees' Remuneration

The Group's remuneration policy is built on a transparent appraisal system and formulated to drive performance of its employees, who are its most important asset. The objective of the Group's remuneration policy is to attract, motivate, reward and retain quality staff. The typical compensation package for employees comprises basic salary, variable performance bonus, allowances, as well as benefits. In determining the composition of the package, the nature of the role performed and market practice are taken into consideration. To ensure that its remuneration package is competitive with the industry's benchmark, the Group periodically reviews its base salary ranges and benefits package with comparative groups in the hospitality sector.

The remuneration for the Group's senior management and senior executives aims to motivate them to achieve the Group's annual and long-term goals to ensure that they are aligned with shareholders' interests. Performance-related elements therefore form a part of senior management and senior executives' total remuneration.

The Group's approach to rewarding employees not only helps to attract, retain and motivate talented employees but also fosters a performance-oriented culture across the organization that will help attain the Group's financial objectives.

Directors' Remuneration

The fees for Independent Directors, Non-Executive Directors and Executive Directors reflect the scope and extent of a director's responsibilities and obligations. They are measured against industry benchmarks and are competitive. Directors' fees are subject to shareholders' approval at the Annual General Meeting. In addition to directors' fees, Independent Directors also receive compensation in kind in terms of goods and services provided at hotels operated by the Group.

Remuneration paid to directors of the Board and management in 2011 is disclosed in the Company's 2011 annual report and Form 56-1 under the section "Directors' and Managements' Remuneration".

รายละเอียดค่าตอบแทนและผลประโยชน์อื่นใดที่ได้รับในฐานะกรรมการ ช่วงปี 2554
Remuneration and Other Benefits of the Directors during the Year 2011

รายชื่อ Name	ตำแหน่ง Position	ค่าตอบแทน/ประโยชน์อื่น (บาท/ปี) Remuneration/Other Benefits (Baht/Year)		
		กรรมการบริษัทฯ The Board	กรรมการตรวจสอบและบริหารความเสี่ยง Audit and Risk Committee	กรรมการสรรหาและกำหนดค่าตอบแทน Nomination and Remuneration Committee
1 นายโฮ กวงปิง Mr. Ho KwonPing	ประธานกรรมการและประธานกรรมการบริหาร Chairman and Chief Executive Officer	936,000 / -	- / -	- / -
2 นายสุรพล สุปรัชญา Mr. Surapon Supratya	กรรมการและรองประธานกรรมการบริหาร Director and Deputy Chairman	408,000 / -	- / -	- / -
3 นายไมเคิล รามอน ไอลิ่ง Mr. Michael Ramon Ayling	กรรมการและกรรมการผู้จัดการ Director and Managing Director	408,000 / -	- / -	- / -
4 นายโฮ กวงจิง Mr. Ho KwonCjan	กรรมการและกรรมการผู้จัดการ (บริการด้านออกแบบ) Director and Managing Director (Design Services)	408,000 / -	- / -	- / -
5 นายวุฒิพล สุริยาภิวัฒน์ Mr. Vudhiphol Suriyabhivadh	กรรมการอิสระ และ ประธานกรรมการตรวจสอบและบริหารความเสี่ยง Independent Director and Audit and Risk Committee Chairman	624,000 / 55,953[1]	312,000 / -	- / -
6 ดร. ชิงชัย หาญเจนลักษณ์ Dr. Jingjai Hanchanlash	กรรมการอิสระ กรรมการตรวจสอบและบริหารความเสี่ยง และ ประธานกรรมการสรรหาและกำหนดค่าตอบแทน Independent Director, Audit and Risk Committee Member and Nomination and Remuneration Committee Chairman	624,000 /55,953[1]	160,000 / -	234,000 / -
7 นายอุดม วิชยาภัย Mr. Udom Vichayabhai	กรรมการอิสระ กรรมการตรวจสอบและบริหารความเสี่ยง และ กรรมการสรรหาและกำหนดค่าตอบแทน Independent Director, Audit and Risk Committee Member and Nomination and Remuneration Committee Member	624,000 /55,953[1]	160,000 / -	120,000 / -
8 นายสาธิต รังคสิริ Mr. Satit Rungkasiri	กรรมการอิสระ และ กรรมการสรรหาและกำหนดค่าตอบแทน Independent Director and Nomination and Remuneration Committee Member	624,000 / 55,953[1]	- / -	120,000 / -
9 นายสตีฟเฟน เมอร์เรย์ สมอลล์[2] Mr. Steven Murray Small[2]	กรรมการ Director	408,000 / -	- / -	- / -
10 นายเอเรียล พี วีร่า Mr. Ariel P Vera	กรรมการ Director	408,000 / -	- / -	- / -
11 นายเบอร์โนลด์ โอลาฟ ชเรอเดอร์[3] Mr. Bernold Olaf Schroeder[3]	กรรมการ Director	204,000 / -	- / -	- / -
12 นายสจ๊วต เดวิด เรดดิ้ง Mr. Stuart David Reading	กรรมการและผู้อำนวยการ ฝ่ายบัญชีและการเงิน Director and Vice President - Finance	408,000 / -	- / -	- / -
13 นายโฮ เรน ฮวา[2] Mr. Ho Ren Hua[2]	กรรมการ Director	- / -	- / -	- / -

(1) บัตรกำนัลสำหรับรับบริการสปาและบัตรกำนัลสำหรับซื้อสินค้าที่ร้านค้าของบันยัน ทรี แกลเลอรี่
(2) นายโฮ เรน ฮวา ได้รับการแต่งตั้งเป็นกรรมการใหม่ของบริษัทฯ แทนที่ นายสตีฟเฟน เมอร์เรย์ สมอลล์ ซึ่งลาออกจากตำแหน่งกรรมการบริษัทฯ เมื่อวันที่ 7 พฤศจิกายน 2554 นายโฮ เรน ฮวา ดำรงตำแหน่งเป็นกรรมการบริษัทฯ โดยมีผลตั้งแต่วันที่ 8 พฤศจิกายน 2554 เป็นต้นไป ทั้งนี้ ตามมติที่ประชุมคณะกรรมการบริษัทฯ ในวันเดียวกัน
(3) นายเบอร์โนลด์ โอลาฟ ชเรอเดอร์ ลาออกจากตำแหน่งกรรมการบริษัทฯ เมื่อวันที่ 31 พฤษภาคม 2554 บริษัทฯ คงไว้ซึ่งสิทธิในการแต่งตั้งกรรมการใหม่แทนกรรมการที่ลาออก ทั้งนี้ ตามมติที่ประชุมคณะกรรมการบริษัทฯ เมื่อวันที่ 10 สิงหาคม 2554

(1) Spa and Gallery vouchers.
(2) Mr. Ho Ren Hua, a new director of the Company, was appointed to replace Mr. Steven Murray Small who resigned from his directorship of the Company on November 7, 2011. Mr. Ho Ren Hua took up the post of Director effective November 8, 2011 in accordance with the resolution at the Board of Directors' Meeting on the same day.
(3) Mr. Bernold Olaf Schroeder resigned from his directorship of the Company on May 31, 2011. The Company reserved the right to appoint a new director to replace him in accordance with the resolution of the Board of Directors' Meeting on August 10, 2011

ค่าตอบแทนกรรมการและผู้บริหาร

ค่าตอบแทนที่เป็นตัวเงิน

(ก) สำหรับกรรมการ

ค่าตอบแทนที่เป็นตัวเงินที่จ่ายให้แก่กรรมการและคณะกรรมการชุดย่อย ในปี 2554 มีจำนวนเงินรวมทั้งสิ้น 7,190,000 บาท

รายละเอียดตามที่ปรากฏในหัวข้อ "รายละเอียดค่าตอบแทนและผลประโยชน์อื่นใดที่ได้รับในฐานะกรรมการ ช่วงปี 2554"

(ข) สำหรับผู้บริหาร

ค่าตอบแทนที่เป็นตัวเงินของผู้บริหารรวม 6 ท่าน ในปี 2554 มีจำนวนเงินรวมทั้งสิ้น 72,070,444.46 บาท ประกอบด้วย เงินเดือน โบนัส ค่าใช้จ่ายเกี่ยวกับรถยนต์ ค่าใช้จ่ายเกี่ยวกับที่พักอาศัย การประกันสังคม กองทุนสำรองเลี้ยงชีพ ภาษีจ่ายให้โดยบริษัทฯ และค่าใช้จ่ายเกี่ยวกับเครื่องคอมพิวเตอร์แบบพกพา ค่าเล่าเรียนบุตร ค่ารักษาพยาบาล เป็นต้น

ค่าตอบแทนที่ไม่ใช่ตัวเงิน

(ก) สำหรับกรรมการ

บัตรกำนัลสำหรับรับบริการสปาและบัตรกำนัลสำหรับซื้อสินค้าที่ร้านค้าของบันยัน ทรี แกลเลอรี่ ของกรรมการอิสระ ในปี 2554 มีจำนวนเงินรวมทั้งสิ้น 223,812 บาท

รายละเอียดตามที่ปรากฏในหัวข้อ "รายละเอียดค่าตอบแทนและผลประโยชน์อื่นใดที่ได้รับในฐานะกรรมการ ช่วงปี 2554"

(ข) สำหรับผู้บริหาร

ค่าตอบแทนอื่นของผู้บริหาร รวม 6 ท่าน ในปี 2554 มีจำนวนเงินรวมทั้งสิ้น 1,876,543.78 บาท ในรูปของสวัสดิการสำหรับพนักงาน เช่น การประกันอุบัติเหตุและสุขภาพ และบัตรกำนัลต่างๆ เป็นต้น

Directors' and Managements' Remuneration

Monetary Remuneration

(a) Directors

Monetary remuneration for the Directors and Sub-Committee Members in 2011 was in the total amount of Baht 7,190,000.

Details as shown in the section "Remuneration and Other Benefits of the Directors during the Year 2011".

(b) Management

Monetary remuneration for 6 management in 2011 was in the total amount of Baht 72,070,444.46 consisting of salaries, bonus, car allowance, housing allowance, social security payment, provident fund payment, tax paid by the Company, laptop allowance, children education subsidy, medical expenses, etc.

Non-Monetary Remunerations

(a) Directors

Benefits in the form of spa and gallery vouchers for the Independent Directors in 2011 were in the total amount of Baht 223,812.

Details as shown in the section "Remuneration and Other Benefits of the Directors during the Year 2011".

(b) Management

Employee benefits such as personal accident and health insurance and complimentary vouchers, etc., for 6 management in 2011 were in the total amount of Baht 1,876,543.78.

บริษัทฯ มีความมุ่งมั่นที่จะรักษาและคงไว้ซึ่งมาตรฐานระดับสูงของการกำกับดูแลกิจการที่ดีภายในบริษัทฯ เพื่อให้การคุ้มครองและเสริมสร้างมูลค่าระยะยาวต่อผู้ถือหุ้น บริษัทฯ ได้นำวิธีปฏิบัติในการกำกับดูแลกิจการที่ดี รวมถึงนโยบายซึ่งเป็นรูปแบบหลักการตามที่ตลาดหลักทรัพย์แห่งประเทศไทย ("ตลาดหลักทรัพย์ฯ") ได้ให้การสนับสนุนมาปฏิบัติและปรับปรุงอย่างต่อเนื่อง ดังรายละเอียดต่อไปนี้

1. สิทธิของผู้ถือหุ้น

บริษัทฯ ให้ความสำคัญและเคารพสิทธิของผู้ถือหุ้น ในปี 2554 บริษัทฯ จัดประชุมสามัญผู้ถือหุ้นวันที่ 27 เมษายน 2554 โดยได้ดำเนินการทุกอย่างสอดคล้องตามกฎหมายและกฎระเบียบที่เกี่ยวข้องกับเรื่องสิทธิของผู้ถือหุ้น ดังนี้

1.1 ผู้ถือหุ้นทุกรายมีสิทธิอยู่บนพื้นฐานเดียวกันในการออกเสียงลงคะแนนในการประชุมและในการรับเงินปันผลตามที่บริษัทฯ ได้ประกาศ โดยจำนวนเงินปันผลดังกล่าวคำนวณจากสัดส่วนการถือหุ้นที่มีในบริษัทฯ

1.2 ในการประชุมผู้ถือหุ้นทุกครั้ง ผู้ถือหุ้นมีสิทธิในการอนุมัติในประเด็นที่สำคัญต่างๆ เช่น การเลือกตั้งกรรมการ (ผู้ถือหุ้นสามารถเลือกกรรมการได้เป็นรายบุคคล) ค่าตอบแทนกรรมการ การแต่งตั้งผู้สอบบัญชี และการจ่ายเงินปันผล เป็นต้น

1.3 บริษัทฯ ได้เชิญผู้ถือหุ้นรายย่อยเสนอระเบียบวาระการประชุมสามัญผู้ถือหุ้น ประจำปี 2555 เป็นการล่วงหน้า ผ่านช่องทางตลาดหลักทรัพย์ฯ และเว็บไซต์ของบริษัทฯ (www.lagunaresorts.com) แต่ไม่มีผู้ถือหุ้นท่านใดเสนอระเบียบวาระ

1.4 บริษัทฯ ยังมิได้เชิญชวนให้ผู้ถือหุ้นรายย่อยเสนอชื่อบุคคลเพื่อรับการแต่งตั้งเป็นกรรมการของบริษัทฯ ก่อนวันประชุมผู้ถือหุ้น เนื่องจากบริษัทฯ ได้เปิดโอกาสให้ผู้ถือหุ้นทุกรายมีสิทธิเสนอชื่อบุคคลเพื่อเข้ารับการแต่งตั้งเป็นกรรมการของบริษัทฯ (ซึ่งจะต้องเป็นผู้ที่มีคุณสมบัติครบถ้วนตามที่ พ.ร.บ. บริษัทมหาชนกำหนด) และจัดให้มีการออกเสียงลงคะแนนให้กับบุคคลที่ได้รับการเสนอชื่อดังกล่าวในที่ประชุมใหญ่ผู้ถือหุ้นเสมอ

1.5 บริษัทฯ มอบให้บริษัท ศูนย์รับฝากหลักทรัพย์ (ประเทศไทย) จำกัด ซึ่งเป็นนายทะเบียนหุ้นของบริษัทฯ เป็นผู้จัดส่งเอกสารประกอบการประชุมผู้ถือหุ้นซึ่งบรรจุหนังสือเชิญประชุมโดยได้ระบุวาระการประชุม พร้อมทั้งข้อเท็จจริงและเหตุผลและความเห็นของคณะกรรมการในแต่ละวาระ รวมถึงข้อมูลเอกสารประกอบวาระต่างๆ อาทิ ข้อมูลของผู้ที่ได้รับการเสนอชื่อเพื่อเลือกตั้งเป็นกรรมการบริษัทฯ ประวัติผู้สอบบัญชี ข้อบังคับของบริษัทฯ เฉพาะที่เกี่ยวข้องกับการประชุมผู้ถือหุ้น แผนที่สถานที่จัดประชุมซึ่งเป็นสถานที่ที่สะดวกต่อผู้ถือหุ้นในการเดินทางมาประชุม รวมทั้งหนังสือมอบฉันทะ และเอกสารและหลักฐานแสดงสิทธิในการเข้าร่วมประชุม เป็นต้น ให้แก่ผู้ถือหุ้นล่วงหน้าก่อนวันประชุมไม่น้อยกว่า 10 วัน เพื่อให้ผู้ถือหุ้นมีความพร้อมในการเตรียมตัวสำหรับการประชุม นอกจากนั้น บริษัทฯ ได้ลงโฆษณาประชาสัมพันธ์หนังสือเชิญประชุมผู้ถือหุ้นในหน้าหนังสือพิมพ์และได้เผยแพร่หนังสือเชิญประชุม เอกสารประกอบการประชุม และข้อมูลต่างๆ ในการประชุมทางเว็บไซต์ของบริษัทฯ(www.lagunaresorts.com) เป็นการล่วงหน้าก่อนวันประชุมอย่างน้อย 1 เดือน รวมทั้งได้

The Company is committed to maintaining high standards of corporate governance within the Company in order to protect and enhance long-term shareholder value. The Company has adopted and continuously developed a set of good corporate governance practices and policies which are modeled on principles advocated by The Stock Exchange of Thailand (SET) as per the details set out in the following sections.

1. Rights of Shareholders

The Company recognises the importance of shareholders' rights. In 2011, the Company's Annual General Meeting was held on April 27, 2011. The Company conducted the meeting and fully complied with all relevant laws and regulations in respect of shareholders' rights in the following manner.

1.1 All shareholders have the same basis and rights in the casting of votes at meetings and the receipt of dividends when declared by the Company. These are calculated based on their respective shareholding in the Company.

1.2 At every shareholders' meeting, shareholders are given the right to approve important matters such as election of directors (shareholders can elect directors individually), directors' remuneration, appointment of auditors and dividend payment, etc.

1.3 The Company has invited the shareholders to propose 2012 Annual General Meeting (AGM) agenda items in advance of the AGM through the channels of the SET and the Company's website (www.lagunaresorts.com). However, none have been proposed by the shareholders.

1.4 The Company also does not invite the minority shareholders to nominate their own candidates to be appointed as the Company's directors ahead of the meeting. This is because the Company already gives all shareholders an opportunity to nominate their own candidates (who meet the requirements under the Plc Act) and to vote for candidates at the shareholders' meeting.

1.5 The Company has assigned Thailand Securities Depository Company Limited, which is the Company's share registrar, to distribute a package containing the notice and agenda of the meeting to the shareholders at least 10 days prior to the meeting. The meeting documents include the facts and rationales and opinions of the Board as well as other information relating to the agenda items such as information on the persons nominated for election as directors, auditors' profiles, the part of the Company's Articles of Association that relates to the shareholders' meeting, map to the venue of the shareholders' meeting convenient for attendance, proxy forms, documents and evidence of entitlement to attend the meeting, etc.

เชิญชวนให้ผู้ถือหุ้นมาลงทะเบียนล่วงหน้าก่อนการประชุมผู้ถือหุ้นอย่างน้อย 1 ชั่วโมงเสมอ

1.6 ก่อนเริ่มการประชุมผู้ถือหุ้นทุกครั้ง เลขานุการของบริษัทฯ จะทำหน้าที่อธิบายวิธีปฏิบัติในการออกเสียงลงคะแนน นอกจากนั้นบริษัทฯ ได้เชิญทีมที่ปรึกษากฎหมายในระดับสากลเข้ามาทำการตรวจสอบกระบวนการลงทะเบียนก่อนที่ประธานในที่ประชุมจะประกาศจำนวนผู้ถือหุ้นและผู้รับมอบฉันทะ และจำนวนหุ้นของผู้ที่มาร่วมประชุมให้ผู้ถือหุ้นทราบ ตลอดจนทำการตรวจสอบกระบวนการการนับคะแนนเสียงในแต่ละวาระก่อนที่จะประกาศเป็นมติของที่ประชุมผู้ถือหุ้น โดยผู้ถือหุ้นสามารถตรวจสอบรายละเอียดผลลัพธ์ในการลงคะแนนในแต่ละวาระภายหลังเสร็จสิ้นการประชุมแต่ละครั้ง และผลลัพธ์เช่นเดียวกันนี้ รวมถึงข้อซักถามต่างๆ ของผู้ถือหุ้นโดยสรุป ได้ถูกบันทึกไว้ในรายงานการประชุมซึ่งครอบคลุมสาระสำคัญต่างๆ อย่างถูกต้อง ครบถ้วน และจะนำส่งให้ผู้ถือหุ้นทั้งหมดเพื่อสอบทานก่อนการรับรองในการประชุมครั้งต่อไป สำหรับรายงานการประชุมสามัญผู้ถือหุ้นประจำปี 2554 บริษัทฯ ได้เผยแพร่ทางเว็บไซต์ของบริษัทฯ (www.lagunaresorts.com) ภายใน 14 วันหลังวันประชุม

1.7 นโยบายของบริษัทฯ ในการจัดการประชุมผู้ถือหุ้น ไม่เพียงแต่เป็นการดำเนินการตามกฎหมายเท่านั้น แต่ยังเป็นการสร้างโอกาสและเป็นเวทีให้ผู้ถือหุ้นได้แลกเปลี่ยนแสดงความคิดเห็น รวมถึงการซักถามกรรมการและฝ่ายจัดการในเรื่องใดก็ตามที่มีผลกระทบต่อบริษัทฯ ประธานในที่ประชุมได้จัดสรรเวลาการประชุมอย่างเพียงพอ และดำเนินการประชุมอย่างเหมาะสมและโปร่งใส โดยในระหว่างการประชุม ได้เปิดโอกาสให้ผู้ถือหุ้นได้แสดงความคิดเห็นและซักถามก่อนการลงมติที่ประชุมของแต่ละวาระ นอกจากนี้ เพื่อเป็นการอำนวยความสะดวกแก่ผู้ถือหุ้นในการรักษาสิทธิประโยชน์ หากผู้ถือหุ้นท่านใดมีประเด็นคำถามที่ต้องการให้บริษัทฯ ชี้แจงในที่ประชุม สามารถจัดส่งคำถามล่วงหน้ามายังบริษัทฯ ได้ที่ "ir@lagunaresorts.com" หรือโทรสารหมายเลข 66 (0) 2285 0733

1.8 นอกเหนือจากผู้สอบบัญชีที่ได้เข้าร่วมการประชุมสามัญผู้ถือหุ้นประจำปีแล้ว ประธานกรรมการ ประธานกรรมการตรวจสอบและบริหารความเสี่ยง ประธานกรรมการสรรหาและกำหนดค่าตอบแทน และกรรมการทุกท่าน จะใช้ความพยายามเท่าที่สามารถจะทำได้ในการเข้าร่วมการประชุมผู้ถือหุ้น เพื่อทำการชี้แจงหรือตอบข้อซักถามของผู้ถือหุ้น นอกจากนี้ บริษัทฯ ได้เชิญทีมที่ปรึกษากฎหมายในระดับสากลเข้ามาร่วมประชุมเพื่อให้ความชัดเจนในประเด็นทางกฎหมาย อีกทั้งจัดให้มีล่ามมืออาชีพทำหน้าที่ในระหว่างการประชุมเพื่อให้ผู้ถือหุ้นและคณะกรรมการบริษัทฯ สามารถสื่อสารกันได้อย่างมีประสิทธิภาพทั้งภาษาไทยและภาษาอังกฤษ ในการประชุมสามัญผู้ถือหุ้น ประจำปี 2554 ที่ผ่านมา ประธานกรรมการ ประธานกรรมการตรวจสอบและบริหารความเสี่ยง ประธานกรรมการสรรหาและกำหนดค่าตอบแทน และกรรมการท่านอื่นๆ เข้าร่วมในการประชุม รายละเอียดตามรายชื่อที่ปรากฏในรายงานการประชุมสามัญผู้ถือหุ้น ประจำปี 2554

1.9 ผู้ถือหุ้นที่มาร่วมประชุมผู้ถือหุ้นภายหลังเริ่มการประชุมไปแล้วยังคงมีสิทธิออกเสียงลงคะแนนในวาระที่อยู่ระหว่างการพิจารณาและยังมิได้ลงมติ

This is to enable the shareholders to prepare themselves for the meeting. In addition, the notice of the shareholders' meeting will be advertised in the press and all information contained in the meeting documents will also be posted on the Company's website (www.lagunaresorts.com) at least 1 month prior to the meeting. Moreover, shareholders are always invited to register at least 1 hour before the meeting begins.

1.6 Before the start of every shareholders' meeting, the Company Secretary will explain the voting methodology to shareholders. A team of legal counsels from a leading international law firm is invited to verify the registration procedure before the Chairman of the meeting announces to the shareholders, the number of shareholders and proxy holders present at the meeting and the number of shares held by them. The legal counsels also verify the vote counting procedure in respect of each agenda item before the votes are announced as resolution of the shareholders' meeting. Shareholders may verify the detailed results of the vote of each agenda item at the end of each meeting. The same results and a summary of questions from shareholders will also be included in the minutes of the meeting which are accurately and completely documented in all material aspects and will be sent to all shareholders for their review prior to the following meeting. The minutes of the 2011 Annual General Meeting were posted on the Company's website (www.lagunaresorts.com) within 14 days after the meeting was held.

1.7 The Company's policy in conducting shareholders' meetings is not only to meet all legal requirements but to also provide a platform and opportunity for shareholders to communicate their views and ask the directors and the management questions regarding matters affecting the Company. The Chairman allocates sufficient time for the meeting and conducts the meeting in an appropriate and transparent manner. During the meeting, shareholders are allowed to give comments and ask questions before the resolution on each agenda item is summarized. In addition, to facilitate shareholders in protecting their rights, shareholders who have any questions that require the Company's clarification during the meeting may send their questions in advance at "ir@lagunaresorts.com" or fax them to 66 (2) 2285 0733.

1.8 Apart from the external auditor who will attend the Annual General Meeting, the Chairman of the Board, the Chairman of the Audit and Risk Committee and the Chairman of the Nomination and Remuneration Committee, and all of the Company's directors will also endeavour as far as reasonably practicable to be present at the shareholders' meeting in order to assist

1.10 บริษัทฯ มีการเผยแพร่ข้อมูลข่าวสารผ่านทางเว็บไซต์ของบริษัทฯ (www.lagunaresorts.com) อาทิ มติของที่ประชุมคณะกรรมการบริษัทฯ ในเรื่องที่สำคัญต่างๆ มติของที่ประชุมผู้ถือหุ้น ข้อมูลทางการเงิน ข้อมูลที่อาจมีผลกระทบต่อราคาหลักทรัพย์ของบริษัทฯ รายงานประจำปี เป็นต้น

1.11 ตามที่สมาคมส่งเสริมผู้ลงทุนไทย ได้ทำการประเมินคุณภาพการประชุมผู้ถือหุ้นสามัญประจำปี 2554 นั้น บริษัทฯ ได้รับการประเมินคุณภาพในการจัดประชุมผู้ถือหุ้นของบริษัทฯ ว่าอยู่ในระดับที่ดีมาก

2. การปฏิบัติต่อผู้ถือหุ้นอย่างเท่าเทียมกัน

บริษัทฯ ตระหนักถึงหน้าที่ในการปฏิบัติต่อผู้ถือหุ้นอย่างเท่าเทียมกันโดยดำเนินการทุกอย่างสอดคล้องตามกฎหมาย และกฎระเบียบที่เกี่ยวข้องดังนี้

2.1 บริษัทฯ ได้เปิดโอกาสให้ผู้ถือหุ้นสามารถมอบฉันทะให้บุคคลอื่นเข้าร่วมประชุมแทนได้ในกรณีที่ผู้ถือหุ้นไม่สามารถเข้าร่วมประชุมได้ด้วยตนเอง โดยบริษัทฯ ได้จัดส่งหนังสือมอบฉันทะแบบ ข. ซึ่งเป็นหนึ่งในแบบตามที่กระทรวงพาณิชย์กำหนด และเป็นแบบที่ผู้ถือหุ้นสามารถกำหนดทิศทางการลงคะแนนเสียงได้ อีกทั้งบริษัทฯ ยังได้เปิดโอกาสให้ผู้ถือหุ้นสามารถที่จะเลือกมอบฉันทะให้แก่กรรมการอิสระของบริษัทฯ เพื่อเป็นตัวแทนร่วมลงคะแนนเสียงในกรณีที่ผู้ถือหุ้นไม่อาจเข้าร่วมการประชุมได้ด้วยตนเอง โดยบริษัทฯ ได้ระบุชื่อของกรรมการอิสระไว้ในหนังสือมอบฉันทะ พร้อมทั้งแนบประวัติกรรมการอิสระที่ได้รับมอบหมายให้เป็นผู้รับมอบฉันทะแทนผู้ถือหุ้นที่ไม่สามารถเข้าร่วมประชุมไว้เป็นส่วนหนึ่งของเอกสารประกอบการประชุม

2.2 บริษัทฯ ได้จัดให้กรรมการและผู้บริหารของบริษัทฯ รับทราบถึงภาระหน้าที่ในการจัดทำรายงานการเปลี่ยนแปลงการถือครองหลักทรัพย์บริษัทฯ ต่อ ก.ล.ต. ภายใน 3 วันทำการ ตามที่กำหนดไว้ในพระราชบัญญัติหลักทรัพย์และตลาดหลักทรัพย์ และได้บรรจุวาระเรื่องรายงานการถือครองหลักทรัพย์ของกรรมการและผู้บริหารไว้ในการประชุมคณะกรรมการบริษัทฯ เพื่อให้ได้รับทราบเป็นรายไตรมาส

2.3 กรรมการหรือผู้บริหารบริษัทฯ ท่านใดที่มีส่วนได้เสียหรือมีส่วนเกี่ยวข้องในการพิจารณาการเข้าทำธุรกรรมระหว่างบริษัทฯ กับผู้ที่มีส่วนได้เสียหรือมีส่วนเกี่ยวข้อง จะไม่เข้าร่วมในกระบวนการตัดสินใจดังกล่าว นอกจากนั้นบริษัทฯ ได้เปิดเผยการเข้าทำรายการที่เกี่ยวโยงกันและปฏิบัติตามข้อกำหนดของตลาดหลักทรัพย์ฯ และประกาศของคณะกรรมการกำกับตลาดทุนโดยเคร่งครัด

2.4 บริษัทฯ ได้กำหนดจรรยาบรรณในการดำเนินธุรกิจเพื่อเป็นแนวทางให้คณะกรรมการบริษัทฯ ผู้บริหารระดับสูง และพนักงานทุกระดับของบริษัทฯ ได้พึงปฏิบัติ รวมถึงการห้ามในเรื่องการใช้ข้อมูลภายในเพื่อหาผลประโยชน์ให้แก่ตนเองหรือผู้อื่นในทางมิชอบ นอกจากนั้นคณะกรรมการบริษัทฯ ยังได้อนุมัตินโยบายที่เกี่ยวข้องกับการซื้อขายหลักทรัพย์ของบริษัทฯ ซึ่งห้ามมิให้ทำการซื้อขายหลักทรัพย์ของบริษัทฯ ในขณะที่ยังครอบครองข้อมูลภายในที่เป็นความลับ และมีผลต่อการเปลี่ยนแปลงราคาหลักทรัพย์ของบริษัทฯ ที่ยังมิได้เปิดเผยแก่สาธารณชน ตลอดระยะเวลาปลอดการใช้ข้อมูลภายในที่ยังมิได้เปิดเผยแก่สาธารณชน

the Board in addressing queries raised by the shareholders. The Company also invites its legal counsels from a leading international law firm to attend the meeting in case a legal question requiring clarification arises during the meeting. Furthermore, the Company provides a professional translator to be present at the meeting to assist shareholders and the Board to communicate more effectively in English and Thai. At the previous 2011 Annual General Meeting, the Chairman of the Board, the Chairman of the Audit and Risk Committee, the Chairman of the Nomination and Remuneration Committee, and other directors were present at the Meeting. Details of their names are stated in the minutes of the 2011 Annual General Meeting.

1.9 Any shareholders who arrive at the meeting after the meeting has begun are still entitled to vote on the agenda items that are still under consideration and have not been voted upon.

1.10 News and information relating to the Company is disseminated through the Company's website (www.lagunaresorts.com), which includes information such as the resolutions of the Company's Board of Directors on important matters, resolutions of the shareholders' meetings, financial information, information which may affect the Company's share price, Annual Report, etc.

1.11 According to the assessment carried out by the Thai Investors Association, which assessed the quality of the 2011 Annual General Meeting, the Company was rated very good.

2. Equal Treatment of Shareholders

The Company recognises its duty to ensure equal treatment of shareholders by complying with all relevant laws and regulations as follows:

2.1 For shareholders who are unable to attend a meeting in person, the Company provides opportunity for such shareholders to appoint another person as proxy to attend the meeting on their behalf by using proxy form B sent by the Company. Proxy form B is one of the forms prescribed by the Ministry of Commerce which allow shareholders to make voting directions. Moreover, the Company provides opportunity for shareholders to appoint the Company's independent director as proxy to undertake proxy voting on behalf of shareholders who are unable to attend the meeting. The name of the independent director is provided in the proxy forms, together with the profile of that independent director who has been given proxy to vote on behalf of shareholders

("Embargo Period") รายละเอียดได้เปิดเผยไว้ภายใต้หัวข้อ "การดูแลเรื่องการใช้ข้อมูลภายใน" ของแบบ 56-1 และของรายงานประจำปีของบริษัทฯ ซึ่งในระหว่างปีที่ผ่านมา ไม่ปรากฏว่ามีผู้ใดฝ่าฝืนการปฏิบัติตามนโยบายดังกล่าว

3. บทบาทของผู้มีส่วนได้เสีย

เพื่อความเจริญเติบโตอย่างยั่งยืนและผลตอบแทนทางการเงินแก่ผู้ถือหุ้น บริษัทฯ ใช้ความพยายามอย่างเต็มที่ในการทำหน้าที่เป็นนิติบุคคลตัวอย่าง โดยให้ความสำคัญกับสิทธิต่างๆ ของบรรดาผู้มีส่วนได้เสียทุกกลุ่มดำเนินธุรกิจอย่างเป็นธรรมและถือปฏิบัติตามกฎหมายตลอดจนกฎระเบียบต่างๆ ที่เกี่ยวข้องอย่างเคร่งครัด

ผู้ถือหุ้น:

คณะกรรมการบริษัทฯ ได้ยึดถือในการปฏิบัติหน้าที่อย่างซื่อสัตย์ โปร่งใส และแข็งขัน เพื่อประโยชน์สูงสุดแก่ผู้ถือหุ้นทั้งหมดในการที่จะรักษาและเสริมสร้างมูลค่าระยะยาวต่อผู้ถือหุ้น ข้อมูลที่สำคัญทั้งหมดซึ่งอาจส่งผลกระทบต่อราคาหุ้นของบริษัทฯ และ/หรือ การตัดสินใจของผู้ถือหุ้นจะต้องได้รับการเปิดเผยโดยครบถ้วนในเวลาที่เหมาะสม

พนักงาน:

ในฐานะที่อยู่ในธุรกิจบริการ บริษัทฯ เชื่อว่า พนักงานคือทรัพยากรที่สำคัญที่สุด ดังนั้น บริษัทฯ จึงได้ดำเนินการในแต่ละขั้นเพื่อให้มั่นใจได้ว่าสอดคล้องตามกฎหมายแรงงาน และพนักงานทั้งหมดได้รับการปฏิบัติอย่างยุติธรรม โดยไม่มีการเลือกปฏิบัติหรือแบ่งพรรคแบ่งพวก บริษัทฯ ให้ผลตอบแทนและสวัสดิการ อาทิ ค่าอาหาร ค่าซักรีด บัตรกำนัลต่างๆ การประกันสุขภาพและอุบัติเหตุ แก่พนักงานโดยรวมในอัตราที่สามารถแข่งขันได้ โดยมีการปรับปรุงอย่างต่อเนื่อง รวมทั้งจัดให้มีสภาพแวดล้อมในการทำงานที่ปลอดภัย และถูกสุขอนามัย รถรับส่งปรับอากาศและกองทุนสำรองเลี้ยงชีพพนักงาน ทั้งนี้ บริษัทฯ ยังส่งเสริมให้พนักงานได้รับการฝึกอบรมที่เกี่ยวข้องกับสายงาน เพื่อเพิ่มความรู้และทักษะในการทำงาน รวมทั้งคัดเลือกพนักงานที่มีศักยภาพเข้าอบรมโครงการพัฒนาความพร้อมเพื่อเป็นผู้บริหาร (Management Development Program) เป็นประจำทุกปี เพื่อพัฒนาบุคคลากรของบริษัทฯ ตามแผนการสืบทอดตำแหน่ง นอกจากนี้ การดำเนินงานของบริษัทฯ จะไม่เกี่ยวข้องกับการละเมิดสิทธิมนุษยชน

อนึ่ง คณะกรรมการบริษัทฯ ได้อนุมัตินโยบายข้อร้องเรียนจากพนักงาน (Whistle Blowing Policy) และได้ประชาสัมพันธ์ทั่วทั้งองค์กร ซึ่งนโยบายนี้ได้กำหนดแนวทางในการปฏิบัติและวิธีปฏิบัติซึ่งถือเป็นความลับ เพื่อส่งเสริมให้พนักงานสามารถร้องเรียนได้อย่างมั่นใจ เมื่อพบว่ามีการกระทำที่ไม่ถูกต้องผิดปกติ หรือการกระทำที่ไม่เหมาะสมเกิดขึ้นภายในองค์กร และเท่าที่คณะกรรมการบริษัทฯ ได้รับทราบ จนถึงปัจจุบันยังไม่มีข้อร้องเรียนหรือข้อกล่าวหาใดๆ เกิดขึ้นภายใต้นโยบายดังกล่าว

ลูกค้า:

บริษัทฯ มีความมุ่งมั่นในการให้บริการแก่แขกที่เข้าพักในโรงแรมทุกท่านด้วยความปลอดภัย และความประทับใจที่น่าจดจำ ความปลอดภัยของแขกที่เข้าพักในโรงแรมเป็นหนึ่งในสิ่งที่บริษัทฯ ให้ความสำคัญสูงสุด โดยบริษัทฯ ได้แต่งตั้งคณะกรรมการด้านความปลอดภัยในแต่ละโรงแรม โดยมีเป้าหมายเพื่อเป็นการปรับปรุงส่งเสริมความปลอดภัยให้แก่แขกผู้มาใช้บริการทุกท่าน

who are unable to attend the meeting, all of which are attached as part of the meeting documents.

2.2 The Company ensures that directors and management are aware of their duty to report a change in their holding of the Company's securities to the SEC within 3 business days in accordance with the Securities and Exchange Act. The securities holding report is also included in the agenda of the Board meeting for the Board's acknowledgment once every 3 months.

2.3 Any director or management who has an interest in, or is related to, any transaction between the Company and an interested or related person will not participate in the decision making process involving such transaction. The Company has disclosed and strictly followed the procedures on such transaction in accordance with the regulations of the SET and notification of the Capital Market Supervisory Board.

2.4 The Company has formulated a Code of Business Conduct to provide guidelines for the Board, senior management and employees of all levels to comply with. The Statement includes the prohibition on the improper use of insider information for personal benefit or to benefit others. Additionally, the Board approved the policy on dealing in securities of the Company which prohibits the dealing in the Company's shares while in possession of unpublished confidential and price-sensitive information during the "embargo period." Details are further described under the heading "Supervision on the Use of Inside Information" in the Form 56-1 and in the Company's Annual Report. There is no violation of the policy found during 2011.

3. Role of Stakeholders

In its pursuit for sustainable growth and financial returns for its shareholders, the Company strives to become a role model corporate citizen. It respects the rights of all its stakeholders and conducts its operations fairly and strictly in compliance with all laws, rules and regulations.

Shareholders:

The Board of Directors is committed to perform its duties honestly, transparently and diligently in the best interest of all its shareholders, to preserve and enhance long-term shareholder value. All important information which may have an impact on the Company's share price and/or shareholders decisions are fully disclosed in a timely manner.

คู่แข่งขัน:

บริษัทฯ มีความเชื่อว่าการแข่งขันเป็นสิ่งสำคัญในการเปิดตลาดการค้าเสรี ดังนั้น บริษัทฯ จึงได้หลีกเลี่ยงการกระทำใดๆ อันเป็นการป้องกัน ขัดขวาง ไม่ให้ผู้ประกอบการซึ่งอาจเป็นคู่แข่งเข้ามาดำเนินการในตลาดซึ่งบริษัทฯ ได้ประกอบธุรกิจอยู่ บริษัทฯ มีแนวความคิดว่าการแข่งขันที่เข้มข้นจะเป็นการกระตุ้นนวัตกรรมใหม่ๆ ทั้งด้านผลิตภัณฑ์และบริการในท้องตลาด ซึ่งจะช่วยยกระดับมาตรฐานของตลาดและยังประโยชน์ให้แก่ผู้บริโภคและสังคมโดยรวม อีกทั้งบริษัทฯ จะไม่ละเมิดความลับหรือล่วงรู้ความลับทางการค้าของคู่แข่งขันด้วยวิธีฉ้อฉล ตลอดจนไม่ล่วงละเมิดทรัพย์สินทางปัญญาหรือลิขสิทธิ์และต่อต้านการทุจริตและไม่สนับสนุนการจ่ายสินบนซึ่งกำหนดไว้ในจรรยาบรรณในการดำเนินธุรกิจ (Code of Corporate Conduct) ของบริษัทฯ ซึ่งอนุมัติโดยคณะกรรมการบริษัทฯ เพื่อผลประโยชน์ทางธุรกิจของบริษัทฯ

สังคมและสิ่งแวดล้อม:

บริษัทฯ มุ่งมั่นในการเป็นบริษัทที่มีความรับผิดชอบต่อสังคมโดยสนับสนุนการอนุรักษ์สิ่งแวดล้อม มรดกทางวัฒนธรรม รวมทั้งเสริมสร้างความเข้มแข็งให้แก่ชุมชนอย่างต่อเนื่องมาโดยตลอด บริษัทฯ ได้จัดตั้งคณะกรรมการด้านความรับผิดชอบขององค์กรต่อสังคม ("CSR") หรือที่มีชื่อเรียกว่า "กลุ่มลากูน่า ภูเก็ต อาสาเพื่อสังคม" ("Laguna Phuket Social Committee") เพื่อสนันสนุนการอนุรักษ์สิ่งแวดล้อมและพัฒนาชุมชนอย่างยั่งยืน โดยได้จัดกิจกรรม CSR ที่มุ่งเน้นถึงการพัฒนาสังคมและการศึกษา การอนุรักษ์สิ่งแวดล้อม การอนุรักษ์ศาสนาและวัฒนธรรม การส่งเสริมสวัสดิการและพนักงานสัมพันธ์ ผ่านโครงการต่างๆ รายละเอียดได้เปิดเผยไว้ภายใต้หัวข้อ "CSR" ในแบบ 56-1 และในรายงานประจำปีของบริษัทฯ รวมทั้งเว็บไซต์ของบริษัทฯ (www.lagunaresorts.com)

รางวัล Green Leaf Awards ซึ่งโรงแรมในลากูน่า ภูเก็ต ได้รับเป็นเครื่องพิสูจน์ถึงความมุ่งมั่นของบริษัทฯ ในการดำเนินธุรกิจที่คำนึงถึงการอนุรักษ์สิ่งแวดล้อมเป็นสำคัญ บริษัทฯ ส่งเสริมและสนับสนุนให้พนักงานใช้ทรัพยากรอย่างมีประสิทธิภาพ โดยริเริ่มโครงการ "3R" ในการดำเนินงานของโรงแรมทุกแห่งเพื่อลดมลภาวะ ซึ่งประกอบด้วยการลด ("Reduce") การนำกลับมาใช้ใหม่ ("Reuse") และการปรับปรุงเพื่อนำกลับมาใช้ใหม่ ("Recycle") พนักงานของโรงแรมทุกคนจะได้รับการฝึกอบรมให้ตระหนักถึงความสำคัญในการอนุรักษ์สิ่งแวดล้อม รวมทั้งการติดตามการใช้พลังงานและน้ำอย่างใกล้ชิดโดยพนักงานจะได้รับรายการตรวจสอบ (Checklists) ที่ครอบคลุมถึงรายละเอียดต่างๆ เพื่อทำการตรวจสอบเองได้อย่างมั่นใจ ทั้งนี้บริษัทฯ จะไม่ปล่อยน้ำเสียที่เกิดจากโรงแรมทิ้งลงสู่ทะเล แต่จะทำการบำบัดโดยผ่านเครื่องบำบัดน้ำเสียที่มีประสิทธิภาพ และนำน้ำที่บำบัดแล้วกลับมาใช้ในการรดน้ำต้นไม้ในบริเวณโรงแรม รายละเอียดได้เปิดเผยไว้ภายใต้หัวข้อ "CSR/Environmental Policy" ในเว็บไซต์ของบริษัทฯ (www.lagunaresorts.com)

คู่ค้า:

บริษัทฯ มุ่งมั่นที่จะหล่อหลอมความสัมพันธ์ระยะยาวในทางธุรกิจกับคู่ค้า ดังนั้นจึงเป็นที่มาของนโยบายการให้ผลกำไรอย่างเป็นธรรมต่อคู่ค้า อีกทั้งให้ความเคารพต่อเงื่อนไขการชำระเงิน สำหรับการคัดเลือกคู่ค้า บริษัทฯ ได้ใช้หลักเกณฑ์เดียวกันตามที่กำหนดไว้ในมาตรฐานการปฏิบัติงานและการดำเนินงาน (Standard Operating Procedures) ของบริษัทฯ ซึ่งได้แจกจ่ายให้พนักงานภายในองค์กรรับทราบและปฏิบัติตาม

Employees:

Being in the hospitality industry, the Company believes that its people are its greatest asset. The Company has taken steps to ensure that all labour laws are complied with and all employees are treated fairly without discrimination or favoritism. The Company offers competitive pay packages and welfare benefits such as meal allowance, laundry allowance, complimentary vouchers and health & personal accident insurance to all of its employees and has continually upgrading programs. Additionally, the Company provides its employees a safe, hygienic and conducive working environment, air-conditioned buses and a provident fund. Furthermore, the Company not only encourages its employees to attend training related to their line of responsibility to enhance their knowledge and skills but also selects talented employees to attend the Management Development Program annually in order to develop them in accordance with the succession plan. The Company's operations are not involved in human rights violations.

The Company's Board of Directors approved the Whistle Blowing Policy and communicated this throughout the organization. The policy has provided guidance and a confidential procedure to the Company's employees who feel they need to raise an issue concerning a major wrongdoing, irregularity or impropriety within the Company. As far as the Company's Board of Directors is aware, there have been no claims or allegations under such policies up until the present.

Customers:

The Company aims to provide its guests a safe and unforgettable experience at its hotels and resorts. Safety of its guests is one of the Company's top priorities and in this regard a safety committee has been formed at each property with the objective of improving the safety of our guests.

Competitors:

The Company believes that competition is the essence of a free and open market and therefore avoids any actions which may prevent, obstruct or discourage potential competitors from entering the markets in which the Company operates in. The Company takes the view that healthy competition encourages product and service innovations in the market place which would increase market standards and ultimately benefit consumers and society at large. The Company will neither engage in any fraudulent act to violate or obtain competitors' trade secrets nor in any infringement of intellectual property or copyright including anti-corruption and anti-bribery which has been stipulated in the Code of Corporate Conduct approved by the Company's Board of Directors, for the benefit of the Company's business.

เจ้าหนี้:

บริษัทฯ ให้ความสำคัญต่อเจ้าหนี้เสมือนพันธมิตรทางธุรกิจที่มีความสำคัญยิ่ง ดังนั้น จึงได้มุ่งมั่นที่จะปฏิบัติให้สอดคล้องกับข้อผูกพันทั้งหลายที่มีอยู่กับเจ้าหนี้ ซึ่งในระหว่างปีที่ผ่านมา ไม่ปรากฏว่ามีเจ้าหนี้รายใดแจ้งบริษัทฯ ว่าไม่ปฏิบัติตามข้อผูกพันทั้งหลายที่มีอยู่กับเจ้าหนี้

4. การเปิดเผยข้อมูลและความโปร่งใส

บริษัทฯ ให้ความสำคัญต่อการเปิดเผยข้อมูลที่ถูกต้อง ครบถ้วน โปร่งใส และทันเวลา โดยได้ดำเนินการดังนี้

4.1 กรรมการและผู้บริหารของบริษัทฯ ทุกท่านได้รายงานให้บริษัทฯ ทราบถึงการมีส่วนได้เสียของตนหรือของบุคคลที่มีความเกี่ยวข้องซึ่งเป็นส่วนได้เสียที่เกี่ยวข้องกับการบริหารจัดการกิจการของบริษัทฯ หรือบริษัทย่อย ตามหลักเกณฑ์และวิธีการที่คณะกรรมการกำกับตลาดทุนกำหนด รวมทั้งได้ปรับปรุงและรายงานให้บริษัทฯ ทราบภายใน 30 วันนับจากวันที่มีการเปลี่ยนแปลงการมีส่วนได้เสียดังกล่าว

4.2 ในปีที่ผ่านมา บริษัทฯ เปิดเผยข้อมูลทั่วไป ข้อมูลทางการเงิน และข้อมูลที่อาจมีผลกระทบต่อราคาหลักทรัพย์ของบริษัทฯ อย่างถูกต้อง ครบถ้วน โปร่งใส และทันเวลา สอดคล้องตามข้อกำหนดของ ก.ล.ต. และตลาดหลักทรัพย์ฯ การเผยแพร่ข้อมูลข่าวสารต่างๆ ดังกล่าวไปสู่ผู้ลงทุน ผู้ถือหุ้นและผู้ที่เกี่ยวข้องได้กระทำผ่านช่องทางตลาดหลักทรัพย์ฯ และเว็บไซต์ของบริษัทฯ (www.lagunaresorts.com)

4.3 ผู้ลงทุนรายบุคคล ผู้ถือหุ้น นักวิเคราะห์หลักทรัพย์ และหน่วยงานภาครัฐ สามารถติดต่อกับบริษัทฯ ได้ที่เลขานุการของบริษัทฯ โทรศัพท์ 66 (0) 2677 4455 หรือ ir@lagunaresorts.com

4.4 รายงานทางการเงินที่บริษัทฯ จัดทำมีความถูกต้อง ครบถ้วนตามมาตรฐานการบัญชีที่รับรองโดยทั่วไป โดยผ่านการตรวจสอบ/สอบทานจากผู้สอบบัญชีของบริษัทฯ ที่มีชื่อเสียง(ปัจจุบันคือบริษัท สำนักงาน เอินส์ท แอนด์ ยัง จำกัด) และผ่านความเห็นชอบจากคณะกรรมการตรวจสอบและบริหารความเสี่ยงและคณะกรรมการบริษัทฯ ก่อนการเปิดเผยผ่านตลาดหลักทรัพย์ฯ ทั้งนี้ คณะกรรมการบริษัทฯ ได้เปิดเผย "ความรับผิดชอบของคณะกรรมการบริษัทฯ ต่อรายงานทางการเงิน" ในรายงานประจำปีของบริษัทฯ และในปี 2554 งบการเงินทั้งรายไตรมาสและประจำปีของบริษัทฯ ได้รับการรับรองโดยไม่มีเงื่อนไขจากผู้สอบบัญชี

4.5 บริษัทฯ ขออ้างอิงการเปิดเผยข้อมูลต่อไปนี้ ภายใต้หัวข้อต่างๆ ดังนี้

- รายชื่อ อำนาจ หน้าที่ และความรับผิดชอบของคณะกรรมการบริษัทฯ และคณะกรรมการชุดย่อยต่างๆ รายละเอียดได้เปิดเผยไว้ภายใต้หัวข้อ "โครงสร้างการจัดการ" ของแบบ 56-1 และของรายงานประจำปีของบริษัทฯ

- ประวัติของคณะกรรมการบริษัทฯ และคณะกรรมการชุดย่อยต่างๆ รายละเอียดได้เปิดเผยไว้ภายใต้หัวข้อ "เอกสารแนบ 1" ของแบบ 56-1 และ หัวข้อ "คณะกรรมการบริษัทฯ และคณะ

Society & Environment:

The Company aims to be a socially responsible company and has continued to safeguard its natural environment, cultural heritage, and promote communal prosperity by establishing the Corporate Social Responsibility (CSR) Committee named "Laguna Phuket Social Committee" to contribute towards environmental conservation programs and to develop sustainable communities by initiating various CSR programs which focus on social and educational development, environmental conservation, religious and cultural preservation, associate benefits and relations, details as shown under the heading "CSR" in Form 56-1 and in the Company's Annual Report as well as in the Company's website (www.lagunaresorts.com).

Green Leaf Awards received by the individual hotels reflect recognition of Laguna Phuket's commitment to conserve the environment. The Company encourages and supports the staff to use resources efficiently. Day-to-day operations at the resort apply the Three Rs of green management: Reduce, Re-use and Recycle. Each hotel has a staff education program to teach the importance of caring for the environment, and consumption of energy and water is closely monitored through the extensive checklists to be completed by the staff. No raw sewerage is discharged into the sea from the resort complex. After being treated, sewerage and wastewater are directed into a sophisticated recycling system. The resulting water is used to irrigate the gardens, details as shown under the heading of "CSR/Environmental Policy" in the Company's website (www.lagunaresorts.com).

Suppliers:

The Company strives to forge long-term business relationships with its suppliers and therefore has the policy to always give a fair profit to its suppliers and to respect payment terms and conditions. In addition, in selecting its suppliers, the Company applies the same selection criteria specified in the Company's Standard Operating Procedures which have been distributed and communicated throughout the organization in order to understand and to strictly adhere to the procedures accordingly.

Creditors:

The Company considers creditors as important business partners and therefore aims to fulfill all its obligations to its creditors. In 2011, none of creditors challenged that the Company had failed to comply with any obligations.

4. Information Disclosure and Transparency

The Company's emphasis on the disclosure of accurate and complete information in a transparent and timely manner as shown by the following.

4.1 Each of the directors and executives of the Company has filed with the Company a report covering his interest

ผู้บริหารและเลขานุการของบริษัทฯ" ของรายงานประจำปีของบริษัทฯ

- จำนวนครั้งของการประชุมและจำนวนครั้งที่กรรมการแต่ละท่านเข้าประชุมคณะกรรมการบริษัทฯ ในปี 2554 รายละเอียดได้เปิดเผยไว้ภายใต้หัวข้อนี้ ข้อ 5 "ความรับผิดชอบของคณะกรรมการ"

- การปฏิบัติงานในปีที่ผ่านมาของคณะกรรมการตรวจสอบและบริหารความเสี่ยง รายละเอียดได้เปิดเผยไว้ภายใต้หัวข้อ "เอกสารแนบ 3" ของแบบ 56-1 และ หัวข้อ "รายงานของคณะกรรมการตรวจสอบและบริหารความเสี่ยง" ของรายงานประจำปีของบริษัทฯ

- การปฏิบัติงานในปีที่ผ่านมาของคณะกรรมการสรรหาและกำหนดค่าตอบแทน ได้เปิดเผยไว้ภายใต้หัวข้อ "เอกสารแนบ 4" ของแบบ 56-1 และ หัวข้อ "รายงานของคณะกรรมการสรรหาและกำหนดค่าตอบแทน" ของรายงานประจำปีของบริษัทฯ

- จำนวนเงินค่าตอบแทนกรรมการและผู้บริหาร รายละเอียดได้เปิดเผยไว้ภายใต้หัวข้อ "ค่าตอบแทนกรรมการและผู้บริหาร" ของแบบ 56-1 และของรายงานประจำปีของบริษัทฯ

4.6 ในช่วงปี 2554 ที่ผ่านมา บริษัทฯ ได้ทำการเปิดเผยสารสนเทศอย่างครบถ้วนถูกต้องภายในเวลาที่กำหนดตามประกาศและกฎข้อบังคับของตลาดหลักทรัพย์ฯ และ ก.ล.ต. นอกจากนี้ บริษัทฯ มิได้ถูกตลาดหลักทรัพย์ฯ หรือ ก.ล.ต. แจ้งว่า บริษัทฯ ไม่ปฏิบัติตามระเบียบข้อบังคับเกี่ยวกับการเปิดเผยสารสนเทศแต่อย่างใด

5. ความรับผิดชอบของคณะกรรมการ

5.1 โครงสร้างของคณะกรรมการ

5.1.1 องค์ประกอบและวาระการดำรงตำแหน่งของคณะกรรมการ

ปัจจุบัน คณะกรรมการบริษัทฯ ประกอบด้วยกรรมการจำนวน 11 ท่าน โดยมีกรรมการจำนวน 4 ท่าน ได้แก่ นายวุฒิพล สุริยาภิวัฒน์ นายอุคม วิชยาภัย ดร. ชิงชัย หาญเจนลักษณ์ และนายสาธิต รังคสิริ เป็นกรรมการอิสระคิดเป็น 1 ใน 3 ของสมาชิกคณะกรรมการบริษัทฯ ทั้งหมด คณะกรรมการบริษัทฯ ประกอบด้วยนักธุรกิจและผู้มีวิชาชีพชั้นนำซึ่งมีความรอบรู้ทางด้านการเงิน การบัญชี กฎหมาย และการบริหารธุรกิจ

นโยบายของบริษัทฯ เกี่ยวกับการกำหนดวาระการดำรงตำแหน่งของกรรมการนั้นเป็นไปตามข้อบังคับของบริษัทฯ ข้อที่ 14 ซึ่งกำหนดว่าในการประชุมผู้ถือหุ้นสามัญประจำปีให้กรรมการออกจากตำแหน่งเป็นอัตรา 1 ใน 3 โดยพิจารณาจากกรรมการที่อยู่ในตำแหน่งนานที่สุดเป็นผู้ออกจากตำแหน่ง ดังนั้น กรรมการบริษัทฯ มีวาระการดำรงตำแหน่งคราวละ 3 ปี และกรรมการที่ออกจากตำแหน่งไปนั้นอาจได้รับเลือกตั้งจากที่ประชุมผู้ถือหุ้นเข้ามาเป็นกรรมการใหม่ได้

or his related person's interest in relation to management of the Company or its subsidiaries in accordance with the criteria and procedures as specified in the notification of the Capital Market Supervisory Board, and has updated and filed with the Company within 30 days should there be any change in the report.

4.2 In the previous year, the Company disclosed all general and financial information as well as information which may affect the price of the Company's securities correctly, completely, transparently and on a timely manner, in accordance with the rules and regulations of the SEC and the SET. All information is communicated to investors, shareholders and relevant sectors through the channels of the SET and the Company's website (www.lagunaresorts.com).

4.3 Individual investors, shareholders, stock analysts and state agencies may contact the Company through the Company Secretary at telephone number 66 (0) 2677 4455 or at "ir@lagunaresorts.com".

4.4 The Company's financial statements contain accurate and complete information and are prepared in accordance with generally accepted accounting standards. In addition, they are audited/reviewed by auditors from a well-known auditing firm (currently Ernst & Young Office Limited) and are approved by the Company's Audit and Risk Committee and Board before being disclosed through the SET. The information relating to the "Board of Directors' Responsibility for the Company's Financial Statements" is available in the Company's Annual Report. In 2011, the Company's quarterly and annual financial statements were certified unconditionally from the auditor.

4.5 The Company wishes to refer the following matters to the disclosure made in other places:

- The name of directors and the scope of the powers, duties and responsibilities of the Board and other committees are detailed under the heading "Management Structure" in the Form 56-1 and in the Company's Annual Report.

- The professional experience of the directors and members of other committees is detailed in Attachment 1 to Form 56-1 and under the heading "Board of Directors & Management and Company Secretary" in the Company's Annual Report.

- The number of Board meetings held and the number of Board meetings attended by each director in 2011 are detailed in clause 5 hereof: "Board Responsibility."

- The performance of the Audit and Risk Committee in the past year is detailed in Attachment 3 to Form

5.1.2 คำนิยามของ "กรรมการอิสระ"

"กรรมการอิสระ" หมายถึง บุคคลที่มีคุณสมบัติครบถ้วนและมีความเป็นอิสระสอดคล้องตามหลักเกณฑ์ของ ก.ล.ต. ซึ่งปัจจุบันหลักเกณฑ์ดังกล่าวกำหนดคุณสมบัติของกรรมการอิสระไว้ดังนี้

(ก) ถือหุ้นไม่เกินร้อยละ 1 ของจำนวนหุ้นที่มีสิทธิออกเสียงทั้งหมดของบริษัทฯ บริษัทใหญ่ บริษัทย่อย บริษัทร่วม หรือนิติบุคคลที่อาจมีความขัดแย้ง ทั้งนี้ ให้นับรวมการถือหุ้นของผู้ที่เกี่ยวข้องของกรรมการอิสระรายนั้นๆ ด้วย

(ข) ไม่เป็นหรือเคยเป็นกรรมการที่มีส่วนร่วมบริหารงาน ลูกจ้าง พนักงาน ที่ปรึกษาที่ได้เงินเดือนประจำ หรือผู้มีอำนาจควบคุมของบริษัทฯ บริษัทใหญ่ บริษัทย่อย บริษัทร่วม บริษัทย่อยลำดับเดียวกัน หรือนิติบุคคลที่อาจมีความขัดแย้ง เว้นแต่จะได้พ้นจากการมีลักษณะดังกล่าวมาแล้วไม่น้อยกว่า 2 ปีก่อนวันที่ได้รับการแต่งตั้งให้เป็นกรรมการอิสระ

(ค) ไม่เป็นบุคคลที่มีความสัมพันธ์ทางสายโลหิต หรือโดยการจดทะเบียนตามกฎหมาย ในลักษณะที่เป็นบิดามารดา คู่สมรส พี่น้อง และบุตร รวมทั้งคู่สมรสของบุตรของผู้บริหาร ผู้ถือหุ้นรายใหญ่ ผู้มีอำนาจควบคุม หรือบุคคลที่จะได้รับการเสนอให้เป็นผู้บริหารหรือผู้มีอำนาจควบคุมของบริษัทฯ หรือบริษัทย่อย

(ง) ไม่มีหรือเคยมีความสัมพันธ์ทางธุรกิจกับบริษัทฯ บริษัทใหญ่ บริษัทย่อย บริษัทร่วม หรือนิติบุคคลที่อาจมีความขัดแย้งในลักษณะที่อาจเป็นการขัดขวางการใช้วิจารณญาณอย่างอิสระของตน รวมทั้งไม่เป็นหรือเคยเป็นผู้ถือหุ้นรายใหญ่ กรรมการซึ่งไม่ใช่กรรมการอิสระ หรือผู้บริหารของผู้ที่มีความสัมพันธ์ทางธุรกิจกับบริษัทฯ บริษัทใหญ่ บริษัทย่อย บริษัทร่วม หรือนิติบุคคลที่อาจมีความขัดแย้ง เว้นแต่จะได้พ้นจากการมีลักษณะดังกล่าวมาแล้วไม่น้อยกว่า 2 ปีก่อนวันที่ได้รับการแต่งตั้งให้เป็นกรรมการอิสระ

ความสัมพันธ์ทางธุรกิจตามวรรคหนึ่งรวมถึงการทำรายการทางการค้าที่กระทำเป็นปกติเพื่อประกอบกิจการ การเช่าหรือให้เช่าอสังหาริมทรัพย์ รายการเกี่ยวกับสินทรัพย์หรือบริการหรือการให้หรือรับความช่วยเหลือทางการเงินด้วยการรับหรือให้กู้ยืม ค้ำประกัน การให้สินทรัพย์เป็นหลักประกันหนี้สิน รวมถึงพฤติการณ์อื่นทำนองเดียวกันซึ่งเป็นผลให้บริษัทฯ หรือคู่สัญญามีภาระหนี้ที่ต้องชำระต่ออีกฝ่ายหนึ่ง ตั้งแต่ร้อยละ 3 ของสินทรัพย์ที่มีตัวตนสุทธิของบริษัทฯ หรือตั้งแต่ 20 ล้านบาทขึ้นไป แล้วแต่จำนวนใดจะต่ำกว่า ทั้งนี้ การคำนวณภาระหนี้ดังกล่าวให้เป็นไปตามวิธีการคำนวณมูลค่าของรายการที่เกี่ยวโยงกันตามประกาศคณะกรรมการตลาดหลักทรัพย์แห่งประเทศไทยว่าด้วยการเปิดเผยข้อมูลและการปฏิบัติการของบริษัทจดทะเบียนในรายการที่เกี่ยวโยงกันโดยอนุโลม แต่ในการพิจารณาภาระหนี้ดังกล่าว ให้นับรวมภาระหนี้ที่เกิดขึ้นในระหว่างหนึ่งปีก่อนวันที่มีความสัมพันธ์ทางธุรกิจกับบุคคลเดียวกัน

(จ) ไม่เป็นหรือเคยเป็นผู้สอบบัญชีของบริษัทฯ บริษัทใหญ่ บริษัทย่อย บริษัทร่วมหรือนิติบุคคลที่อาจมีความขัดแย้ง

56-1, and under the heading "Report of the Audit and Risk Committee" in the Company's Annual Report.

- The performance of the Nomination and Remuneration Committee in the past year is detailed in Attachment 4 to Form 56-1, or under the heading "Report of the Nomination and Remuneration Committee" in the Company's Annual Report.

- The remuneration for directors and management is detailed under the heading "Directors' and Management's Remuneration" in Form 56-1 and in the Company's Annual Report.

4.6 In 2011, the Company made full disclosure of information within the time frame specified in the regulations of the SET and the SEC. In addition, neither the SET nor the SEC challenged that the Company had failed to comply with any disclosure requirement.

5. Board Responsibility

5.1 Board Structure

5.1.1 Members of the Board and Terms of Directorship

The Company's Board of Directors currently comprises 11 members, 4 of whom are Independent Directors namely Mr. Vudhiphol Suriyabhivadh, Mr. Udom Vichayabhai, Dr. Jingjai Hanchanlash and Mr. Satit Rungkasiri representing one-third of the total Board members. The Board comprises business leaders and professionals with financial, accounting, legal and business management backgrounds.

The Company's policy to fix the term of office of directors is under Article 14 of the Company's Articles of Association which stipulated that at each annual general meeting, one - third of directors shall retire from office and that the director who has been longest in the office shall retire. Therefore, the term of office of a director of the Board shall be 3 years. Retiring directors would be eligible for re-election.

5.1.2 Definition of "Independent Director"

"Independent Directors" means the persons who have all the necessary qualifications and independence in accordance with the regulations of the office of the SEC. At present, the said regulation prescribes that the qualifications of an Independent Director are as follows:

(a) holding shares not exceeding 1 percent of the total number of voting rights of the company, its parent company, subsidiary, affiliate or juristic person which may have conflicts of interest, including the shares held by related persons of the independent director;

และไม่เป็นผู้ถือหุ้นรายใหญ่ กรรมการซึ่งไม่ใช่กรรมการอิสระ ผู้บริหาร หรือหุ้นส่วนผู้จัดการของสำนักงานสอบบัญชี ซึ่งมีผู้สอบบัญชีของบริษัทฯ บริษัทใหญ่ บริษัทย่อย บริษัทร่วม หรือนิติบุคคลที่อาจมีความขัดแย้งสังกัดอยู่ เว้นแต่จะได้พ้นจากการมีลักษณะดังกล่าวมาแล้วไม่น้อยกว่า 2 ปีก่อนวันที่ได้รับการแต่งตั้งให้เป็นกรรมการอิสระ

(ฉ) ไม่เป็นหรือเคยเป็นผู้ให้บริการทางวิชาชีพใดๆ ซึ่งรวมถึงการให้บริการเป็นที่ปรึกษากฎหมายหรือที่ปรึกษาทางการเงิน ซึ่งได้รับค่าบริการเกินกว่า 2 ล้านบาทต่อปีจากบริษัทฯ บริษัทใหญ่ บริษัทย่อย บริษัทร่วม หรือนิติบุคคลที่อาจมีความขัดแย้ง ทั้งนี้ ในกรณีที่ผู้ให้บริการทางวิชาชีพเป็นนิติบุคคล ให้รวมถึงการเป็นผู้ถือหุ้นรายใหญ่ กรรมการซึ่งไม่ใช่กรรมการอิสระ ผู้บริหาร หรือหุ้นส่วนผู้จัดการของผู้ให้บริการทางวิชาชีพนั้นด้วย เว้นแต่จะได้พ้นจากการมีลักษณะดังกล่าวมาแล้วไม่น้อยกว่า 2 ปีก่อนวันที่ได้รับการแต่งตั้งให้เป็นกรรมการอิสระ

(ช) ไม่เป็นกรรมการที่ได้รับการแต่งตั้งขึ้นเพื่อเป็นตัวแทนของกรรมการของบริษัทฯ ผู้ถือหุ้นรายใหญ่ หรือผู้ถือหุ้นซึ่งเป็นผู้ที่เกี่ยวข้องกับผู้ถือหุ้นรายใหญ่ของบริษัทฯ

(ซ) ไม่ประกอบกิจการที่มีสภาพอย่างเดียวกันและเป็นการแข่งขันที่มีนัยกับกิจการของบริษัทฯ หรือบริษัทย่อย หรือไม่เป็นหุ้นส่วนที่มีนัยในห้างหุ้นส่วน หรือเป็นกรรมการที่มีส่วนร่วมบริหารงาน ลูกจ้าง พนักงาน ที่ปรึกษาที่รับเงินเดือนประจำ หรือถือหุ้นเกินร้อยละ 1 ของจำนวนหุ้นที่มีสิทธิออกเสียงทั้งหมดของบริษัทอื่น ซึ่งประกอบกิจการที่มีสภาพอย่างเดียวกันและเป็นการแข่งขันที่มีนัยกับกิจการของบริษัทฯ หรือบริษัทย่อย

(ฌ) ไม่มีลักษณะอื่นใดที่ทำให้ไม่สามารถให้ความเห็นอย่างเป็นอิสระเกี่ยวกับการดำเนินงานของบริษัทฯ

ภายหลังได้รับการแต่งตั้งให้เป็นกรรมการอิสระที่มีลักษณะเป็นไปตามวรรคหนึ่ง (ก) ถึง (ฌ) แล้ว กรรมการอิสระอาจได้รับมอบหมายจากคณะกรรมการบริษัทฯ ให้ตัดสินใจในการดำเนินกิจการของบริษัทฯ บริษัทใหญ่ บริษัทย่อย บริษัทร่วม บริษัทย่อยลำดับเดียวกัน หรือนิติบุคคลที่อาจมีความขัดแย้งโดยมีการตัดสินใจในรูปแบบขององค์คณะ (collective decision) ได้

5.1.3 การสรรหากรรมการ

บุคคลที่ได้รับการเสนอชื่อเป็นกรรมการบริษัทฯ ซึ่งหมายรวมถึงกรรมการอิสระของบริษัทฯ เป็นบุคคลซึ่งมีคุณสมบัติเป็นไปตามที่ตลาดหลักทรัพย์ฯ ก.ล.ต. และพระราชบัญญัติบริษัทมหาชนจำกัดกำหนดไว้ และผ่านการพิจารณาสรรหาโดยคณะกรรมการสรรหาและกำหนดค่าตอบแทน ว่ามีคุณสมบัติเหมาะสม รายละเอียดได้เปิดเผยไว้ภายใต้หัวข้อ "วิธีการแต่งตั้งกรรมการและการถอดถอนกรรมการตามที่กำหนดในข้อบังคับของบริษัทฯ"

5.1.4 การรวมหรือแยกตำแหน่งประธานกรรมการบริษัทฯ และประธานกรรมการบริหาร

นายโฮ กวงปิง ปัจจุบันดำรงตำแหน่งเป็นทั้งประธานกรรมการและประธานกรรมการบริหารของบริษัทฯ และมีส่วนร่วมในความ

(b) neither being nor having been an executive director, employee, staff, or advisor who receives salary, or a controlling person of the company, its parent company, subsidiary, affiliate, same-level subsidiary or juristic person who may have conflicts of interest unless the foregoing status has ended not less than 2 years prior to the date of appointment;

(c) not being a person related by blood or registration under laws, such as father, mother, spouse, sibling, and child, including spouse of the children, executives, major shareholders, controlling persons, or persons to be nominated as executive or controlling persons of the company or its subsidiary;

(d) not having a business relationship with the company, its parent company, subsidiary, affiliate or juristic person who may have conflicts of interest, in the manner which may interfere with his independent judgement, and neither being nor having been a major shareholder, non-independent director or executive of any person having a business relationship with the company, its parent company, subsidiary, affiliate or juristic person who may have conflicts of interest unless the foregoing relationship has ended not less than 2 years prior to the date of appointment.

The term 'business relationship' aforementioned under paragraph one includes any normal business transaction, rental or lease of immovable property, transaction relating to assets or services or grant or receipt of financial assistance through receiving or extending loans, guarantee, providing assets as collateral, including any other similar actions, which result in the company or his counterparty being subject to indebtedness payable to the other party in the amount of 3 percent or more of the net tangible assets of the company or Baht 20 million or more, whichever is lower. The amount of such indebtedness shall be calculated according to the calculation method for value of connected transactions under the Notification of the Board of Governors of the Stock Exchange of Thailand Re: Disclosure of Information and Act of Listed Companies Concerning the Connected Transactions mutatis mutandis. The combination of such indebtedness shall include indebtedness taking place during the course of one year prior to the date on which the business relationship with the person commences;

(e) neither being nor having been an auditor of the company, its parent company, subsidiary, affiliate or juristic person who may have conflicts of interest, and not being a major shareholder, non-independent

สำเร็จของกลุ่มบริษัทฯ อย่างใกล้ชิด คณะกรรมการบริษัทฯ จึงมีความเห็นว่า โครงสร้างที่เป็นอยู่ในปัจจุบันนั้นมีความเหมาะสมและเพียงพอที่ นายโฮ กวงปิง จะรับผิดชอบงานทั้งในตำแหน่งประธานกรรมการบริษัทฯ และประธานกรรมการบริหารได้อย่างมีประสิทธิภาพและเต็มความสามารถ

5.2 คณะกรรมการชุดย่อย

คณะกรรมการบริษัทฯได้แต่งตั้งคณะกรรมการชุดย่อยซึ่งประกอบด้วยกรรมการอิสระทั้งหมดจำนวน 2 คณะ เพื่อช่วยกลั่นกรองรายละเอียดอันจะช่วยเพิ่มประสิทธิภาพในการทำงานของคณะกรรมการบริษัทฯ นอกจากนั้น เพื่อความโปร่งใสและความเป็นอิสระในการปฏิบัติหน้าที่ ประธานคณะกรรมการบริษัทฯ มิได้เป็นประธานหรือสมาชิกในคณะกรรมการชุดย่อยทั้ง 2 คณะ ดังกล่าว ดังนี้

5.2.1 คณะกรรมการตรวจสอบและบริหารความเสี่ยง

คณะกรรมการตรวจสอบและบริหารความเสี่ยง ประกอบด้วยสมาชิกจำนวน 3 ท่าน ซึ่งเป็นกรรมการอิสระทั้งหมด โดยมีสมาชิกจำนวน 1 ท่าน เป็นผู้มีความรู้และประสบการณ์เพียงพอในการสอบทานความน่าเชื่อถือของงบการเงิน โดยมีประสบการณ์การสอบทานงบการเงินของบริษัทจดทะเบียน บางบริษัทในตลาดหลักทรัพย์แห่งประเทศไทย ทั้งนี้ รายชื่อและรายละเอียดภาระหน้าที่และความรับผิดชอบของคณะกรรมการตรวจสอบและบริหารความเสี่ยง ได้เปิดเผยไว้ภายใต้หัวข้อ "โครงสร้างการจัดการ" ในแบบ 56-1 และในรายงานประจำปีของบริษัทฯ

5.2.2 คณะกรรมการสรรหาและกำหนดค่าตอบแทน

คณะกรรมการสรรหาและกำหนดค่าตอบแทนประกอบด้วยสมาชิกจำนวน 3 ท่าน ซึ่งเป็นกรรมการอิสระทั้งหมด ทำให้มีความแข็งแกร่งและความเป็นอิสระในการวินิจฉัยเรื่องที่เกี่ยวข้องกับการสรรหากรรมการและกำหนดค่าตอบแทน ทั้งนี้ รายชื่อและรายละเอียดภาระหน้าที่และความรับผิดชอบของคณะกรรมการสรรหาและกำหนดค่าตอบแทน ได้เปิดเผยไว้ภายใต้หัวข้อ "โครงสร้างการจัดการ" ในแบบ 56-1 และในรายงานประจำปีของบริษัทฯ

5.3 บทบาท หน้าที่ และความรับผิดชอบของคณะกรรมการ

5.3.1 นโยบายการกำกับดูแลกิจการ

บริษัทฯ มีเจตนารมย์มุ่งมั่นในอันที่จะรักษาและคงไว้ซึ่งมาตรฐานระดับสูงของการกำกับดูแลกิจการที่ดีในบริษัทฯ โดยยึดหลักการกำกับดูแลกิจการที่ดีที่สอดคล้องกับหลักการกำกับดูแลกิจการที่ดีสำหรับบริษัทจดทะเบียน ปี 2549 ของตลาดหลักทรัพย์ฯ รวมทั้งได้นำหลักจรรยาบรรณในการดำเนินธุรกิจ ซึ่งได้รับการอนุมัติจากคณะกรรมการบริษัทฯ และได้ประชาสัมพันธ์ทั่วทั้งองค์กรให้เป็นที่เข้าใจมาใช้และถือปฏิบัติเรื่อยมา อีกทั้งยังได้จัดทำมาตรฐานการปฏิบัติงานและการดำเนินงาน (Standard Operating Procedures) เพื่อใช้ควบคุมการปฏิบัติงานและการดำเนินการภายในองค์กร นอกจากนั้น คณะกรรมการบริษัทฯ ยังได้อนุมัติและประกาศใช้กฎและระเบียบภายในใหม่ๆ เป็นระยะๆ โดยมุ่งพัฒนาปรับปรุงการกำกับดูแลกิจการที่ดีของบริษัทฯ อย่างต่อเนื่อง

director, executive or partner of an audit firm which employs auditors of the company, its parent company, subsidiary, affiliate or juristic person who may have conflicts of interest unless the foregoing relationship has ended not less than 2 years from the date of appointment;

(f) neither being nor having been any professional advisor including legal advisor or financial advisor who receives an annual service fee exceeding Baht 2 million from the company, its parent company, subsidiary, affiliate or juristic person who may have conflicts of interest, and neither being nor having been a major shareholder, non-independent director, executive or partner of the professional advisor unless the foregoing relationship has ended not less than 2 years from the date of appointment;

(g) not being a director who has been appointed as a representative of the company's director, major shareholder or shareholders who are related to the company's major shareholder;

(h) not operating any business which has the same nature as and is in significant competition with the business of the applicant or subsidiary, or not being a principal partner in any partnership, or not being an executive director, employee, staff, or advisor who receives salary; or holding shares not exceeding 1 percent of the total number of voting rights of any other company operating a business which has the same nature as and is in significant competition with the business of the applicant or subsidiary;

(i) not having any characteristics which make him incapable of expressing independent opinions with regard to the company's business affairs.

After having been appointed as independent director with qualifications complying with the criteria under (a) to (i) of paragraph one, the independent director may be assigned by the board of directors to take part in the business decision of the company, its parent company, subsidiary, affiliate, same-level subsidiary or juristic person who may have conflicts of interest on the condition that such decision must be a collective one.

5.1.3 Nomination of Directors

Each candidate for a Company directorship must have the qualifications prescribed by the SET, the SEC and the Public Limited Companies Act, and must be nominated by the Nomination and Remuneration Committee. Additional details are described under the heading

5.3.2 จรรยาบรรณในการดำเนินธุรกิจ (Code of Corporate Conduct)

คณะกรรมการของบริษัทฯ ได้อนุมัติจรรยาบรรณในการดำเนินธุรกิจ (Code of Corporate Conduct) เพื่อกำหนดกรอบให้เจ้าหน้าที่ กรรมการบริหาร พนักงานและตัวแทนของบริษัทฯ ทุกคนปฏิบัติหน้าที่ของตนเพื่อประโยชน์ของบริษัทฯ เท่านั้น โดยไม่เข้าทำธุรกรรมใดที่จะเป็นเหตุให้หรือมีแนวโน้มว่าจะก่อให้เกิดความขัดแย้งทางผลประโยชน์ระหว่างตนเองกับโรงแรมในกลุ่มบริษัทฯ บริษัทฯ / บริษัทย่อยในกลุ่มบริษัทฯ บริษัทแม่ บุคคลอื่นที่เกี่ยวข้อง จรรยาบรรณในการดำเนินธุรกิจนี้ได้แจกจ่ายและประชาสัมพันธ์ทั่วทั้งองค์กรให้เป็นที่เข้าใจและปฏิบัติตามโดยเคร่งครัด จรรยาบรรณดังกล่าวได้ร่างขึ้นโดยยึดถือหลักการปฏิบัติหน้าที่ตามจริยธรรมทางธุรกิจในระดับที่สูงสุดและเป็นไปตามกฎหมาย

ในช่วงปี 2554 ที่ผ่านมา คณะกรรมการบริษัทฯ ไม่พบว่าได้มีการร้องเรียนหรือกล่าวอ้างว่าได้มีการปฏิบัติผิดจรรยาบรรณในการดำเนินธุรกิจของบริษัทฯ แต่อย่างใด

5.3.3 ภาวะผู้นำและวิสัยทัศน์

คณะกรรมการบริษัทฯ เป็นผู้กำหนดวิสัยทัศน์ พันธกิจ นโยบายและยุทธศาสตร์โดยรวมของกลุ่มบริษัทฯ รวมทั้งดูแลการบริหารจัดการธุรกิจในกลุ่มบริษัทฯ อย่างมีประสิทธิผล

คณะกรรมการบริษัทฯ ได้จัดให้มีการแบ่งแยกบทบาทหน้าที่ความรับผิดชอบระหว่างคณะกรรมการบริษัทฯ และฝ่ายจัดการที่ชัดเจน การลงทุนที่สำคัญต่างๆ จะต้องผ่านการอนุมัติโดยมีขั้นตอนดังนี้

- มูลค่าการลงทุนมากกว่า 10 ล้านเหรียญสหรัฐฯ จะต้องได้รับอนุมัติจากที่ประชุมคณะกรรมการบริษัทฯ
- มูลค่าการลงทุนระหว่าง 5-10 ล้านเหรียญสหรัฐฯ จะต้องได้รับอนุมัติร่วมกันจากประธานกรรมการบริหารและกรรมการบริษัทฯ ท่านใดท่านหนึ่งจำนวน 1 ท่าน
- มูลค่าการลงทุนน้อยกว่า 5 ล้านเหรียญสหรัฐฯ จะต้องได้รับการอนุมัติจากประธานกรรมการบริหาร

ทั้งนี้ ในการอนุมัติการเข้าทำรายการที่สำคัญต่างๆ โดยที่ประชุมคณะกรรมการของบริษัทฯ และ/หรือ ที่ประชุมผู้ถือหุ้น ตลอดจนการเปิดเผยข้อมูลให้เป็นไปตามประกาศของตลาดหลักทรัพย์ฯ และ/หรือคณะกรรมการกำกับตลาดทุน

บทบาทหน้าที่และความรับผิดชอบของคณะกรรมการบริษัทฯ ได้เปิดเผยไว้ภายใต้หัวข้อ "โครงสร้างการจัดการ" ในแบบ 56-1 และในรายงานประจำปีของบริษัทฯ

5.3.4 ความขัดแย้งทางผลประโยชน์

ธุรกรรมระหว่างบริษัทฯ กับบุคคลใดที่อาจมีความขัดแย้งอันอาจนำมาซึ่งความขัดแย้งทางผลประโยชน์จะต้องผ่านการพิจารณาอย่างถี่ถ้วนโดยคณะกรรมการตรวจสอบและบริหารความเสี่ยง และหากจำเป็นการเข้าทำธุรกรรมนั้น ต้องได้รับการอนุมัติจาก

"Method of Appointment and Removal of Directors as included in the Company's Articles of Association".

5.1.4 Aggregation or Separation of Positions – Chairman of the Board and Chief Executive Officer

Currently, Mr. Ho KwonPing is the Chairman of the Board and the Chief Executive Officer of the Company. He is closely associated with the Group's success. The Board is of the view that the current structure is appropriate and adequate given that Mr. Ho KwonPing has been able to effectively and competently execute the responsibilities of both the Chairman of the Board and Chief Executive Officer positions.

5.2 Sub-Committees

The Board approved the establishment of two sub-committees comprising all Independent Directors to assist the Board to screen details in order to achieve operational efficiency. Additionally, in order to perform their duties transparently and independently, the Chairman of the Board is neither a Chairman nor a member of both committees as follows:

5.2.1 Audit and Risk Committee

The Audit and Risk Committee comprises three independent directors, one of whom has adequate expertise and experience to review the creditability of the financial reports by reviewing the financial reports of some listed companies in the Stock Exchange of Thailand. The members and the scope of duties and responsibilities of the Audit and Risk Committee have been disclosed under the heading "Management Structure" in Form 56-1 and in the Company's Annual Report.

5.2.2 Nomination and Remuneration Committee

The Nomination and Remuneration Committee comprises three independent directors, thus forming a strong and independent element which will enable decisions on nomination and remuneration to be made independently. Members and the scope of duties and responsibilities of the Nomination and Remuneration Committee have been disclosed under the heading "Management Structure" in Form 56-1 and in the Company's Annual Report.

5.3 Role, Duty and Responsibility of the Board

5.3.1 Corporate Governance Policy

The Company is committed to maintaining high standards of good corporate governance within the Company. The Company has adopted and continuously developed a set

ที่ประชุมคณะกรรมการบริษัทฯ และ/หรือ ที่ประชุมผู้ถือหุ้น กรรมการหรือผู้บริหารบริษัทฯ ท่านใดที่มีส่วนได้เสียหรือมีส่วนเกี่ยวข้องจะไม่เข้าร่วมในกระบวนการตัดสินใจธุรกรรมดังกล่าว

ทั้งนี้ ธุรกรรมดังกล่าวกระทำขึ้นภายใต้เงื่อนไขและราคาซึ่งได้มีการเจรจากันบนพื้นฐานเสมือนหนึ่งกระทำโดยบุคคลที่ไม่มีความขัดแย้ง โดยอาศัยหลักการตลาดเสรีระหว่างคู่สัญญา และในกรณีที่ไม่สามารถกำหนดราคาได้ บริษัทฯ จะอ้างอิงตามรายงานของผู้ประเมินราคาอิสระที่ได้รับการแต่งตั้งจากบริษัทฯ เพื่อกำหนดราคาที่เป็นธรรมทั้งสำหรับบริษัทฯ และบุคคลที่อาจมีความขัดแย้ง

การทำธุรกรรมกับบุคคลที่อาจมีความขัดแย้งทุกรายการ จะได้รับการเปิดเผยอย่างชัดเจนและถูกต้อง รายละเอียดได้เปิดเผยไว้ภายใต้หัวข้อ "รายการระหว่างกัน" ในแบบ 56-1 และภายใต้หัวข้อ "บุคคลที่อาจมีความขัดแย้งและรายการระหว่างกัน" ในรายงานประจำปีของบริษัทฯ

5.3.5 ระบบการควบคุมและการตรวจสอบภายใน

บริษัทฯ ตระหนักถึงความสำคัญของระบบการควบคุมภายในที่มีประสิทธิผล ดังจะเห็นได้จากมาตรฐานการปฏิบัติงานและการดำเนินงาน (Standard Operating Procedures) โดยเฉพาะด้านการจัดการและการดำเนินการ ซึ่งได้มีการกำหนดหน้าที่และความรับผิดชอบของพนักงานและฝ่ายจัดการไว้อย่างชัดเจน บริษัทฯ ได้มีการจัดทำนโยบายการดูแลและป้องกันทรัพย์สินของบริษัทฯ ขึ้นและมีการแบ่งแยกหน้าที่กันระหว่างผู้ปฏิบัติงาน และผู้คิดตามประเมินผลออกจากกันอย่างชัดเจน เพื่อให้เกิดการตรวจสอบและถ่วงดุลกันอย่างเหมาะสม นอกจากนี้ บริษัทฯ ยังจัดให้มีการตรวจสอบภายในทางด้านระบบการเงินและระบบสารสนเทศด้วย

การตรวจสอบภายใน

ฝ่ายตรวจสอบภายในเป็นหน่วยงานอิสระซึ่งรายงานโดยตรงต่อคณะกรรมการตรวจสอบและบริหารความเสี่ยงในเรื่องที่เกี่ยวข้องกับงานตรวจสอบ และรายงานต่อกรรมการผู้จัดการในเรื่องที่เกี่ยวข้องกับการบริหารงานทั่วไป การตรวจสอบภายในช่วยแบ่งเบาภาระหน้าที่และความรับผิดชอบของคณะกรรมการและฝ่ายจัดการในการกำกับดูแลกิจการรวมทั้งปรับปรุงและเพิ่มความมีประสิทธิภาพและประสิทธิผลในกระบวนการทางธุรกิจภายในกลุ่มบริษัทฯ ผู้ตรวจสอบภายในวางแผนตารางการตรวจสอบในแต่ละปีโดยปรึกษากับฝ่ายจัดการ แต่ยังคงไว้ซึ่งความเป็นอิสระในการวางแผนตารางการตรวจสอบ คณะกรรมการตรวจสอบและบริหารความเสี่ยงเป็นผู้พิจารณาและอนุมัติแผนตารางการตรวจสอบ รวมทั้งสอบทานกิจกรรมของผู้ตรวจสอบภายในเป็นรายไตรมาสเพื่อให้มั่นใจได้ว่าฝ่ายตรวจสอบภายในมีทรัพยากรในการตรวจสอบอย่างเพียงพอและอยู่ในตำแหน่งที่เหมาะสมที่จะสามารถทำหน้าที่ตรวจสอบได้อย่างมีประสิทธิผล

การบริหารจัดการความเสี่ยงองค์กรโดยรวม (Enterprise Risk Management)

การบริหารจัดการความเสี่ยงองค์กรโดยรวมได้เริ่มขึ้นตั้งแต่ปี 2548 โดยบริษัทฯ ได้แต่งตั้งที่ปรึกษาภายนอกเพื่อช่วยเหลือฝ่ายจัดการในการกำหนดกรอบการบริหารจัดการความเสี่ยงของ

of good corporate governance practices and policies which are modeled on the 2006 principles of good corporate governance for listed companies advocated by the SET. The Company has also adopted and continues to apply the Code of Business Conduct approved by the Board of Directors and communicated throughout the organization. The Standard Operating Procedures have also been documented and applied by the Company. In addition, new internal rules and regulations with an aim to continuously improve the good corporate governance of the Company are approved and announced from time to time.

5.3.2 Code of Corporate Conduct

The Board of Directors has approved the Code of Corporate Conduct to set the frame for its officers, executive directors, associates and agents to act in business matters solely for the benefit of the Company and not enter into any business or other transactions which cause or appear to cause a conflict of interest between him/her and a hotel within the group, the Company/subsidiary, owning company or any other related parties. The Code of Corporate Conduct was distributed and communicated to all relevant persons in order to understand and to strictly adhere to the Code accordingly. The Code was drafted based on the highest level of business ethics and law compliance.

During 2011, the Company's Board of Directors was not aware of any claim or allegation that the Company's Code of Corporate Conduct was disobeyed.

5.3.3 Leadership and Vision

The Board's primary functions are to set vision, mission, corporate policy and overall strategy for the Company and to provide effective oversight of the management of the Company's business and affairs.

The delegation of authority by the Board to the management is clear. All major investments require approval as follows:

- Investments more than USD 10 million to be approved by the Board.
- Investments between USD 5 million to USD 10 million to be jointly approved by the Chief Executive Officer and any one of the directors.
- Investments less than USD 5 million to be approved by the Chief Executive Officer.

The approval to enter into a significant transaction by the Company's Board of Directors and/or shareholders'

ธุรกิจบริษัทฯ โดยกรอบการบริหารจัดการความเสี่ยงได้ครอบคลุมถึงประเด็นการดำเนินธุรกิจทั้งปวงของบริษัทฯ เพื่อให้สามารถระบุ ประเมิน ดูแล จัดการ และประเมินผลความเสี่ยงของธุรกิจภายใต้สภาวะแวดล้อมทางธุรกิจในปัจจุบันที่มีนัยสำคัญได้ ในกระบวนการบริหารความเสี่ยงซึ่งได้ดำเนินการอย่างต่อเนื่องนั้น คณะกรรมการบริหารความเสี่ยงของกลุ่มบริษัทฯ ได้ทำการประเมินความเสี่ยงและวางแนวปฏิบัติการแก้ไข รวมทั้งได้พิจารณานำระบบการควบคุมภายในที่มีการบริหารต้นทุนอย่างมีประสิทธิภาพมาใช้อย่างเพียงพอในทุกปี เพื่อลดความเสี่ยงของธุรกิจที่มีนัยสำคัญ โดยร่วมกับคณะกรรมการตรวจสอบและบริหารความเสี่ยงสอบทานการบริหารจัดการความเสี่ยงอย่างสม่ำเสมอ ซึ่งคณะกรรมการตรวจสอบและบริหารความเสี่ยงได้สอบทานกระบวนการบริหารความเสี่ยงของกลุ่มบริษัทฯ และมีความพึงพอใจว่าได้มีการควบคุมภายในที่เหมาะสมและเพียงพอ ในอันที่จะสามารถบริหารจัดการความเสี่ยงที่มีนัยสำคัญตามที่ระบุไว้ได้

5.3.6 การประชุมของคณะกรรมการบริษัทฯ และคณะกรรมการชุดย่อย

1. คณะกรรมการบริษัทฯ

บริษัทฯ จัดการประชุมคณะกรรมการบริษัทฯ อย่างสม่ำเสมออย่างน้อย 4 ครั้งในแต่ละปี เป็นรายไตรมาส ซึ่งได้มีการกำหนดและแจ้งให้ทราบล่วงหน้าในช่วงไตรมาสที่ 4 ก่อนเริ่มงวดปีบัญชีใหม่ สำหรับการประชุมพิเศษจะจัดขึ้นตามความจำเป็น ในปี 2554 บริษัทฯ ได้จัดให้มีการประชุมคณะกรรมการบริษัทฯ 4 ครั้ง และกรรมการทุกท่านได้เข้าร่วมประชุมดังนี้

รายชื่อ		จำนวนครั้งที่เข้าร่วมประชุม
นายโฮ	กวงปิง	4
นายสุรพล	สุปรัชญา	4
นายไมเคิล	รามอน ไอลิ่ง	4
นายโฮ	กวงจิง	3
นายวุฒิพล	สุริยาภิวัฒน์	4
นายอุดม	วิชยาภัย	4
ดร. ชิงชัย	หาญเจนลักษณ์	4
นายสาธิต	รังคสิริ	1
นายเอเรียล	พี วีร่า	3
นายสจ๊วต	เควิด เรดคิ้ง	4
นายโฮ	เรน ฮวา *	1

*นายโฮ เรน ฮวา ได้รับการแต่งตั้งเป็นกรรมการใหม่ของบริษัทฯ แทนที่นายสตีฟเฟน เมอร์เรย์ สมอลล์ ซึ่งได้ลาออกจากตำแหน่งกรรมการบริษัทฯ เมื่อวันที่ 7 พฤศจิกายน 2554 นายโฮ เรน ฮวา ดำรงตำแหน่งกรรมการบริษัทฯ โดยมีผลตั้งแต่วันที่ 8 พฤศจิกายน 2554 เป็นต้นไป ทั้งนี้ ตามมติที่ประชุมคณะกรรมการบริษัทฯ ในวันเดียวกัน

ทั้งนี้ คณะกรรมการบริษัทฯ มีความเห็นว่า การอุทิศตนให้แก่บริษัทฯ ของกรรมการแต่ละท่านนั้น ไม่ควรมุ่งเน้นเพียงการใช้เวลาเข้าร่วมการประชุมเท่านั้น แต่ควรจะรวมไปถึงผ่านทางการแลกเปลี่ยนความคิดเห็น คำแนะนำ ประสบการณ์ และเครือข่ายความสัมพันธ์ เพื่อยังประโยชน์เพิ่มขึ้นแก่ธุรกิจของบริษัทฯ

meeting as well as all information disclosure must comply with rules and regulations of the Stock Exchange of Thailand and/or the Capital Market Supervisory Board. Duties and responsibilities of the Board have been disclosed under the heading "Management Structure" in Form 56-1 and the Company's annual report.

5.3.4 Conflict of Interest

Transactions between the Company and its related parties which may give rise to a conflict of interest are scrutinized by the Audit and Risk Committee and if necessary, the approval to enter into such transactions is sought from the Board of Directors and/or shareholders. Any director or management who has an interest in, or is related to, such transaction will not participate in the decision-making process.

Such transactions are made on terms and pricing that has been negotiated on an arm's length basis. In the event that the price is unavailable, the Company will then rely on the report of an independent appraiser appointed by the Company to value important related party transactions to arrive at a pricing which is fair to both the Company and the related party.

All related party transactions are disclosed clearly and accurately. Details are further described under the heading "Connected Transactions" in Form 56-1 and under the heading "Persons with Mutual Interest and Connected Transactions" in the Company's Annual Report.

5.3.5 Internal Audit and Control

The Company realizes the significance of effective system of control, such as Standard Operating Procedures, particularly in management and operations. Hence, the duties and responsibilities of the employees and the management are clearly defined. The Company has put in place policies to safeguard the Company's assets and duties between the operators and the appraisal which are clearly separated for effective checks and balances. Furthermore, the Company has also implemented internal audit of the financial and information technology systems.

Internal Audit

Internal audit is an independent function within the Company which reports directly to the Audit and Risk Committee on audit matters and to the Managing Director on administrative matters. Internal audits are performed to assist the Board and Management in the discharge of their corporate governance responsibilities and to improve and promote effective and efficient business processes within the Group. The internal auditor plans

2. คณะกรรมการตรวจสอบและบริหารความเสี่ยง

บริษัทฯ จัดการประชุมคณะกรรมการตรวจสอบและบริหารความเสี่ยงอย่างสม่ำเสมอก่อนการประชุมคณะกรรมการบริษัทฯ อย่างน้อย 4 ครั้งในแต่ละปี เป็นรายไตรมาส ซึ่งได้มีการกำหนดและแจ้งให้ทราบล่วงหน้าในช่วงไตรมาสที่ 4 ก่อนเริ่มงวดปีบัญชีใหม่ สำหรับการประชุมพิเศษจะจัดขึ้นตามความจำเป็น ในปี 2554 บริษัทฯ ได้จัดให้มีการประชุมคณะกรรมการตรวจสอบและบริหารความเสี่ยง 4 ครั้ง และกรรมการตรวจสอบและบริหารความเสี่ยงทุกท่านได้เข้าร่วมประชุมโดยพร้อมเพรียงกัน ดังนี้

รายชื่อ		จำนวนครั้งที่เข้าร่วมประชุม
นายวุฒิพล	สุริยาภิวัฒน์	4
นายอุคม	วิชยาภัย	4
ดร. ชิงชัย	หาญเจนลักษณ์	4

นอกจากนี้ ในปี 2554 คณะกรรมการตรวจสอบและบริหารความเสี่ยงได้เข้าร่วมประชุมกับผู้สอบบัญชีโดยไม่มีฝ่ายจัดการเข้าร่วมประชุมด้วย 1 ครั้ง เพื่อพิจารณาแนวทางและแผนการสอบบัญชี

3. คณะกรรมการสรรหาและกำหนดค่าตอบแทน

บริษัทฯ จัดการประชุมคณะกรรมการสรรหาและกำหนดค่าตอบแทนอย่างสม่ำเสมอก่อนการประชุมคณะกรรมการบริษัทฯ อย่างน้อยปีละ 1 ครั้ง ซึ่งได้มีการกำหนดและแจ้งให้ทราบล่วงหน้าในช่วงไตรมาสที่ 4 ก่อนเริ่มงวดปีบัญชีใหม่ สำหรับการประชุมพิเศษจะจัดขึ้นตามความจำเป็น ในปี 2554 บริษัทฯ ได้จัดให้มีการประชุมคณะกรรมการสรรหาและกำหนดค่าตอบแทน 3 ครั้ง และกรรมการสรรหาและกำหนดค่าตอบแทนทุกท่านได้เข้าร่วมประชุม ดังนี้

รายชื่อ		จำนวนครั้งที่เข้าร่วมประชุม
ดร. ชิงชัย	หาญเจนลักษณ์	3
นายอุคม	วิชยาภัย	3
นายสาธิต	รังคสิริ	2

5.3.7 รายงานของคณะกรรมการ

1. รายงานทางการเงิน

คณะกรรมการบริษัทฯ เป็นผู้รับผิดชอบต่อผู้ถือหุ้นในงบการเงินของบริษัทฯ ตลอดจนสารสนเทศทางการเงินที่ปรากฏในรายงานประจำปี คณะกรรมการบริษัทฯ มีความพึงพอใจว่างบการเงินของบริษัทฯ ถูกจัดทำขึ้นอย่างรอบคอบตามมาตรฐานการบัญชีที่รับรองทั่วไป โดยมีผู้สอบบัญชี ทำการสอบทานงบการเงินรายไตรมาสทุกไตรมาส รวมทั้งตรวจสอบงวดปีอย่างครบถ้วน ยิ่งไปกว่านั้น คณะกรรมการตรวจสอบและบริหารความเสี่ยงยังเห็นชอบกับแผนการตรวจสอบภายในประจำปี ซึ่งเป็นอิสระจากฝ่ายบริหาร โดยแผนดังกล่าวได้ผ่านการพิจารณาและอนุมัติจากคณะกรรมการตรวจสอบและบริหารความเสี่ยง คณะกรรมการตรวจสอบและบริหารความเสี่ยงได้ทบทวนกิจกรรมของผู้ตรวจสอบภายในเป็นรายไตรมาสเพื่อให้มั่นใจว่ามีทรัพยากรเพียงพอ และมีสถานภาพที่เหมาะสมในบริษัทฯ เพื่อปฏิบัติหน้าที่ได้อย่างมีประสิทธิภาพ

its internal audit schedules annually in consultation with, but independent of, Management and its plans are submitted to and approved by the Audit and Risk Committee. The Audit and Risk Committee reviews the activities of the internal auditors on a quarterly basis to ensure it is adequately resourced; and has appropriate standing within the Company to perform its role effectively.

Enterprise Risk Management

Starting from 2005 the Company appointed an external consultant to assist management in implementing a Risk Management framework for the business of the Company. The Risk Management framework covers all aspects of the Company's operations to enable significant business risks within the Group's current business environment to be identified, assessed, monitored, managed and evaluated. As part of the on-going risk management process, the Company's Group Risk Committee annually conducts a risk assessment, evaluation and treatment; considers the adoption of adequate and cost-effective system of internal controls to mitigate significant business risks; and provides for significant risks to be managed through regular reviews by the Company's Group Risk Committee and the Audit and Risk Committee. The Audit and Risk Committee has reviewed the Group's risk management processes and procedures and is satisfied that there are adequate internal controls in place to manage the significant risks identified.

5.3.6 Meetings of the Board and Committees

1. The Board

The Company conducts regular scheduled Board meetings at least 4 times a year on quarterly bases which are planned and formally agreed upon in advance in the fourth quarter before the start of the new financial year. Additional meetings are convened as and when circumstances warrant. In 2011, the Company conducted 4 Board meetings and the attendance of all directors is shown below.

Name		Number of Attendances
Mr. Ho	KwonPing	4
Mr. Surapon	Supratya	4
Mr. Michael	Ramon Ayling	4
Mr. Ho	KwonCjan	3
Mr. Vudhiphol	Suriyabhivadh	4
Mr. Udom	Vichayabhai	4
Dr. Jingjai	Hanchanlash	4
Mr. Satit	Rungkasiri	1
Mr. Ariel	P Vera	3
Mr. Stuart	David Reading	4
Mr. Ho	Ren Hua *	1

ได้ทำหน้าที่สอบทานรายงานทางการเงิน และการควบคุมภายในโดยตรงอย่างเป็นอิสระร่วมกับผู้สอบบัญชี ข้อมูลสำคัญที่เกี่ยวข้องกับงบการเงินถูกเปิดเผยอย่างชัดเจนและครบถ้วนในหมายเหตุประกอบงบการเงิน

รายละเอียดได้เปิดเผยไว้ภายใต้หัวข้อ "การควบคุมภายใน" ของแบบ 56-1 และภายใต้หัวข้อ "ความเห็นของคณะกรรมการเกี่ยวกับระบบควบคุมภายในของบริษัทฯ" และ "ความรับผิดชอบของคณะกรรมการบริษัทฯ ต่อรายงานทางการเงิน" ของรายงานประจำปีของบริษัทฯ

2. รายงานการประชุม

รายงานการประชุมของคณะกรรมการบริษัทฯ และคณะกรรมการชุดย่อยต่างๆ ได้ถูกบันทึกให้ครอบคลุมสาระสำคัญต่างๆ อย่างถูกต้อง ครบถ้วน โดยใส่ข้อคิดเห็น ประเด็นซักถามต่างๆ ของกรรมการไว้อย่างชัดเจน และมีระบบจัดเก็บรายงานการประชุมพร้อมทั้งเอกสารประกอบการประชุมต่างๆ อย่างดีและปลอดภัย

5.3.8 การพัฒนากรรมการและผู้บริหาร

บริษัทฯ ส่งเสริม สนับสนุนให้กรรมการ ผู้บริหาร และพนักงานได้มีการพัฒนาตนเองอยู่เสมอ โดยผ่านการเข้าร่วมการสัมมนาและอบรมจากหน่วยงานต่างๆ ที่เกี่ยวข้อง อาทิ สมาคมส่งเสริมสถาบันกรรมการบริษัทไทย ตลาดหลักทรัพย์ฯ และ ก.ล.ต. เป็นต้น โดยบริษัทฯ ได้จัดส่งเอกสารการสัมมนาและอบรมให้เป็นระยะๆ นอกจากนั้น บริษัทฯ ยังได้จัดส่งเอกสารที่เกี่ยวข้องให้กรรมการเพื่อให้ได้รับทราบข้อมูลที่ทันต่อเหตุการณ์และใช้ประกอบในการตัดสินใจ สำหรับประวัติการฝึกอบรมของกรรมการ รายละเอียดได้เปิดเผยไว้ภายใต้หัวข้อ "เอกสารแนบ 1" ของแบบ 56-1 และ หัวข้อ "คณะกรรมการบริษัทฯ และคณะผู้บริหารและเลขานุการของบริษัทฯ" ของรายงานประจำปีของบริษัทฯ

* Mr. Ho Ren Hua, a new director of the Company, was appointed to replace Mr. Steven Murray Small who resigned from his directorship of the Company on 7 November 2011. Mr. Ho Ren Hua took up the post of Director effective 8 November 2011 in accordance with the resolution at the Board of Directors' Meeting on the same day.

The Board is of the view that the contribution of each director should not be focused only on his or her attendance at Board and/or Committee meetings. A director's contribution may also extend beyond the confines of the formal environment of Board meetings, through the sharing of views, advice, experience and strategic networking relationships which would further the interests of the Company.

2. Audit and Risk Committee

The Company conducts regular scheduled Audit and Risk Committee meetings on a quarterly basis at least 4 times a year, prior to the Board meeting, which are planned and formally agreed upon in advance in the fourth quarter before the start of the new financial year. Additional meetings are convened as and when circumstances warrant. In 2011, the Company conducted 4 Audit and Risk Committee meetings. Each of the Audit and Risk Committee members attended all the meetings as follows:

Name	Number of Attendances
Mr. Vudhiphol Suriyabhivadh	4
Mr. Udom Vichayabhai	4
Dr. Jingjai Hanchanlash	4

In addition, in 2011, the Audit and Risk Committee attended 1 non-management meeting with the external auditor to deliberate accounting approaches and audit plans.

3. Nomination and Remuneration Committee

The Company conducts regular scheduled Nomination and Remuneration Committee meetings, prior to the Board meeting, at least once a year. The meetings are planned and formally agreed upon in advance in the fourth quarter before the start of the new financial year. Additional meetings are convened as and when circumstances warrant. In 2011, the Company conducted 3 Nomination and Remuneration Committee meetings. Each of the Nomination and Remuneration Committee members attended the meetings as follows:

Name		Number of Attendances
Dr. Jingjai	Hanchanlash	3
Mr. Udom	Vichayabhai	3
Mr. Satit	Rungkasiri	2

5.3.7 Board of Directors' Report

1. Financial Report

The Board of Directors is accountable to its shareholders for the Company's financial statements as well as the financial information as shown in the Annual Report. The Board of Directors is satisfied that the Company's financial statements are prudently prepared in accordance with generally accepted accounting principles and are independently reviewed by the external auditors every quarter with a full audit performed at each year-end. Additionally, the Audit and Risk Committee has been tasked to independently review the Company's financial report and internal control practices directly with the auditors. All pertinent information relating to the financial statements is clearly and completely disclosed in the accompanying notes.

Details are described under the heading "Internal Control" in Form 56-1 and under the heading "Opinion of the Board of Directors on the Company's Internal Control" and the "Board of Directors' Responsibility for the Company's Financial Statements" in the Company's Annual Report.

2. Minutes of Meeting

The minutes of the meetings of the Board and other committees are accurately and completely recorded in all material aspects addressed at each meeting, including the questions, opinions and clarifications. The Company has a safe and secure filing system in place to keep the minutes of meetings and other supporting documents.

5.3.8 Development of Directors and Management

The Company's directors, management and employees are constantly encouraged to develop their skills by attending various seminars and training courses organised by various organizations, e.g. the Thai Institute of Directors, the SET and the SEC, etc. Seminars and training courses are periodically forwarded to them. Furthermore, relevant information is regularly provided to the directors so that they are kept abreast of latest developments thus enabling them to make informed decisions. Details of the training previously undertaken by each director are set out in Attachment 1 to Form 56-1 and under the heading "Board of Directors & Management and Company Secretary of the Company" in the Company's Annual Report.

การดูแลเรื่องการใช้ข้อมูลภายใน
SUPERVISION ON THE USE OF INSIDE INFORMATION

เพื่อเป็นการป้องกันการใช้ข้อมูลที่เป็นความลับและมีผลต่อการเปลี่ยนแปลงราคาหลักทรัพย์ของบริษัทฯ ไปในทางที่ไม่ถูกต้องนั้น คณะกรรมการบริษัทฯ ได้อนุมัตินโยบายที่เกี่ยวข้องกับการซื้อขายหลักทรัพย์ของบริษัทฯ ซึ่งห้ามมิให้กรรมการ ฝ่ายจัดการและพนักงานของบริษัทฯ ทุกท่านทุกระดับตำแหน่งเปิดเผยข้อมูลที่เป็นความลับและมีผลต่อการเปลี่ยนแปลงราคาหลักทรัพย์ของบริษัทฯ เพื่อผลประโยชน์ส่วนตน หรือเหตุผลอื่นที่ไม่เกี่ยวข้องกับผลประโยชน์ของบริษัทฯ หรือทำการซื้อหรือขายหลักทรัพย์ของบริษัทฯ ในขณะที่ยังครอบครองข้อมูลภายในที่เป็นความลับ และมีผลต่อการเปลี่ยนแปลงราคาหลักทรัพย์ของบริษัทฯ ที่ยังมิได้เปิดเผยแก่สาธารณชน ตลอดระยะเวลาปลอดการใช้ข้อมูลภายในที่ยังมิได้เปิดเผยแก่สาธารณชน ("Embargo Period") ซึ่งหมายถึง ระยะเวลา 2 สัปดาห์ก่อนและจนถึงวันประกาศผลการดำเนินงานทางการเงินของบริษัทฯ ในแต่ละไตรมาสของ 3 ไตรมาสแรก และระยะเวลา 1 เดือนก่อนและจนถึงวันประกาศผลการดำเนินงานทางการเงินของบริษัทฯ ประจำปี โดยได้เผยแพร่นโยบายและเตือนระยะเวลาปลอดการใช้ข้อมูลภายในที่ยังมิได้เปิดเผยแก่สาธารณชน ("Embargo Period") ให้คณะกรรมการบริษัทฯ ผู้บริหารระดับสูง และพนักงานทุกระดับของบริษัทฯ ทราบเป็นรายปีและรายไตรมาส เพื่อให้ปฏิบัติตามนโยบายดังกล่าวโดยเคร่งครัด ข้อมูลที่เป็นความลับและมีผลต่อการเปลี่ยนแปลงราคาหลักทรัพย์ของบริษัทฯ จะถูกจำกัดอยู่แต่เฉพาะกับกรรมการ ฝ่ายจัดการ และพนักงานที่มีหน้าที่รับผิดชอบโดยตรงเท่านั้น การฝ่าฝืนการปฏิบัติตามนโยบายดังกล่าวมีโทษทางวินัยตามระเบียบการปฏิบัติงาน นอกเหนือจากนโยบายดังกล่าว บริษัทฯ ยังได้จัดให้มีการควบคุมดูแลการซื้อขายหลักทรัพย์ของบริษัทฯ โดยกรรมการ และผู้บริหารระดับสูงต้องรายงานการถือครองหลักทรัพย์ของบริษัทฯ ต่อคณะกรรมการบริษัทฯ เป็นรายไตรมาส และให้เป็นไปตามกฎระเบียบของสำนักงานคณะกรรมการกำกับหลักทรัพย์และตลาดหลักทรัพย์

In order to prevent the misuse of confidential and price-sensitive corporate information, the Board of Directors of the Company approved the policy on dealing in securities of the Company which prohibits any directors, management and employees, regardless of rank, from disclosing such confidential and price-sensitive corporate information for personal gain or for any other reason not in the Company's interest or dealing in the Company's shares while in possession of unpublished confidential and price-sensitive information during the "embargo period," which is defined as two weeks before and up to the date of announcement of results for each of the first three quarters of the Company's financial year, and one month before and up to the date of announcement of the full-year financial results. The policy and reminder of the embargo period have been communicated to directors, management and employees on an annually and quarterly basis to strictly comply with this policy. Confidential and price-sensitive information is also restricted to only directors, management and those officers who have a direct responsibility over such matters. Any violation of this policy shall be subject to disciplinary actions under the working regulations. Additionally, the Company monitors the trading of the Company's shares by its directors and senior management who are required to report to the Board of Directors on a quarterly basis on the holding of the Company's shares and in accordance with the rules of the Securities and Exchange Commission.

สภาพเศรษฐกิจและสถานการณ์การท่องเที่ยวในประเทศไทย

เนื่องจากรายได้ส่วนใหญ่ของบริษัทฯ มาจากธุรกิจการท่องเที่ยวและธุรกิจอสังหาริมทรัพย์ในประเทศไทย การดำเนินงานของบริษัทฯ จึงขึ้นอยู่กับทั้งสภาพเศรษฐกิจโลกและเศรษฐกิจไทยและอุตสาหกรรมการท่องเที่ยวในประเทศไทยหากเกิดเหตุการณ์ใดๆ อาทิเช่น เสน่ห์ของประเทศไทยในฐานะที่เป็นสถานที่ท่องเที่ยวเปลี่ยนแปลง สภาวะเศรษฐกิจถดถอย การก่อการร้าย ภัยธรรมชาติ การเพิ่มขึ้นของอาชญากรรม ความวุ่นวายในประเทศหรือการแพร่ระบาดของโรคต่างๆ ย่อมส่งผลกระทบต่อการท่องเที่ยวในประเทศไทยหรือการลดลงของมูลค่าอสังหาริมทรัพย์ในจังหวัดภูเก็ตและอาจส่งผลกระทบเชิงลบต่อธุรกิจ สถานะทางการเงินและผลการดำเนินงานของบริษัทฯ ได้

ภาวะวิกฤตการเงินโลกซึ่งเริ่มในปี 2551 และความวุ่นวายของการเมืองไทยที่ยืดเยื้อในช่วงไม่กี่ปีที่ผ่านมาทำให้เห็นถึงช่องโหว่และชี้ชัดว่าบริษัทฯ มีความเสี่ยงในการดำเนินงานในภูเก็ตและประเทศไทย ดังนั้นบริษัทฯ จึงลดสัดส่วนการลงทุนในภูเก็ต โดยขายโรงแรมดุสิตธานี ลากูน่า ภูเก็ต และโรงแรม ลากูน่า บีช รีสอร์ท เมื่อเดือนตุลาคม 2553 และเดือนพฤษภาคม 2554 ตามลำดับ

ทั้งนี้บริษัทฯ พยายามเจาะตลาดใหม่ๆ อย่างสม่ำเสมอเพื่อที่จะกระจายความเสี่ยงและหลีกเลี่ยงการพึ่งพาตลาดหลักเพียงไม่กี่แห่ง

สถานการณ์ทางการเมืองที่ไม่แน่นอน

ธุรกิจการท่องเที่ยวในประเทศไทยได้รับผลกระทบในเชิงลบในช่วงไม่กี่ปีที่ผ่านมาจากสภาวะการเมืองที่ตึงเครียดอย่างต่อเนื่อง โดยเฉพาะการประท้วงทางการเมืองอย่างรุนแรงในใจกลางเมืองกรุงเทพฯ ในปี 2553 เหตุการณ์เหล่านี้ได้ถูกเผยแพร่ไปยังนานาประเทศและทำให้เกิดภาพลักษณ์ในเชิงลบต่อประเทศไทยในแง่ความปลอดภัยในการเดินทางเข้ามาของนักท่องเที่ยวต่างประเทศและในการเข้ามาลงทุน สถานการณ์ทางการเมืองในประเทศที่ไม่แน่นอนอาจส่งผลกระทบในเชิงลบต่อธุรกิจการท่องเที่ยวและความอ่อนไหวของนักลงทุน

ความผันผวนของอัตราดอกเบี้ย

บริษัทฯ มีความเสี่ยงเกี่ยวกับอัตราดอกเบี้ยเนื่องจากมีเงินฝากกับสถาบันการเงิน ลูกหนี้การค้าระยะยาว เงินเบิกเกินบัญชีธนาคารและเงินกู้ยืมจากธนาคาร แต่เนื่องจากสินทรัพย์และหนี้สินทางการเงินส่วนใหญ่มีอัตราดอกเบี้ยที่ปรับขึ้นลงตามอัตราตลาดหรือมีอัตราดอกเบี้ยคงที่ซึ่งใกล้เคียงกับอัตราตลาดในปัจจุบัน บริษัทฯ จึงประเมินว่าไม่มีความเสี่ยงเกี่ยวกับอัตราดอกเบี้ยที่มีนัยสำคัญตามที่กล่าวในหมายเหตุประกอบงบการเงิน บริษัทฯ จึงมิได้ใช้ตราสารอนุพันธ์เพื่อบริหารความเสี่ยงจากอัตราดอกเบี้ยดังกล่าว

ความผันผวนของอัตราแลกเปลี่ยนต่างประเทศ

บริษัทฯ มีเครื่องมือทางการเงินเพื่อป้องกันผลกระทบจากความผันผวนของอัตราแลกเปลี่ยนเงินสกุลบาทต่อเงินสกุลเหรียญสหรัฐฯ ซึ่งส่งผลต่อผลประกอบการทางการเงินตามที่กล่าวในหมายเหตุประกอบงบการเงิน โดยเครื่องมือทางการเงินนี้จะแปลงหนี้เงินกู้ยืมจากเงินสกุลบาทเป็นเงินสกุลเหรียญสหรัฐฯ และด้วยเหตุนี้ผลกระทบจากการเคลื่อนไหวของอัตราแลกเปลี่ยนที่มีต่อรายได้ซึ่งเป็นเงินสกุลเหรียญสหรัฐฯ จะได้รับการป้องกันความเสี่ยงจากผลกำไรหรือขาดทุนจากอัตราแลกเปลี่ยนเมื่อแปลงมูลค่า

Economy and Tourism in Thailand

As most of the Company's revenue is generated from tourism and property sales in Thailand, the Company has exposure to both the world and Thai economies and the tourism industry in Thailand. Any conditions, such as changes in the attractiveness of Thailand as a tourism destination, an economic downturn, acts of terrorism, natural disasters, increased levels of criminal activity, civil unrest or epidemics which affect tourism in Thailand or result in a depression in property values in Phuket, may have an adverse effect on the Company's business, financial condition and performance.

The global financial crisis which started in 2008 and the prolonged Thai political turmoil in recent years revealed the Company's vulnerability and confirmed the Company's concerns that it has too much exposure in Phuket and Thailand. As a result, the Company has reduced its investment portfolio in Phuket by disposing of Dusit Thani Laguna Phuket and Laguna Beach Resort in October 2010 and May 2011 respectively.

The Company continually seeks new markets in order to limit reliance on a single or few markets.

Political Uncertainty

Thailand's tourism industry has been adversely impacted in recent years from ongoing political tensions especially violent political protests in central Bangkok during 2010. These events were internationally publicized and created a negative perception of Thailand as being a safe place to travel for foreign tourists and to invest. Political uncertainty in Thailand may adversely impact the tourism sector and investor sentiment.

Interest Rate Fluctuation

The Company's exposure to interest rate risk relates primarily to the deposits with financial institutions, long-term trade accounts receivable and bank overdrafts and loans. Most of the financial assets and liabilities have floating interest rates or fixed interest rate as disclosed in the notes of the financial statements and the interest rate risk is not expected to be significant. The Company does not use derivative financial instruments to hedge such risk.

Foreign Currency Fluctuation

The Company has a financial instrument which has hedged the impact of the movement in Thai Baht: US dollar exchange rate on the reported financial results, as disclosed in the notes of the financial statements. This financial instrument has effectively converted Thai Baht loans to US dollar denominated loans and as a result the impact on exchange rate movements on the US dollar revenue streams are hedged by the resulting exchange gain or loss on the restatement of these US dollar denominated loans in

เงินกู้ยืมที่เป็นเงินสกุลเหรียญสหรัฐฯ เป็นเงินสกุลบาทในงบการเงิน ทั้งนี้ การแข็งค่าของสกุลเงินบาทต่อสกุลเงินของสหราชอาณาจักรและตลาดยุโรปในช่วงที่ผ่านมาทำให้ประเทศไทยถือเป็นแหล่งท่องเที่ยวที่ราคาแพงขึ้นสำหรับตลาดเหล่านี้

กรรมสิทธิ์ในที่ดิน

ในช่วงหลายปีที่ผ่านมาได้มีข้อถกเถียงเป็นอย่างมากในประเทศไทยเกี่ยวกับความถูกต้องของกรรมสิทธิ์การถือครองที่ดินตามเอกสารสิทธิ์ แม้ว่าบริษัทฯ จะมีความมั่นใจว่าบริษัทในกลุ่มถือครองกรรมสิทธิ์ในที่ดินทั้งหมดที่ใช้ในการดำเนินธุรกิจหรือที่ดินสำหรับการขายในประเทศไทยอย่างถูกต้อง แต่บริษัทฯ ไม่สามารถรับประกันได้ว่าจะไม่มีบุคคลหรือกลุ่มบุคคลใดโต้แย้งในกรรมสิทธิ์เหล่านั้น ถึงแม้ว่าการโต้แย้งในกรรมสิทธิ์ดังกล่าวจะไม่ประสบผลสำเร็จ แต่กระนั้นก็อาจจะส่งผลกระทบในทางลบต่อธุรกิจการขายอสังหาริมทรัพย์ในประเทศไทยหากผู้ซื้อมีความกังวลว่าบริษัทฯ จะไม่สามารถโอนกรรมสิทธิ์ที่ถูกต้องให้ได้

กฎหมายแรงงานไทย

พนักงานส่วนใหญ่ของบริษัทฯ มีถิ่นที่อยู่ในประเทศไทย กฎหมายแรงงานในประเทศไทยให้การคุ้มครองแรงงานเป็นอย่างมาก กฎหมายแรงงานได้ห้ามมิให้บริษัทโดยทั่วไปให้พนักงานออกจากงานโดยมิได้จ่ายเงินชดเชย เว้นแต่พนักงานผู้นั้นจะประพฤติตนไม่เหมาะสม ละเว้นการปฏิบัติตามหน้าที่ หรือมีความไม่ซื่อสัตย์สุจริต ด้วยเหตุนี้บริษัทฯ จึงมีมาตรการที่จำกัดในการลดจำนวนพนักงานเพื่อเพิ่มประสิทธิภาพ ลดต้นทุนหรือเพื่อบรรลุวัตถุประสงค์อื่นที่คล้ายคลึงกัน ในระหว่างที่เกิดวิกฤตการณ์เมื่อไม่นานนี้ อาทิเช่น วิกฤตเศรษฐกิจโลก บริษัทฯ ก็มิได้ให้พนักงานออกแต่อย่างใด แต่ได้นำโครงการสมัครใจลาหยุดงานโดยไม่รับเงินเดือนมาใช้แทน บริษัทฯ คาดว่าในอนาคตอาจจะมีข้อจำกัดในการใช้โครงการการลาออกโดยสมัครใจต่างๆ ซึ่งบริษัทฯ จะต้องจ่ายค่าชดเชยเป็นจำนวนมากรวมทั้งใช้มาตรการอื่น ๆ ที่คล้ายคลึงกัน ซึ่งพนักงานที่ถูกเลือกอาจจะเลือกที่จะลาออกโดยแลกกับเงินชดเชยที่จะจ่ายให้เป็นเงินก้อนรวมทั้งผลประโยชน์อื่น ๆ

ความเสี่ยงในการดำเนินงานธุรกิจโรงแรม

โรงแรมต่างๆ ของบริษัทฯ ต่างก็มีความเสี่ยงจากการดำเนินงานในธุรกิจการให้บริการ โดยความเสี่ยงดังกล่าวประกอบด้วย

- ฤดูกาลของธุรกิจท่องเที่ยวขึ้นอยู่กับระดับการท่องเที่ยวและการเดินทางของกลุ่มธุรกิจ/การค้า ที่แตกต่างกันตลอดทั้งปี ด้วยเหตุนี้รายได้ของบริษัทฯ จึงมีแนวโน้มที่จะผันผวนในระหว่างปี
- คู่แข่งขันจากโรงแรมรีสอร์ทแห่งใหม่ๆ ทั้งในประเทศและภายในภูมิภาค
- รูปแบบการท่องเที่ยวและความนิยมของแหล่งท่องเที่ยวที่อาจเปลี่ยนแปลงไป
- การเปลี่ยนแปลงเงื่อนไขระเบียบทางกฎหมายในประเทศไทย
- จำนวนห้องพักในพื้นที่หรือภูมิภาคเดียวกันที่มีมากเกินความต้องการหรือความต้องการห้องพักของลูกค้าที่ลดลงในบางช่วงอาจจะส่งผลกระทบในเชิงลบต่ออัตราการเข้าพักและราคาค่าห้องพัก
- การเปลี่ยนแปลงโดยรวมทั้งสภาพเศรษฐกิจในภูมิภาคและท้องถิ่น ซึ่งอาจจะส่งผลกระทบต่อการจับจ่ายใช้สอยของผู้บริโภคและวิถีการท่องเที่ยวของประชาชนและปัจจัยอื่นๆ แม้ว่าผู้บริโภคจะมีรายได้ที่เพิ่มขึ้น
- สภาวะทางการเมืองในภูมิภาคและท้องถิ่น รวมทั้งสภาพสังคมซึ่งมี

the financial statements. The relative strength of the Thai Baht as compared to the currencies in the UK and European markets in recent times has also made Thailand a more expensive tourism destination for these market segments.

Land Title

In recent years, there have been a number of disputes in Thailand relating to property owners having valid title to their properties. Although the Company is confident that it has valid title to all the land upon which it operates or which is for sale by it in Thailand, there can be no assurance that other parties will not challenge the claim of title. Even if such challenges are not successful, they may have a material adverse effect on the property sales business in Thailand if purchasers express concern that the Company is unable to transfer good title to them.

Thai Labour Laws

Nearly all of the employees are based in Thailand. Labour laws in Thailand are highly protective of employees. Under Thai labour laws, the Company is generally prohibited from discharging employees without compensation absent gross misconduct, neglect, or acts of dishonesty. As such, the Company has limited measures at disposal to reduce headcount in order to increase efficiencies, reduce costs or achieve similar objectives. During crises in recent years such as the global economic crisis, the Company was restricted from dismissing employees and could only institute a voluntary unpaid leave program. The Company has been restricted in the past and expects in the future to be limited to using voluntary separation plans where the Company is required to pay high amounts of severance pay and similar measures under which selected employees may elect to leave the Company in return for lump-sum compensation packages and other benefits.

Operating Risks Inherent in the Hospitality Industry

The hotels are subject to operating risks inherent in the hospitality industry. These risks include:

- Seasonality of the industry in that the Company is subject to different levels of tourism and business/commercial travel across the year, and thereby the revenues tend to vary within the year.
- Competition from new resorts and hotels both locally and within the region.
- The dependence on travel patterns and destination preferences.
- Changes in regulatory conditions in Thailand.
- Periodic local oversupply of or reduced demand for guest accommodation, which may adversely affect occupancy rates and actual room rates achieved.
- Changes in general, regional and local economic conditions which may affect, among other things, the disposable income of consumers and the traveling public and which may not be offset by increased revenues.

ผลกระทบต่อความต้องการซื้อ อำนาจซื้อของตลาด เช่น อาชญากรรม ความไม่สงบในสังคมและการก่อการร้าย
- การแพร่ระบาดของโรคซึ่งมีผลกระทบต่อการเดินทางและธุรกิจการท่องเที่ยว
- คำเตือนภัยเกี่ยวกับการท่องเที่ยวที่เตือนให้ประชาชนชะลอ และ/หรือหลีกเลี่ยงการเดินทางท่องเที่ยว
- การเคลื่อนไหวของอัตราแลกเปลี่ยนเงินตราต่างประเทศ
- ความสะดวกในการเดินทางเข้าประเทศไทยและโดยเฉพาะอย่างยิ่งจำนวนเที่ยวบินมายังประเทศไทยและจังหวัดภูเก็ต และ
- สภาพภูมิอากาศที่แปรปรวนและภัยทางธรรมชาติเช่น อุทกภัยรุนแรงในปลายปี 2554

ความเสี่ยงในการดำเนินงานธุรกิจอสังหาริมทรัพย์

ธุรกิจอสังหาริมทรัพย์ของบริษัทฯ มีความเสี่ยงสืบเนื่องจากการดำเนินงานในธุรกิจ โดยความเสี่ยงดังกล่าวประกอบด้วย

- การเปลี่ยนแปลงโดยรวมทั้งสภาพเศรษฐกิจในภูมิภาคและท้องถิ่น สถานการณ์ทางการเมืองซึ่งอาจจะส่งผลกระทบต่อการจับจ่ายใช้สอยของผู้บริโภคและความเชื่อมั่นในตลาดอสังหาริมทรัพย์ในภูเก็ต
- ความลำบากในการจัดหาเงินกู้จากธนาคารท้องถิ่นของผู้ซื้อชาวต่างชาติซึ่งอาจส่งผลกระทบต่อความต้องการซื้ออสังหาริมทรัพย์ในอนาคต
- ความสามารถในการสร้างผลตอบแทนการลงทุนที่ยั่งยืนซึ่งอาจส่งผลกระทบต่อความต้องการของอสังหาริมทรัพย์ในอนาคต
- การเคลื่อนไหวของอัตราแลกเปลี่ยนเงินตราต่างประเทศซึ่งอาจส่งผลกระทบต่อราคาและความสามารถในการซื้ออสังหาริมทรัพย์ของชาวต่างชาติ
- การพัฒนาการออกแบบอสังหาริมทรัพย์ที่มีนวัตกรรมและรูปแบบใหม่ๆ เพื่อการดึงดูดผู้ซื้อ
- การจัดให้มีบริการหลังการขายที่มีคุณภาพสูงเพื่อรักษาความแข็งแกร่งของความจงรักภักดีในตราอสังหาริมทรัพย์และความพอใจของผู้ซื้อ
- การเปลี่ยนแปลงเงื่อนไขระเบียบทางกฎหมายในประเทศไทยซึ่งอาจมีผลต่อข้อจำกัดของผู้ซื้อ การพัฒนาที่ดินในอนาคตหรือรูปแบบการเสนอขายอสังหาริมทรัพย์
- ต้นทุนการก่อสร้างที่พุ่งสูงขึ้นอาจส่งผลกระทบต่ออัตรากำไรจากการดำเนินงานหากไม่สามารถปรับราคาขายขึ้นได้
- ความสามารถในการจัดหาและคงไว้ซึ่งผู้รับเหมาก่อสร้างอาคารที่มีความสามารถส่งมอบงานที่มีคุณภาพได้ตรงตามกำหนดเวลา

ปัจจัยต่างๆ เหล่านี้สามารถส่งผลเสียต่อธุรกิจของบริษัทฯ ฝ่ายจัดการจึงได้ให้ความสนใจในเรื่องต่างๆ อย่างใกล้ชิดเพื่อจะสามารถนำกลยุทธ์ของบริษัทฯ มาปรับใช้ได้ทันท่วงทีเมื่อมีการเปลี่ยนแปลงใดๆ ที่มีผลต่อการดำเนินงานของบริษัทฯ

- Regional and local political and social conditions affecting market demand, including crime, civil disorder and terrorism.
- Epidemics affecting the travel and tourism industries.
- Travel advisories cautioning people to defer and/or avoid travel.
- Foreign exchange rate movement.
- Convenience of access to Thailand and in particular the airline capacity into Thailand and Phuket, and
- Adverse weather conditions and natural disasters such as the floods in late 2011.

Operating Risks Inherent in the Property Industry

The property sales business is subject to operating risks inherent in the property industry. These risks include:

- Changes in general, regional and local economic and political conditions which may affect, among other things, the disposable income of buyers and their confidence in the Phuket property market.
- The difficulty in obtaining local bank financing by foreign buyers which may affect the future demand for properties.
- The ability to generate sustainable investment returns which may affect the future demand for properties.
- Foreign exchange rate movements which may affect the pricing and affordability of property for foreign buyers.
- Developing new and innovative product designs which will appeal to buyers.
- Provision of high quality after sales services to retain strong brand loyalty and buyer satisfaction.
- Changes in regulatory conditions in Thailand which may impose restrictions on buyers, future development of land or types of product offerings.
- Rising construction costs which may affect operating margins if selling prices cannot be adjusted accordingly, and
- The ability to source and retain quality building contractors who can deliver a quality product on time.

Any of these factors could have an adverse effect on the business and management monitor each of these closely so that the strategies can be quickly adapted to any changes in the operating environment.

บุคคลที่อาจมีความขัดแย้งและรายการระหว่างกัน

ธุรกรรมระหว่างบริษัทฯ และบริษัทย่อยกับบุคคลหรือกิจการที่เกี่ยวข้อง จำนวนที่จ่ายและรับและเงื่อนไขของธุรกรรมได้กล่าวไว้ในหมายเหตุ 12 ในงบการเงินโดยแสดงสรุปรวมเป็นกลุ่มตามประเภทของรายการ

ข้อมูลเพิ่มเติมเกี่ยวกับรายการสำคัญซึ่งมีขนาดของรายการเกินกว่า 1 ล้านบาท ได้แก่ ชื่อของบุคคลที่อาจมีความขัดแย้งและความจำเป็นและความสมเหตุสมผลของการทำรายการ รายละเอียดมีดังต่อไปนี้

Persons with Mutual Interest and Connected Transactions

Transactions between the Company and its subsidiaries with related parties including the amounts paid and received, and the terms of the transactions are included in note 12 to the financial statements. Such transactions are disclosed and grouped by type of transaction.

Additional information relating to the significant transactions which are greater than Baht 1 million are the name of the persons with mutual interest and the necessity and reasonableness of the transactions. This is disclosed as follows:

รายการธุรกิจระหว่างบริษัทในกลุ่ม (บริษัทฯ และ บริษัทย่อย) และบุคคลหรือกิจการที่เกี่ยวข้องกัน ในปี 2554
TRANSACTIONS BETWEEN THE GROUP (THE COMPANY AND ITS SUBSIDIARIES) AND RELATED PARTIES IN YEAR 2011

(หน่วย: ล้านบาท) (Unit: Million Baht)

	ผู้รับ Payee	ผู้จ่าย Payer	มูลค่าใน ปี 2554 Transactions in 2011	บุคคลที่อาจมีความขัดแย้ง Person(s) with Mutual Interest	ลักษณะของความสัมพันธ์ Nature of Relationship	กรรมการที่มีส่วนได้เสียร่วม Directors with Common Interest	ความจำเป็น / ความสมเหตุสมผล Necessity / Reasonableness
รายการธุรกิจกับบริษัทร่วม Transactions with associate							
เบิกเงินเรียกเก็บแทนระหว่างรีสอร์ท Inter resort receipts	LBTG	LBTH	3	BTH	B	APV, HRH	อำนวยความสะดวกในการจ่ายชำระเงินของลูกค้าที่พักในโรงแรม Convenience of guest's payment
เบิกชดเชยค่าใช้จ่ายในการดำเนินงาน Reimbursement receipts	LBTL	LBTH	2	BTH	B	KCH, MRA	เพื่อความสะดวกในการชำระเงิน Convenience of payment
	LRH	LBTH	3	BTH	A,B,C	APV, HRH, KCH, MRA, SSU	
จ่ายชดเชยค่าใช้จ่ายในการดำเนินงาน Reimbursement payments	LBTH	LBTG	1	BTH	B	APV, HRH	เพื่อความสะดวกในการชำระเงิน Convenience of payment
รายการธุรกิจกับบริษัทที่เกี่ยวข้องกัน Transactions with related companies							
ค่าธรรมเนียมบัตรเครดิตรับ Credit card commission receipts	TWPL	BTRS(T)	1	BTRS(T)	C	KCH	อำนวยความสะดวกในการจ่ายชำระเงินของลูกค้าที่พักในโรงแรม Convenience of guest's payment
คืนเงินเรียกเก็บแทนระหว่างรีสอร์ท Inter resort payments	BTRS(T)	BGL	10	BTRS(T)	C	KCH	อำนวยความสะดวกในการจ่ายชำระเงินของลูกค้า เพื่อสนับสนุนการเป็นรีสอร์ทครบวงจรของลากูน่า ภูเก็ต Convenience of guest's payment to promote Laguna Phuket resort integration
	BTRS(T)	LBC	3	BTRS(T)	C	-	
	BTRS(T)	LBTL	52	BTRS(T)	C	KCH	
	BTRS(T)	LHC	1	BTRS(T)	C	-	
	BTRS(T)	LVL	2	BTRS(T)	C	-	
	BTRS(T)	TWPL	23	BTRS(T)	C	KCH	อำนวยความสะดวกในการจ่ายชำระเงินของลูกค้าที่พักในโรงแรม Convenience of guest's payment

รายการธุรกิจระหว่างบริษัทในกลุ่ม (บริษัทฯ และ บริษัทย่อย) และบุคคลหรือกิจการที่เกี่ยวข้องกัน ในปี 2554 (ต่อ)

TRANSACTIONS BETWEEN THE GROUP (THE COMPANY AND ITS SUBSIDIARIES) AND RELATED PARTIES IN YEAR 2011 (CONTINUED)

(หน่วย: ล้านบาท) (Unit: Million Baht)

	ผู้รับ Payee	ผู้จ่าย Payer	มูลค่าใน ปี 2554 Transactions in 2011	บุคคลที่อาจมีความขัดแย้ง Person(s) with Mutual Interest	ลักษณะของความสัมพันธ์ Nature of Relationship	กรรมการที่มีส่วนได้เสียร่วม Directors with Common Interest	ความจำเป็น / ความสมเหตุสมผล Necessity / Reasonableness
ค่าธรรมเนียมการจัดการจ่าย Management fees expenses	BTHR	BGL	1	BTH	B	-	สำหรับการใช้เครื่องหมายการค้าและสิทธิ์อื่นเกี่ยวข้องกับ "อังสนา" For the use of "Angsana" trademark and all proprietary rights associated with it
	BTHR	BGL	12	BTH	B	-	ค่าธรรมเนียมสถาปัตยกรรมและการออกแบบตกแต่งภายในสำหรับการปรับปรุงโรงแรมอังสนา ลากูน่า ภูเก็ต Architectural and Interior design service fees for renovation of Angsana Laguna Phuket
	BTHR	BGL	8	BTH	B	-	ค่าบริการด้านเทคนิคและคำปรึกษาในระหว่างก่อนเริ่มการก่อสร้างและก่อนเริ่มดำเนินกิจการแก่โรงแรมอังสนา ลากูน่า ภูเก็ต Technical service for pre-construction and pre-opening of Angsana Laguna Phuket
	BTHR	BTG(S)	1	BTH	A, B	APV, ESHL	สำหรับการใช้เครื่องหมายการค้าและสิทธิ์อื่นเกี่ยวข้องกับ "บันยัน ทรี" และ "อังสนา" For the use of "Banyan Tree" and "Angsana" trademarks and all proprietary rights associated with them
	BTHR	BTG(T)	2	BTH	A, B	-	
	BTHR	LBTL	16	BTH	B	-	สำหรับการใช้เครื่องหมายการค้าและสิทธิ์อื่นเกี่ยวข้องกับ "บันยัน ทรี" For the use of "Banyan Tree" trademark and all proprietary rights associated with it.
	BTHR	PKRD	5	BTH	B	-	ค่าธรรมเนียมสถาปัตยกรรมและการออกแบบตกแต่งภายใน Architectural and Interior design fee
	BTHR	TWPL	19	BTH	B	-	สำหรับการใช้เครื่องหมายการค้าและสิทธิ์อื่นเกี่ยวข้องกับ "บันยัน ทรี" For the use of "Banyan Tree" trademark and all proprietary rights associated with it
	BTHR	TWPL	2	BTH	B	-	ค่าธรรมเนียมสถาปัตยกรรมและการออกแบบตกแต่งภายในสำหรับการปรับปรุงโรงแรมบันยัน ทรี กรุงเทพ Architectural and Interior design service fees for renovation of Banyan Tree Bangkok.
	BTRS(T)	BGL	1	BTRS(T)	C	KCH	มีความเชี่ยวชาญในการจัดการโรงแรม ค่าธรรมเนียมในการจัดการเป็นไปตามมาตรฐานธุรกิจ Expertise in managing hotels - Management fees are in line with industry standards.
	BTRS(T)	LBTL	52	BTRS(T)	C	KCH	
	BTRS(T)	LGL	3	BTRS(T)	C	KCH	มีความเชี่ยวชาญในการจัดการบริหารสนามกอล์ฟ ค่าธรรมเนียมในการจัดการเป็นไปตามมาตรฐานธุรกิจ Expertise in managing golf courses - Management fees are in line with industry standards.
	BTRS(T)	TWPL	42	BTRS(T)	C	KCH	มีความเชี่ยวชาญในการจัดการโรงแรม ค่าธรรมเนียมในการจัดการเป็นไปตามมาตรฐานธุรกิจ Expertise in managing hotels - Management fees are in line with industry standards.
ซื้อบัตรกำนัลสปา Purchase of spa vouchers	BTS	BTG(S)	2	BTH	A, B	APV, ESHL	ซื้อบัตรกำนัลสำหรับใช้บริการใน บันยัน ทรี สปา เพื่อเป็นสวัสดิการให้กับผู้บริหาร Vouchers to use spa service at the Banyan Tree Spa provided to management as a benefit
	BTS	LRH	2	BTH	A	APV	
ขายบัตรกำนัลแกลเลอรี่ Sale of gallery vouchers	BTG(S)	BTHR	3	BTH	A, B	APV, ESHL	ซื้อบัตรกำนัลสำหรับใช้ในการซื้อสินค้าในร้าน บันยัน ทรี แกลเลอรี่ เพื่อเป็นสวัสดิการให้กับผู้บริหาร Vouchers to buy goods from the Banyan Tree Gallery provided to management as a benefit
	BTG(S)	BTS	2	BTH	A, B	APV, ESHL	
	BTG(S)	KR	1	TRL	C	-	
	BTG(T)	BTRS(T)	1	BTRS(T)	C	CSH, KCH	
ขายสินค้า Sale of goods	BTG(S)	BTHR	2	BTH	A, B	APV, ESHL	ซื้อสินค้าเพื่อใช้เป็นของกำนัลทางการขายและการตลาด Purchase of goods for their sales & marketing gifts
	BTG(S)	BTS(HK)	2	BTH	A, B	APV, ESHL	ซื้อของใช้สำหรับห้องพักของกิจการโรงแรม Purchase of guest supplies for the hotel
	BTG(S)	BTS	4	BTH	A, B	APV, ESHL	
	BTG(S)	PTMB	3	BTH	A, B	-	
	BTG(S)	PTBH	1	TRL	C	-	

รายการธุรกิจระหว่างบริษัทในกลุ่ม (บริษัทฯ และ บริษัทย่อย) และบุคคลหรือกิจการที่เกี่ยวข้องกัน ในปี 2554 (ต่อ)

TRANSACTIONS BETWEEN THE GROUP (THE COMPANY AND ITS SUBSIDIARIES) AND RELATED PARTIES IN YEAR 2011 (CONTINUED)

(หน่วย: ล้านบาท) (Unit: Million Baht)

	ผู้รับ Payee	ผู้จ่าย Payer	มูลค่าใน ปี 2554 Transactions in 2011	บุคคลที่อาจมีความขัดแย้ง Person(s) with Mutual Interest	ลักษณะของความสัมพันธ์ Nature of Relationship	กรรมการที่มีส่วนได้เสียร่วม Directors with Common Interest	ความจำเป็น / ความสมเหตุสมผล Necessity / Reasonableness
ขายสินค้า Sale of goods	BTG(T)	BMSD	7	BTH	A, B	-	ซื้อของใช้สำหรับห้องพักของกิจการโรงแรม Purchase of guest supplies for the hotel
	BTG(T)	BTS(HK)	11	BTH	A, B	-	
	BTG(T)	BTRS	1	BTH	A, B	-	
	BTG(T)	BTRS(T)	2	BTRS(T)	C	CSH, KCH	ซื้อของใช้สำหรับกิจการสปา Purchase of supplies for the spa operation
	BTG(T)	BTS	8	BTH	A, B	-	ซื้อของใช้สำหรับห้องพักของกิจการโรงแรม Purchase of guest supplies for the hotel
	BTG(T)	HSD	3	BTH	A, B	CSH	
	BTG(T)	MA	1	BTH	A, B	-	
	BTG(T)	PTMB	4	BTH	A, B	-	
	BTG(T)	PTBH	7	TRL	C	KCH	
	BTG(T)	VM	2	BTH	A, B	-	
	LBTG	WLH	1	BTH	B	APV, ESHL, HRH	
เบิกชดเชยค่าใช้จ่ายในการดำเนินงาน Reimbursement receipts	LBTL	BTHR	2	BTH	B	-	เพื่อความสะดวกในการชำระเงิน Convenience of payment
	LBTL	BTI	3	BTH	B	-	
	LBTL	BTRS(T)	12	BTRS(T)	C	KCH	
	LGL	BTID	15	BTH	B	-	
	LRH	BTI	3	BTH	A	APV	
	LRH	BTRS(T)	2	BTRS(T)	C	APV, KCH	
	TWPL	BTHR	3	BTH	B	-	
	TWPL	BTRS(T)	7	BTRS(T)	C	KCH	
จ่ายชดเชยค่าใช้จ่ายในการดำเนินงาน Reimbursement payments	BTH	LRH	3	BTH	A	APV, KPH	เพื่อความสะดวกในการชำระเงิน Convenience of payment
	BTHR	BGL	13	BTH	B	-	
	BTHR	BTG(S)	3	BTH	A, B	APV, ESHL	
	BTHR	LRH	4	BTH	A	APV, KPH	
	BTI	LBTL	2	BTH	B	-	
	BTI	TWPL	2	BTH	B	-	
	BTRS(T)	BTG(T)	3	BTRS(T)	C	CSH, KCH	
	BTRS(T)	LBTL	26	BTRS(T)	C	KCH	
	BTRS(T)	TWPL	14	BTRS(T)	C	KCH	
	PTBH	AVCI	11	TRL	C	-	
	WLH	LBTG	3	BTH	B	APV, ESHL, HRH	
ค่าเช่าค่าบริการรับ Rent and service income	LBTL	BTRS(T)	14	BTRS(T)	C	KCH	บันยัน ทรี สปา เป็นสปาที่มีชื่อเสียง ซึ่งช่วยเสริมภาพพจน์และด้านการตลาดของโรงแรม Banyan Tree Spa is a recognised spa brand name which enhances image of hotel and helps in its marketing.
	TWPL	BTRS(T)	10	BTRS(T)	C	KCH	
	TWPL	TDC	3	USC*, TWFP	B, C	CH	ค่าเช่าสำนักงานใหญ่ของบริษัท อาคารอยู่ในทำเลดีและมีสิ่งอำนวยความสะดวกครบครัน Rental of the corporate head office - The building is well located and has good amenities.
	TWPL	TWFP	7	USC*	B	CH, KCH, SSK	
	TWPL	USC	8	USC*	B	-	

รายการธุรกิจระหว่างบริษัทในกลุ่ม (บริษัทฯ และ บริษัทย่อย) และบุคคลหรือกิจการที่เกี่ยวข้องกัน ในปี 2554 (ต่อ)

TRANSACTIONS BETWEEN THE GROUP (THE COMPANY AND ITS SUBSIDIARIES) AND RELATED PARTIES IN YEAR 2011 (CONTINUED)

(หน่วย: ล้านบาท) (Unit: Million Baht)

	ผู้รับ Payee	ผู้จ่าย Payer	มูลค่าใน ปี 2554 Transactions in 2011	บุคคลที่อาจมีความขัดแย้ง Person(s) with Mutual Interest	ลักษณะของความสัมพันธ์ Nature of Relationship	กรรมการที่มีส่วนได้เสียร่วม Directors with Common Interest	ความจำเป็น / ความสมเหตุสมผล Necessity / Reasonableness
ผลตอบแทนการให้เช่าหน่วยห้องพักในโรงแรม Rental return on hotel units	CGL	PTBH	4	TRL	C	-	ซื้อห้องพักในโรงแรมอังสนา รีสอร์ท แอนด์ สปา บินตัน เพื่อดำเนินธุรกิจขายสิทธิการพักในที่พักตากอากาศ โดยได้รับผลตอบแทนการเช่าที่ดีทดแทนในช่วงก่อนจะนำห้องพักนั้นไปทำธุรกิจ Purchase of units to set up a Holiday Club operation in the Angsana Resort & Spa Bintan. A very good rental return is being received from the hotel prior to the units being required for the operation.
ค่าบริการในการดำเนินกิจการโรงแรมรับ Resort service income	LSC	BTRS(T)	8	BTRS(T)	C	KCH	เป็นหน่วยงานกลางในการอำนวยความสะดวกและให้บริการส่วนกลางแก่ธุรกิจต่างๆ ในลากูน่า ภูเก็ต Centralization of facilities and services to each operation in Laguna Phuket
ค่าอบรมพนักงานจ่าย Training charges	BTRS(T)	LBTL	2	BTRS(T)	C	KCH	เป็นหน่วยงานกลางในการจัดอบรมแก่พนักงาน ลากูน่า ภูเก็ต และปันส่วนค่าใช้จ่ายตามจริง Centralized training for Laguna Phuket staff of all operations and allocated based on actual cost
	BTRS(T)	LRH	3	BTRS(T)	C	APV, KCH	
	BTRS(T)	TWPL	1	BTRS(T)	C	KCH	
รายการธุรกิจกับผู้บริหารและกรรมการ **Transactions with management and directors**							
ดอกเบี้ยรับ Interest income	LRH	KPH	1	KPH	ประธานกรรมการ Chairman of the BOD	-	ดอกเบี้ยจากการให้ความช่วยเหลือทางด้านการเงินแก่พนักงานเพื่อซื้อที่พักอาศัย ซึ่งพัฒนาโดยบริษัทฯ หรือบริษัทย่อย Interest charges on financial assistance provided to employees for acquisition of a property developed by the Company or its subsidiaries
	TWPL	KPH	1	KPH	ประธานกรรมการบริษัทใหญ่ (LRH) Chairman of the BOD of Parent Company (LRH)	-	

รายการธุรกิจภายในกลุ่มบริษัทฯ โดยบริษัทแห่งหนึ่งมีบุคคลที่อาจมีความขัดแย้งถือหุ้นเกินกว่าร้อยละ 10 ในปี 2554

TRANSACTIONS WITHIN THE GROUP AND A COMPANY WHICH IS OWNED BY PERSONS WITH A MUTUAL OF INTEREST MORE THAN 10% IN YEAR 2011

(หน่วย: ล้านบาท) (Unit: Million Baht)

	ผู้รับ Payee	ผู้จ่าย Payer	มูลค่าใน ปี 2554 Transactions in 2011	บุคคลที่อาจมีความขัดแย้ง Person(s) with Mutual Interest	ลักษณะของความสัมพันธ์ Nature of Relationship	กรรมการที่มีส่วนได้เสียร่วม Directors with Common Interest	ความจำเป็น / ความสมเหตุสมผล Necessity / Reasonableness
เรียกเก็บเงินแทนระหว่างรีสอร์ท Inter resort charges	BTG(T)	LBTL	10	BTH	A, B	AU, CH, KCH, MRA, NT, SDR, SSK	อำนวยความสะดวกในการจ่ายชำระเงินของลูกค้าเพื่อสนับสนุนการเป็นรีสอร์ทครบวงจรของ ลากูน่า ภูเก็ต Convenience of guest's payment to promote Laguna Phuket resort integration
	BTG(T)	LGL	6	BTH	A, B	AU, CH, KCH, MRA, NT, SDR, SSK	
	BTG(T)	TWPL	3	BTH	A, B	AU, CH, KCH, MRA, NT, SDR, SSK	อำนวยความสะดวกในการจ่ายชำระเงินของลูกค้าที่พักในโรงแรม Convenience of guest's payment
ซื้อบัตรกำนัลแกลเลอรี่ Purchase of gallery vouchers	BTG(T)	LRH	2	BTH	A	KCH, MRA, SDR, SSU	ซื้อบัตรกำนัลสำหรับซื้อสินค้าในร้านบันยัน ทรี แกลเลอรี่ เป็นสวัสดิการให้กับผู้บริหาร Vouchers to buy goods from the Banyan Tree Gallery provided to management as a benefit
ซื้อสินค้า Purchase of goods	BTG(S)	BTG(T)	9	BTH	A, B	CSN, MRA, SDR	เป็นการจัดซื้อสินค้าส่วนกลาง เพื่อช่วยอำนวยความสะดวกในการสั่งซื้อของจำนวนมากได้ในราคาที่เหมาะสม Central purchasing to facilitate bulk purchasing for competitive pricing
	BTG(T)	BGL	11	BTH	A, B	AU, CH, KCH, MRA, NT, SDR, SSK, SSU	ซื้อของใช้สำหรับห้องพักของกิจการโรงแรม Purchase of guests supplies for the hotel
	BTG(T)	BTG(S)	8	BTH	A, B	CSN, MRA, SDR	เป็นการจัดซื้อสินค้าส่วนกลาง เพื่อช่วยอำนวยความสะดวกในการสั่งซื้อของจำนวนมากได้ในราคาที่เหมาะสม Central purchasing to facilitate bulk purchasing for competitive pricing
	BTG(T)	LBTG	5	BTH	A, B	-	
	BTG(T)	LBTL	10	BTH	A, B	AU, CH, KCH, MRA, NT, SDR, SSK	ซื้อของใช้สำหรับห้องพักของกิจการโรงแรม Purchase of guests supplies for the hotel
	BTG(T)	TWPL	10	BTH	A, B	AU, CH, KCH, MRA, NT, SDR, SSK	
เบิกชดเชยค่าใช้จ่ายในการดำเนินงาน Reimbursement of costs	BTG(T)	BTG(S)	1	BTH	A, B	CSN, MRA, SDR	เพื่อความสะดวกในการชำระเงิน Convenience of payment
	LBTL	BTG(T)	1	BTH	A, B	AU, CH, KCH, MRA, NT, SDR, SSK	
	TWPL	BTG(T)	1	BTH	A, B	AU, CH, KCH, MRA, NT, SDR, SSK	
ค่าเช่าและค่าบริการ Rent and service	LBTL	BTG(T)	2	BTH	A, B	AU, CH, KCH, MRA, NT, SDR, SSK	อำนวยความสะดวกแขกโรงแรม โดยมีร้านค้าปลีกชั้นนำ Providing the hotel facility of a high class retail outlet
	TWPL	BTG(T)	3	BTH	A, B	AU, CH, KCH, MRA, NT, SDR, SSK	

หมายเหตุ: * เมื่อวันที่ 21 ธันวาคม 2554 USC ซึ่งเป็นผู้ถือหุ้นรายใหญ่ของบริษัท ได้โอนหุ้นที่ถืออยู่ในบริษัทจำนวน 25,901,824 หุ้นเพื่อเป็นการตีโอนทรัพย์ชำระหนี้ให้แก่เจ้าหนี้ของ USC ภายหลังการโอนหุ้นดังกล่าว ทำให้ USC ไม่มีสถานะเป็นผู้ถือหุ้นรายใหญ่ของบริษัทอีกต่อไป
A : ผู้ถือหุ้นรายใหญ่ B : ผู้ถือหุ้นรายใหญ่ของบริษัทใหญ่ (LRH) C : บริษัทที่มีผู้ถือหุ้นรายใหญ่ของ LRH เป็นผู้ถือหุ้นรายใหญ่

Remarks: * On December 21, 2011 USC, a major shareholder of the company, transferred 25,901,824 shares in the company to settle its debts with the creditors. As a result of those shares transfered, USC is no longer a major shareholder of the Company.
A : Major shareholder B : Major shareholder of parent company (LRH) C : The company in which the major shareholder of LRH is its major shareholder

ชื่อย่อบริษัท / ABBREVIATIONS

AVCI	บริษัท เอวีซี อินโดนีเซีย จำกัด	PT. AVC Indonesia
BGL	บริษัท บางเทาแกรนด์ จำกัด	Bangtao Grande Limited
BMSD	บริษัท บันยัน ทรี เอ็มเอ็กซ์	Banyan Tree MX S.A. De C.V.
BTG(S)	บริษัท บันยัน ทรี แกลเลอรี่ (สิงคโปร์) จำกัด	Banyan Tree Gallery (Singapore) Pte Ltd.
BTG(T)	บริษัท บันยัน ทรี แกลเลอรี่ (ประเทศไทย) จำกัด	Banyan Tree Gallery (Thailand) Limited
BTH	บริษัท บันยัน ทรี โฮลดิ้งส์ จำกัด	Banyan Tree Holdings Limited
BTHR	บริษัท บันยัน ทรี โฮเท็ล แอนด์ รีสอร์ท จำกัด	Banyan Tree Hotels & Resorts Pte. Ltd.
BTI	บริษัท บันยัน ทรี อินเวสเม้นท์ จำกัด	Banyan Tree Investment Pte. Ltd.
BTID	บริษัท บันยัน ทรี อินโดไชน่า จำกัด	Banyan Tree Indochina Pte. Ltd.
BTRS	บริษัท บันยัน ทรี รีสอร์ท (เซย์เชล) จำกัด	Banyan Tree Resorts (Seychelles) Limited
BTRS(T)	บริษัท บันยัน ทรี รีสอร์ท แอนด์ สปา (ไทยแลนด์) จำกัด	Banyan Tree Resorts & Spas (Thailand) Company Limited
BTS	บริษัท บันยัน ทรี สปา จำกัด – สิงคโปร์	Banyan Tree Spas Pte. Ltd.
BTS(HK)	บริษัท บันยัน ทรี สปา (ฮ่องกง) จำกัด	Banyan Tree Spas (HK) Limited
CGL	บริษัท เชียร์ โกลเดน จำกัด	Cheer Golden Limited
HSD	บริษัท เฮอริเทจ สปา ดูไบ จำกัด	Heritage Spas Dubai LLC
KR	บริษัท คิงเลย์ เรียลตี้ จำกัด	Kingley Realty Limited
LBC	บริษัท ลากูน่า บีช คลับ จำกัด	Laguna Beach Club Limited
LBTG	บริษัท ลิเจียง บันยัน ทรี แกลเลอรี่ เทรดดิ้ง จำกัด	Lijiang Banyan Tree Gallery Trading Co., Ltd.
LBTH	บริษัท ลิเจียง บันยัน ทรี โฮเท็ล จำกัด	Lijiang Banyan Tree Hotel Co., Ltd.
LBTL	บริษัท ลากูน่า บันยัน ทรี จำกัด	Laguna Banyan Tree Limited
LGL	บริษัท ลากูน่า แกรนด์ จำกัด	Laguna Grande Limited
LHC	บริษัท ลากูน่า ฮอลิเดย์ คลับ จำกัด	Laguna Holiday Club Limited
LRH	บริษัท ลากูน่า รีสอร์ท แอนด์ โฮเท็ล จำกัด (มหาชน)	Laguna Resorts & Hotels Public Company Limited
LSC	บริษัท ลากูน่าเซอร์วิส จำกัด	Laguna Service Company Limited
LVL	บริษัท ลากูน่า วิลเลจ จำกัด	Laguna Village Limited
MA	บริษัท มัลดีฟ อังสนา จำกัด	Maldives Angsana Pvt Ltd.
PKRD	บริษัท ภูเก็ต รีสอร์ท ดีเวลลอปเมนท์	Phuket Resort Development Limited
PTBH	บริษัท บินตัน โฮเท็ล จำกัด	PT Bintan Hotels
PTMB	บริษัท แมนเนจเม้นท์ บันยัน ทรี รีสอร์ท แอนด์ สปา จำกัด	PT Management Banyan Tree Resorts & Spas
TDC	บริษัท สำปะหลังพัฒนา จำกัด	Tapioca Development Corporation Limited
TRL	บริษัท ทรอปิคอล รีสอร์ท จำกัด	Tropical Resorts Limited
TWFP	บริษัท ไทยวาฟูด โปรดักส์ จำกัด (มหาชน)	Thai Wah Food Products Public Company Limited
TWPL	บริษัท ไทยวาพลาซ่า จำกัด	Thai Wah Plaza Limited
TWRH	บริษัท ทีดับบลิวอาร์ โฮลดิ้งส์ จำกัด	TWR - Holdings Limited
USC	บริษัท ยูนิเวอร์แซล สตาร์ช จำกัด (มหาชน)	Universal Starch Public Company Limited
VM	บริษัท วับบินเวสท์ มัลดีฟ จำกัด	Vabbinvest Maldives Pvt. Ltd.
WLH	บริษัท หวั่นหยู เลเซอร์ เฮลท์ (เซี่ยงไฮ้) จำกัด	Wanyue Leisure Health (Shanghai) Co., Ltd.

ชื่อย่อ / INITIALS

APV	นายเอเรียล พี วีร่า	Mr. Ariel P Vera
AU	นางอารีวรรณ์ อำพรไพบูลย์	Ms. Areewan Umpornpaiboon
CH	นายควน เชท	Mr. Kuan Chiet
CSH	นายชานคราร์ ชานคราน	Mr. Shankar Chandran
CSN	นางเชียง ซี งอ แคลร์	Ms. Chiang See Ngoh Claire
ESHL	นายเอ็ดดี้ ซี ฮ็อก ไล	Mr. Eddy See Hock Lye
HLF	นางโฮ เลียน ฟุง	Ms. Ho Lien Fung
HRH	นายโฮ เรน ฮวา	Mr. Ho Ren Hua
KCH	นายโฮ กวงจิง	Mr. Ho KwonCjan
KPH	นายโฮ กวงปิง	Mr. Ho KwonPing
MRA	นายไมเคิล รามอน ไอลิ่ง	Mr. Michael Ramon Ayling
NT	นายนิยม ทัศนีย์ทิพากร	Mr. Niyom Tassaneetipagorn
SDR	นายสจ๊วต เดวิด เรดดิ้ง	Mr. Stuart David Reading
SSK	นางสาวศิริวรรณ สกุลคีรีวัฒน์	Ms. Sirivan Skulkerevathana
SSU	นายสุรพล สุปรัชญา	Mr. Surapon Supratya

ราคาประเมิน / ค่าเช่าที่เปรียบเทียบกับบุคคลภายนอก
Reference for Valuation Price / Rental Fee Compared to 3rd Parties

ประเภทรายการ Transaction Type	เหตุผลของการทำรายการ Justification for Transactions
การเช่า - ร้านค้าย่อย / Retail Rental	- อัตราค่าเช่าคิดเป็นตารางเมตร ซึ่งเป็นอัตราเดียวกับราคาตลาด - Rental rate set on a square metre basis is in line with market rate. - การเช่าพื้นที่ส่วนใหญ่ของบันยัน ทรี แกลเลอรี่ บันยัน ทรี สปา และห้องอาหาร จะทำสัญญากำหนดเป็นอัตราร้อยละของยอดรายได้รับ โดยจะแยกเจรจากับผู้บริหารของโรงแรมแต่ละแห่ง - The majority of the rental of Banyan Tree Gallery, Spa and restaurants are contracted on a percentage of revenue basis and have been separately negotiated with the management of each hotel operation. - สัญญาของสปาที่ทำกับกิจการที่ไม่เกี่ยวข้องกันก็มีโครงสร้างการเรียกเก็บค่าเช่าตามอัตราร้อยละของยอดรายได้รับ เช่นเดียวกัน ซึ่งเป็นนโยบายการเช่าโดยทั่วไปที่กลุ่มบันยัน ทรีใช้อยู่ - Spa contracts being negotiated with other unrelated hotel operators are also structured on a percentage of revenue basis i.e. this is the general rental policy applied by the Banyan Tree Group.
การเช่า - พื้นที่สำนักงาน / Office Rental	- อัตราค่าเช่าเป็นอัตราเดียวกับราคาตลาด โดยส่วนใหญ่เป็นอัตราในระดับสูงหากเปรียบเทียบกับอาคารประเภทเดียวกันในทำเลใกล้เคียงกัน - Rental rate is in line with market rate. Generally in the upper range if compared to the same type of building in a similar location. - ข้อกำหนดและเงื่อนไขในสัญญา จะคล้ายคลึงกับของลูกค้ารายอื่นๆและใกล้เคียงกับในตลาด - Terms and conditions in the agreement are similar to other customers and the market. - ค่าบริการจะแยกทำสัญญากับค่าเช่าตามเหตุผลทางด้านภาษี - Service has been separated from rental for tax reasons.
การเช่า – ที่ดิน / Land Rental	- อัตราค่าเช่าที่ดินจะมีความแตกต่างกันมากในตลาดขึ้นอยู่กับที่ตั้งและประเภทของที่ดิน - Land lease rates are very different in the market depending on the location and type of land. - การคำนวณมูลค่าปัจจุบันสุทธิของค่าเช่าที่เรียกเก็บ มีการนำมาเปรียบเทียบกับมูลค่าที่ดินที่ประเมินโดยบริษัทประเมินทรัพย์สินอิสระ - NPV calculation of rent charged has been compared to valuations as performed by an independent property valuer.

ขั้นตอนการอนุมัติการทำรายการระหว่างกัน

เป็นนโยบายของกลุ่มบริษัทฯ ที่ต้องการให้มีความแน่ใจว่าการเข้าทำรายการระหว่างกันจะต้องไม่มีความขัดแย้งทางผลประโยชน์ ดังนั้นหน่วยงานที่เกี่ยวข้องแต่ละหน่วยงานจะรายงานรายการระหว่างกันที่เกิดขึ้นทั้งหมดเป็นรายไตรมาสซึ่งเป็นรายการที่ได้รับการสอบทานแล้วโดยฝ่ายจัดการ รายการระหว่างกันรายการใหม่ซึ่งจะเกิดขึ้นจะถูกแยกแยะและนำเสนอให้ผู้บริหารระดับที่สูงกว่าทราบเพื่อขออนุมัติการเข้าทำรายการต่อผู้บริหารระดับสูง กรรมการหรือผู้ถือหุ้น ทั้งนี้เพื่อให้เป็นไปตามกฎระเบียบของตลาดหลักทรัพย์ฯและ ก.ล.ต. นอกจากนี้รายการระหว่างกันที่มีนัยสำคัญซึ่งจะเกิดขึ้นใหม่ทั้งหมดก็จะถูกนำเสนอต่อคณะกรรมการตรวจสอบและบริหารความเสี่ยงเพื่อให้ความเห็นรวมทั้งแสดงความเห็นของรายการว่าเป็นไปตามเงื่อนไขทางการค้าทั่วไปและอยู่บนพื้นฐานเสมือนหนึ่งกระทำโดยบุคคลที่ไม่เกี่ยวข้องกัน หลังจากที่ได้รับความเห็นชอบจากคณะกรรมการตรวจสอบและบริหารความเสี่ยงแล้วก็จะนำเสนอขออนุมัติการเข้าทำรายการดังกล่าวต่อคณะกรรมการบริษัทฯหรือคณะกรรมการบริษัทฯและผู้ถือหุ้น ซึ่งหากมีกรรมการท่านหนึ่งท่านใดเป็นผู้มีส่วนได้เสีย กรรมการท่านนั้นก็จะไม่เข้าร่วมอนุมัติรายการดังกล่าว

นโยบายหรือแนวโน้มการทำรายการระหว่างกันในอนาคต

เป็นความตั้งใจของกลุ่มบริษัทฯ ที่จะพยายามลดจำนวนรายการระหว่างกันหากสามารถกระทำได้ อย่างไรก็ตามจากลักษณะโครงสร้างและลักษณะธุรกิจของกลุ่มบริษัทฯ ทำให้การลดรายการระหว่างกันที่มีอยู่ในปัจจุบันเป็นไปได้ยาก ดังนั้นกลุ่มบริษัทฯ จึงมีนโยบายที่จะตรวจสอบรายการระหว่างกันในปัจจุบันและที่จะเกิดขึ้นในอนาคตทุกรายการเพื่อให้มั่นใจว่าเป็นรายการที่มีความจำเป็น และเป็นไปตามเงื่อนไขทางการค้าทั่วไปและอยู่บนพื้นฐานเสมือนหนึ่งกระทำโดยบุคคลที่ไม่เกี่ยวข้องกัน

Procedures for approving related party transactions

It is the Group's policy to ensure that there is no conflict of interest when related party transactions are executed. All existing related party transactions are communicated by each of the operations on a quarterly basis and reviewed by management. New proposed related party transactions are identified by and/or communicated to higher level management and the transactions are approved by either senior management, directors or the shareholders in accordance with the requirements of the SET and SEC. All new significant related party transactions are presented to the Audit and Risk Committee for opinion which includes demonstrating that the transaction is on commercial terms and on an arm's length basis. Once recommended by the Audit and Risk Committee the transaction will be proposed to the Board of Directors or the Board of Directors and shareholders for approval. Interested directors do not take part in approving the transaction.

Future policy or tendency of related party transactions

It is the intention of the Company to minimise the incidence of related party transactions wherever practicable. However given the nature of the Group structure and the Groups' business it is not possible to cease many of the current transactions. As a result, the Group's future policy is geared towards ensuring that all current and future transactions are necessary and are on commercial terms and on arm's length basis.

1 คดีเกี่ยวกับการเพิกถอนมติที่ประชุมวิสามัญผู้ถือหุ้นและการเพิกถอนรายการจดทะเบียนตามมติที่ประชุมวิสามัญผู้ถือหุ้น

คดีดำเลขที่ พ.ก. 12/2552 ระหว่าง
ธนาคารทหารไทย จำกัด (มหาชน) "โจทก์"
บริษัท ลากูน่า รีสอร์ท แอนด์ โฮเท็ล จำกัด (มหาชน) "จำเลย"

ความเป็นมา

คดีนี้โจทก์ได้ยื่นฟ้องต่อศาลล้มละลายกลาง เมื่อวันที่ 5 สิงหาคม 2552 ในคำฟ้องโจทก์ได้ขอให้ศาลเพิกถอนมติที่ประชุมวิสามัญผู้ถือหุ้นของบริษัทฯ ครั้งที่ 1/2550 ที่ประชุมเมื่อวันที่ 4 กรกฎาคม 2550 และขอให้ศาลยกเลิกรายการจดทะเบียนตามมติที่ประชุมวิสามัญผู้ถือหุ้นดังกล่าว เนื่องจากจำเลยและประธานในที่ประชุมไม่อนุญาตให้โจทก์เข้าร่วมประชุมวิสามัญผู้ถือหุ้น โจทก์ไม่ได้มีฐานะเป็นผู้ถือหุ้นของบริษัทฯ

สถานการณ์ปัจจุบัน

เมื่อวันที่ 20 มกราคม 2555 โจทก์ได้ขอถอนฟ้องคดีนี้กับศาล และศาลมีคำสั่งอนุญาตให้จำหน่ายคดีนี้ออกจากสารบบได้ จึงเป็นผลให้คดีนี้เป็นอันสิ้นสุด

2 คดีแพ่งเกี่ยวกับละเมิดและเรียกค่าเสียหาย

คดีดำเลขที่ 5773/2551 ระหว่าง
แอฟวะนิว เอเชีย แคปปิตอล พาร์ทเนอร์ แอล.พี. กับพวกรวม 6 ราย "โจทก์"
บริษัท ลากูน่า รีสอร์ท แอนด์ โฮเท็ล จำกัด (มหาชน) "จำเลยที่ 6"

ความเป็นมา

บริษัทฯ เป็นหนึ่งในจำเลยในคดีที่ได้ยื่นฟ้องต่อศาลแพ่งกรุงเทพใต้ เมื่อวันที่ 3 กรกฎาคม 2551 ในคำฟ้องโจทก์ทั้ง 6 อ้างว่าตนเป็นเจ้าหนี้ของผู้ถือหุ้นของบริษัทฯ การที่บริษัทฯ จัดให้มีการประชุมวิสามัญผู้ถือหุ้นครั้งที่ 1/2550 และผู้ถือหุ้นได้มีมติให้เพิ่มทุนจดทะเบียน โดยผู้ถือหุ้นบางรายไม่ซื้อหุ้นเพิ่มทุนเป็นการร่วมกันกับผู้ถือหุ้นของบริษัทฯ ทำละเมิดต่อโจทก์ จึงให้บริษัทฯ ชดใช้เงินจำนวน 539,052,407 บาท แก่โจทก์ทั้ง 6 พร้อมดอกเบี้ยในอัตราร้อยละ 7.5 ต่อปี และค่าฤชาธรรมเนียมศาล

สถานการณ์ปัจจุบัน

เมื่อวันที่ 22 ธันวาคม 2554 โจทก์ได้ขอถอนฟ้องคดีนี้กับศาล ปัจจุบันคดีนี้อยู่ในระหว่างการพิจารณาของศาล

1 Revocation of Shareholders' resolutions and cancellation of the registration of the resolution

Black case No. 12/2552 between:
TMB Public Company Limited "Plaintiff"
Laguna Resorts & Hotels Public Company Limited "Defendant"

Background

This case was brought to the Central Bankruptcy Court on 5 August 2009. Upon the plaint, the plaintiff asked the Court to revoke the resolution of the Extraordinary General Meeting of Shareholders of the defendant No.1/2007 held on 4 July 2007 (the "EGM") and to cancel the registration of the aforementioned resolution on the grounds that the defendant and the chairman of the EGM did not allow the plaintiff to attend the EGM. The plaintiff is not a shareholder of the Company.

The Present Circumstances

On 20 January 2012, the plaintiff withdrew the case out of the Court and the Court agreed to strike the case out of the case-list. This case is deemed as final.

2 Civil case with tort and claim of damages

Black case No. 5773/2551 between:
Avenue Asia Capital Partner L.P. and co-prosecutors, six in total "Prosecutors"
Laguna Resorts & Hotels Public Company Limited "6th Accused"

Background

A case was brought to the Southern Bangkok Civil Court on 3 July 2008 in which the Company is one of the accused. Upon the plaint, the six prosecutors in total claimed that they are the creditors of the Company's shareholder. They asserted that in arranging the Extraordinary General Meeting of Shareholders No. 1/2007 and approving the capital increase by the shareholders where some shareholders did not subscribe for newly issued shares were actions jointly undertaken by the shareholders and the Company to commit a tort against the prosecutors. Thus, they demanded the Company to pay the damages of Baht 539,052,407 to them with interest of 7.5 percent per year and the costs of the legal proceedings.

The Present Circumstances

On 22 December 2011, the plaintiff filed a petition for withdrawal of the plaint. Currently, it is pending consideration of the Court.

3. คดีผิดสัญญาซื้อขายอาคารชุด นายหน้าและตัวแทน ละเมิดและเรียกค่าเสียหาย

คดีดำเลขที่ 2290/2552 ระหว่าง
นิติบุคคลอาคารชุด อัลลามันดา 1 และ "โจทก์"
เจ้าของห้องชุด จำนวน 9 ราย
บริษัท ลากูน่า แกรนด์ จำกัด, "จำเลย"
บริษัท บางเทา ดีเวลลอปเมนท์ จำกัด,
บริษัท บางเทา (1) จำกัด,
บริษัท บางเทา (2) จำกัด
และ กรรมการบริษัทฯ อีก 10 คน

ความเป็นมา

โจทก์ได้ยื่นฟ้องบริษัทในเครือบริษัท ลากูน่า รีสอร์ท แอนด์ โฮเท็ล จำกัด (มหาชน) จำนวน 4 บริษัท และกรรมการบริษัทฯ อีก 10 คน โดยโจทก์อ้างในคำฟ้องว่า โจทก์ได้ซื้อห้องชุดของอาคารชุดอัลลามันดา 1 จากบริษัท ลากูน่า แกรนด์ จำกัด ระหว่างปี 2534 ถึง 2538 โดยในสัญญาซื้อขายระบุว่าโครงการมีที่ดินประมาณ 20 ไร่ แต่ในหนังสือสำคัญจดทะเบียนอาคารชุดอัลลามันดา 1 ระบุว่ามีที่ดินจำนวน 9 ไร่ 2 งาน 9 ตารางวา ดังนั้นถือว่าจำเลยผิดสัญญาซื้อขาย โจทก์จึงเรียกร้องให้จำเลยโอนที่ดินตามที่ระบุไว้ในสัญญาซื้อขายจำนวน 10 ไร่ 3 งาน 97.1 ตารางวา ให้กับนิติบุคคลอาคารชุดอัลลามันดา 1 ในฐานะโจทก์ที่ 10 หรือชดใช้เงินจำนวน 131,913,000 บาท แทนในกรณีที่ไม่สามารถโอนที่ดินได้ และโจทก์ยังได้ฟ้องเรียกค่าเสียหายอีกจำนวน 55,685,895 บาท สำหรับการละเมิดการใช้ที่ดินที่ควรจะเป็นทรัพย์สินส่วนกลางของนิติบุคคลอาคารชุดอัลลามันดา 1 ซึ่งรวมจำนวนเงินที่โจทก์เรียกร้องทั้งสิ้น 187,598,895 บาท พร้อมดอกเบี้ยในอัตราร้อยละ 7.5 ต่อปี ภายหลังวันฟ้องจนกว่าจำเลยจะได้ชำระเสร็จสิ้น พร้อมกันนี้โจทก์ยังได้ฟ้องกรรมการบริษัททั้งในอดีตและปัจจุบันอีก 10 คน เป็นจำเลยที่ 5 ถึง 14 ในฐานะที่เป็นตัวแทนของบริษัททั้ง 4 บริษัท จึงต้องร่วมกันรับผิดตามฟ้องด้วย เมื่อวันที่ 5 เมษายน 2554 โจทก์ได้ยื่นคำร้องขอคุ้มครองชั่วคราวต่อศาล เพื่อขอให้ศาลมีคำสั่งห้ามไม่ให้จำเลยจำหน่าย จ่าย โอน และแก้ไขเปลี่ยนแปลงทางทะเบียนโฉนดที่ดินทั้ง 9 แปลงของจำเลยที่มีข้อพิพาทอยู่ในคดีนี้กับสำนักงานที่ดิน ในระหว่างที่คดีนี้ยังอยู่ในการพิจารณาของศาล เมื่อวันที่ 20 มกราคม 2555 ศาลมีคำสั่งห้ามไม่ให้จำเลยจำหน่าย จ่าย โอน และแก้ไขเปลี่ยนแปลงทางทะเบียนโฉนดที่ดินทั้ง 9 แปลงตามคำร้องขอคุ้มครองชั่วคราวของโจทก์

สถานการณ์ปัจจุบัน

ปัจจุบันคดีนี้อยู่ในระหว่างการพิจารณาของศาลชั้นต้นจังหวัดภูเก็ต

ความเห็นของนักกฎหมาย

บริษัทฯ พิจารณาแล้วว่าบริษัทฯ ไม่ได้กระทำการผิดสัญญาซื้อขายและไม่ได้ทำละเมิดตามฟ้อง

ความเห็นของผู้บริหาร

มีความเห็นเช่นเดียวกับความเห็นของนักกฎหมาย

3 Breach of the Condominium Sale and Purchase Agreement, principal and agent, wrongful act and claim of damages

Black case No. 2290/2552 between:
Allamanda 1 Condominium "Plaintiffs"
Juristic Person and 9 Unit Owners
Laguna Grande Limited, "Defendants"
Bangtao Development Limited,
Bangtao (1) Limited,
Bangtao (2) Limited,
and 10 individual directors

Background

This case was brought to the Phuket Provincial Court on 8 October 2009, in which 4 LRH's affiliated companies and 10 individual directors are the defendants. The plaintiffs referred in the plaint that they purchased units in Allamanda 1 Condominium from Laguna Grande Limited during 1991-1995. The plaintiffs claimed the Sale and Purchase Agreement called for an area of approximately 20 Rai. On registration of Allamanda 1 Condominium, Allamanda 1 Condominium was registered with only 9 Rai 2 Ngan 9 Square Wah. As a result, the plaintiffs claimed the defendants have breached the Sale and Purchase Agreement. Therefore, the plaintiffs requested the defendants to completely deliver the common area as specified by the Agreement by transfer of the land totaling 10 Rai 3 Ngan 97.1 Square Wah to Allamanda 1 Condominium Juristic Person, as the 10th plaintiff, or to be jointly liable for the compensation of Baht 131,913,000 in case the transfer of land cannot be made. The plaintiffs also requested for additional compensation in the amount of Baht 55,685,895 for unlawful use of the land which is supposed to be common property of Allamanda 1 Condominium. Total amount of claim is Baht 187,598,895 with interest at the rate of 7.5 percent per annum from the date of the claim is lodged until the defendants have made full payment. The plaintiffs also claimed that the former and current directors of those subsidiaries as the 5th to 14th defendants were the representatives of the subsidiaries being the 1st to 4th defendants, and therefore must also be jointly liable with those subsidiaries. On 5 April 2011, the plaintiffs filed a petition with the Court seeking the Court's interim injunction of which the defendants shall not dispose or amend the status of nine plots of land in dispute with the land registry office during the trial. On 20 January 2012, the Court granted the interim injunction for the plaintiff and ordered the defendant not to dispose or amend the status of nine plots of land in dispute.

The Present Circumstances

This case is currently pending at the Phuket Provincial Court of First Instance.

Opinion of the Lawyer

The Company considers that the Company did not breach the Sale and Purchase Agreement and commit a wrongful act against the prosecutors as accused.

The Management Opinion

As per the opinion of the lawyer above.

รายงานของคณะกรรมการตรวจสอบและบริหารความเสี่ยง
REPORT OF THE AUDIT AND RISK COMMITTEE

คณะกรรมการตรวจสอบและบริหารความเสี่ยงของบริษัท ลากูน่า รีสอร์ท แอนด์ โฮเท็ล จำกัด (มหาชน) ประกอบด้วยกรรมการอิสระ 3 ท่าน และได้รับมอบหมายให้ปฏิบัติหน้าที่ดังนี้

- สอบทานรายงานทางการเงินของบริษัทฯ ระบบการควบคุมภายในและตรวจสอบภายใน รายการที่เกี่ยวโยงกัน และการปฏิบัติตามกฎระเบียบและกฎหมายที่เกี่ยวข้องทั้งหมด
- เสนอแนะแผนการตรวจสอบพิเศษต่อผู้ตรวจสอบภายใน
- ให้คำแนะนำแก่ฝ่ายจัดการในเรื่องที่เกี่ยวกับหลักการกำกับดูแลกิจการที่ดี
- เสนอแนะการแต่งตั้งผู้สอบบัญชีภายนอกของบริษัทฯ และค่าสอบบัญชี
- สอบทานหรือหารือนโยบายเกี่ยวกับการประเมินความเสี่ยงและการบริหารความเสี่ยง รวมถึงขั้นตอนที่ฝ่ายจัดการได้ดำเนินการในการติดตามและควบคุมจากความเสี่ยงดังกล่าว และ
- สอดส่องและกำกับดูแลให้เกิดความมั่นใจว่าการบริหารความเสี่ยงยังคงดำเนินไปอย่างต่อเนื่อง

ในระหว่างปี 2554 คณะกรรมการตรวจสอบและบริหารความเสี่ยงได้ประชุมทั้งหมด 4 ครั้ง โดยมีผู้สอบบัญชีภายนอกของบริษัทฯ ผู้ตรวจสอบภายในและฝ่ายจัดการเข้าร่วมประชุมด้วย เพื่อสอบทานการปฏิบัติตามหลักการมาตรฐานทางการบัญชี และหลักการการควบคุมภายใน ก่อนการอนุมัติรายงานทางการเงินรายไตรมาส และงบการเงินประจำปี ในการประชุมดังกล่าว คณะกรรมการตรวจสอบและบริหารความเสี่ยงยังได้หารือกับผู้ตรวจสอบภายในเพื่อสอบทาน และให้คำแนะนำเกี่ยวกับสิ่งที่ตรวจพบตลอดจนติดตามเรื่องสืบเนื่องจากแผนงานการตรวจสอบ ซึ่งคณะกรรมการตรวจสอบและบริหารความเสี่ยงได้ให้ความเห็นชอบแก่ผู้ตรวจสอบภายในให้ดำเนินการระหว่างปี 2554 เพื่อให้แน่ใจว่าการตรวจสอบมีความเพียงพอและเป็นไปอย่างมีประสิทธิผล นอกจากนี้ คณะกรรมการตรวจสอบและบริหารความเสี่ยงได้เข้าร่วมประชุมกับผู้สอบบัญชีโดยไม่มีฝ่ายจัดการเข้าร่วมประชุมด้วย 1 ครั้ง เพื่อพิจารณาแนวทางและแผนการสอบบัญชี

กรรมการตรวจสอบและบริหารความเสี่ยงทุกท่านได้เข้าร่วมประชุมในการประชุมทุกครั้งที่ได้จัดขึ้นในปี 2554

ในด้านการบริหารความเสี่ยง คณะกรรมการตรวจสอบและบริหารความเสี่ยงได้สอบทานทะเบียนความเสี่ยงในหน่วยงานหลักของบริษัทร่วมกับคณะกรรมการบริหารความเสี่ยงของกลุ่มบริษัทฯ ในระหว่างการสอบทานคณะกรรมการตรวจสอบและบริหารความเสี่ยงได้ให้คำแนะนำในมาตรการบรรเทาความเสี่ยงที่ได้ตรวจพบและได้ตรวจสอบถึงความต่อเนื่องของการดำเนินการตามนโยบายการบริหารความเสี่ยงของคณะกรรมการบริหารความเสี่ยงของกลุ่มบริษัทฯ ว่ายังคงมีความเพียงพอและเป็นไปอย่างมีประสิทธิผล

คณะกรรมการตรวจสอบและบริหารความเสี่ยงมีความพึงพอใจต่อการควบคุมภายในของกลุ่มบริษัทฯ ที่มีความเพียงพอและมีประสิทธิผล ทั้งด้านการสนับสนุนการปฏิบัติงานของกลุ่มฯ และสามารถทำให้ผู้สอบบัญชีภายนอกให้ความเห็นต่องบการเงินของบริษัทฯ ได้ว่า ได้นำเสนออย่างถูกต้องตามควรในสาระสำคัญต่างๆ ทั้งสถานะ ด้านการเงินและผลประกอบการ แม้ว่าคณะกรรมการตรวจสอบและบริหารความเสี่ยงจะตรวจพบข้อบกพร่องบางประการด้านการควบคุมภายในในระหว่างการสอบทาน แต่ข้อบกพร่องดังกล่าวมิได้ถือเป็นข้อบกพร่องที่มีนัยสำคัญ อย่างไรก็ตาม ฝ่ายจัดการของบริษัทฯ ได้มีความตื่นตัวในเรื่องดังกล่าวและได้ดำเนินการแก้ไขข้อบกพร่องดังกล่าวอย่างเหมาะสม

The Audit and Risk Committee of Laguna Resorts & Hotels Public Company Limited comprises 3 independent directors and is empowered to:-

- review the Company's financial reports, internal control and internal audit systems, connected transactions and compliance with all relevant regulations and laws;
- recommend special audit plans to the internal auditor;
- advise management on matters related to the principles of good corporate governance;
- recommend the appointment of the Company's external auditors and their remuneration;
- review or discuss policies regarding risk assessment and risk management and the steps management has taken to monitor and control such exposures; and
- seek to oversee and ensure a continuous process for managing risk.

During 2011 the Audit and Risk Committee convened 4 meetings, with the Company's external auditors and internal auditors including the management, to review compliance with accounting standard requirements and internal controls prior to approving the quarterly reports and the annual financial statements. These meetings also included discussions with the Company's internal audit team to review and advise on its findings and to follow up on matters arising from the schedule of work that the Audit and Risk Committee had approved the internal auditor to undertake during 2011, thereby ensuring that this work was both sufficient and effective. Apart from this, the Audit and Risk Committee attended one non-management meeting with the external auditor to deliberate accounting approaches and audit plans.

Each of the Audit and Risk Committee members attended all meetings convened in 2011.

With regard to risk management, the Audit and Risk Committee reviewed the risk registers of the Company's major business units with the Company's Group Risk Committee. During the review, the Audit and Risk Committee advised on mitigation measures for identified risks and checked that the risk management policies and work undertaken by the Company's Group Risk Committee continues to be adequate and effective.

The Audit and Risk Committee is satisfied that the Group's internal controls are sufficient and effective both to support its operations and to enable the external auditors to express an opinion on the financial statements; that they present fairly in all material respects the financial position and results of the Group's operations. Where internal control weaknesses have been detected during the course of the Audit and Risk Committee's reviews, these have not been considered material and in all cases management has been alerted and has taken appropriate corrective action.

คณะกรรมการตรวจสอบและบริหารความเสี่ยงมีความเห็นว่า การบริหารความเสี่ยงเป็นที่เข้าใจและถือปฏิบัติเป็นอย่างดีทั่วทั้งองค์กร และมีการจัดวางระบบเพื่อให้เกิดความมั่นใจว่าการบริหารความเสี่ยงยังคงดำเนินไปอย่างต่อเนื่อง

คณะกรรมการตรวจสอบและบริหารความเสี่ยงมีความพึงพอใจต่อการปฏิบัติตามกฎหมายว่าด้วยหลักทรัพย์และตลาดหลักทรัพย์ ข้อกำหนดของตลาดหลักทรัพย์แห่งประเทศไทย และกฎหมายที่เกี่ยวข้องกับธุรกิจของบริษัทฯ รวมทั้งมีความพึงพอใจต่อการสนันสนุนและการพัฒนาการปฏิบัติตามหลักการกำกับดูแลกิจการที่ดีอย่างต่อเนื่องของบริษัทฯ

ถึงแม้กลุ่มบริษัทฯ จะมีโครงสร้างที่มีความสลับซับซ้อน ซึ่งมีปฐมเหตุจากการผสมผสานของธุรกิจรีสอร์ทและโรงแรมต่างๆ ที่ ลากูน่า ภูเก็ต ให้ครบวงจรที่ทำให้เกิดรายการเกี่ยวโยงกัน คณะกรรมการตรวจสอบและบริหารความเสี่ยงมีความพึงพอใจต่อรายการเกี่ยวโยงกันที่เกิดขึ้นในปี 2554 ตามที่ได้สอบทานว่าได้ดำเนินการไปอย่างยุติธรรมและสมเหตุสมผล และเป็นรายการที่อยู่บนพื้นฐานเสมือนหนึ่งกระทำโดยบุคคลที่ไม่เกี่ยวข้องกันโดยอาศัยหลักการตลาดเสรีระหว่างคู่สัญญา

ผลประโยชน์ของผู้ถือหุ้นทุกรายยังคงเป็นเป้าหมายหลักในการทำงานของคณะกรรมการตรวจสอบและบริหารความเสี่ยง ดังนั้น คณะกรรมการตรวจสอบและบริหารความเสี่ยงได้สอบทานผลการดำเนินงานและรายงานทางการเงินต่างๆ ของบริษัทฯ เพื่อความโปร่งใสและความครบถ้วนถูกต้อง ซึ่งจากการดำเนินการดังกล่าว คณะกรรมการตรวจสอบและบริหารความเสี่ยงมีความพึงพอใจต่อการแก้ไขปัญหาที่เกิดขึ้นทั้งกับฝ่ายจัดการ ผู้สอบบัญชีภายนอก และผู้ตรวจสอบภายในเรื่องต่างๆ ภายใต้กฎบัตรของคณะกรรมการตรวจสอบและบริหารความเสี่ยง

คณะกรรมการตรวจสอบและบริหารความเสี่ยงได้นำเสนอต่อคณะกรรมการบริษัทฯ ให้แต่งตั้ง นางสาวรุ้งนภา เลิศสุวรรณกุล ผู้สอบบัญชีรับอนุญาตเลขที่ 3516 และ/หรือ นางสาวสุมาลี รีวราบัณฑิต ผู้สอบบัญชีรับอนุญาตเลขที่ 3970 และ/หรือ นางกิงกาญจน์ อัศวรังสฤษฎ์ ผู้สอบบัญชีรับอนุญาตเลขที่ 4496 ของบริษัท สำนักงาน เอินส์ท แอนด์ ยัง จำกัด เป็นผู้สอบบัญชีของบริษัทฯ สำหรับรอบระยะเวลาบัญชีประจำปี 2555 โดยเสนอค่าสอบบัญชีเท่ากับ 670,000.- บาท

นายวุฒิพล สุริยาภิวัฒน์
ประธานคณะกรรมการตรวจสอบและบริหารความเสี่ยง
10 กุมภาพันธ์ 2555

The Audit and Risk Committee is of the opinion that risk management is now well understood and practiced throughout the Group and that systems are generally in place to ensure an ongoing process of risk management.

The Audit and Risk Committee is satisfied that the Company has performed in compliance with the SEC/SET rules and regulations and the laws related to the business of the Company and that the Company has supported and continuously developed its good corporate governance principles.

Despite the complexity of the Group's structure which primarily arises from the integration of several resorts at Laguna Phuket, the Audit and Risk Committee is satisfied that all connected transactions that were reviewed by it and arose in 2011 were fair and reasonable and had been entered into on an arms-length basis applying the principles of an open market transaction between willing parties.

The interests of all shareholders remain the principal objective of the Audit and Risk Committee. The Company's operating results and financial reports are therefore reviewed for transparency and completeness. In this regard the Audit and Risk Committee has been able to satisfactorily resolve all matters arising within the terms of its Charter with both the management and the external and internal auditors.

The Audit and Risk Committee has recommended the Board to re-appoint Ms. Rungnapa Lertsuwankul, Certified Public Accountant No. 3516 and/or Ms. Sumalee Reewarabandith, Certified Public Accountant No. 3970 and/or Ms. Gingkarn Atsawarangsalit, Certified Public Accountant No. 4496 of Ernst & Young Office Limited to be the Company's auditors for the fiscal year 2012 with a recommended audit fee of Baht 670,000.-.

(Mr. Vudhiphol Suriyabhivadh)
Audit and Risk Committee Chairman
10 February 2012

ความเห็นของคณะกรรมการบริษัทฯ เกี่ยวกับการควบคุมภายในของบริษัทฯ
OPINION OF THE BOARD OF DIRECTORS ON THE COMPANY'S INTERNAL CONTROL

จากรายงานที่ได้จัดทำโดยผู้สอบบัญชี คณะกรรมการบริษัทฯ มีความเห็นว่าการควบคุมด้านบัญชีภายในของบริษัทฯ มีความเพียงพอ และสามารถทำให้ผู้สอบบัญชีแสดงความเห็นต่องบการเงินบริษัทฯ สำหรับปีสิ้นสุด 2554 ได้ว่าถูกต้องตามควร คณะกรรมการบริษัทฯ ยังได้เห็นชอบและรับรองรายงานของคณะกรรมการตรวจสอบและบริหารความเสี่ยงในเรื่องระบบการควบคุมภายใน และสรุปว่าไม่พบจุดอ่อนเป็นสาระสำคัญในระบบการควบคุมภายในของบริษัทฯ

Based upon the reports of work carried out by the external auditors, the Board of Directors is of the opinion that the Company's internal accounting controls are adequate and have enabled the external auditors to opine that the financial statements for the year ended 2011 are presented fairly. The Board has also taken note of and accepted the Audit and Risk Committee's report on the internal control system and therefore concludes that there are no material weaknesses in the Company's internal control system.

นายโฮ กวงปิง
ประธานกรรมการบริหาร

Mr. Ho KwonPing
Chief Executive Officer

คณะกรรมการบริษัทฯ เป็นผู้รับผิดชอบต่องบการเงินของบริษัทฯ และหมายเหตุประกอบงบการเงินด้วย

คณะกรรมการบริษัทฯ ได้สอบทานงบการเงินโดยพิจารณาจากรายงานและจากการทำงานของผู้สอบบัญชีภายนอกของบริษัทฯ คือ บริษัท สำนักงาน เอินส์ท แอนด์ ยัง จำกัด รวมทั้งจากรายงานและการทำงานของคณะกรรมการตรวจสอบและบริหารความเสี่ยง ซึ่งได้หารือกับฝ่ายจัดการของบริษัทฯ ในเรื่องต่างๆ โดยละเอียด คณะกรรมการบริษัทฯ มีความพึงพอใจที่ไม่พบจุดอ่อนที่เป็นสาระสำคัญในการควบคุมภายในด้านบัญชี ระบบการควบคุมภายใน และมาตรฐานการปฏิบัติงานและการดำเนินงานของบริษัทฯ (Standard Operating Procedures)

ดังนั้น คณะกรรมการบริษัทฯ จึงสามารถสรุปได้ว่างบการเงินประจำปี 2554 ได้จัดทำอย่างรอบคอบเป็นไปตามมาตรฐานการบัญชีที่รับรองทั่วไป ซึ่งได้แสดงฐานะการเงินของบริษัทฯ และบริษัทย่อยอย่างถูกต้องสมบูรณ์ในทุกจุดที่เป็นสาระสำคัญ

นายโฮ กวงปิง
ประธานกรรมการบริษัทฯ

The Board of Directors is responsible for the Company's financial statements including the notes to the financial statements.

In its review of the financial statements, the Board of Directors has relied upon the reports and work performed by the Company's external auditors, Ernst & Young Office Limited, and the Company's Audit and Risk Committee which has carried out extensive discussions with management of the Company. The Board has also satisfied itself that there is no material weaknesses in the Company's internal accounting controls, internal control system and standard operating procedures.

The Board of Directors is therefore able to conclude that the financial statements for the year ended 2011 have been prudently prepared in accordance with generally accepted accounting principles to give a correct and complete presentation, in all material aspects, the financial position of the Company and its subsidiaries.

Mr. Ho KwonPing
Chairman of the Board

รายงานทางการเงิน

เสนอต่อผู้ถือหุ้นของ บริษัท ลากูน่า รีสอร์ท แอนด์ โฮเท็ล จำกัด (มหาชน)

ข้าพเจ้าได้ตรวจสอบงบแสดงฐานะการเงินรวม ณ วันที่ 31 ธันวาคม 2554 งบกำไรขาดทุนรวม งบกำไรขาดทุนเบ็ดเสร็จรวม งบแสดงการเปลี่ยนแปลงส่วนของผู้ถือหุ้นรวมและงบกระแสเงินสดรวมสำหรับปีสิ้นสุดวันเดียวกันของบริษัท ลากูน่า รีสอร์ท แอนด์ โฮเท็ล จำกัด (มหาชน) และบริษัทย่อย และได้ตรวจสอบงบการเงินเฉพาะกิจการของบริษัท ลากูน่า รีสอร์ท แอนด์ โฮเท็ล จำกัด (มหาชน) ด้วยเช่นกัน ซึ่งผู้บริหารของกิจการเป็นผู้รับผิดชอบต่อความถูกต้องและครบถ้วนของข้อมูลในงบการเงินเหล่านี้ ส่วนข้าพเจ้าเป็นผู้รับผิดชอบในการแสดงความเห็นต่องบการเงินดังกล่าวจากผลการตรวจสอบของข้าพเจ้า

ข้าพเจ้าได้ปฏิบัติงานตรวจสอบตามมาตรฐานการสอบบัญชีที่รับรองทั่วไป ซึ่งกำหนดให้ข้าพเจ้าต้องวางแผนและปฏิบัติงานเพื่อให้ได้ความเชื่อมั่นอย่างมีเหตุผลว่างบการเงินแสดงข้อมูลที่ขัดต่อข้อเท็จจริงอันเป็นสาระสำคัญหรือไม่ การตรวจสอบรวมถึงการใช้วิธีการทดสอบหลักฐานประกอบรายการทั้งที่เป็นจำนวนเงินและการเปิดเผยข้อมูลในงบการเงิน การประเมินความเหมาะสมของหลักการบัญชีที่กิจการใช้และประมาณการเกี่ยวกับรายการทางการเงินที่เป็นสาระสำคัญซึ่งผู้บริหารเป็นผู้จัดทำขึ้น ตลอดจนการประเมินถึงความเหมาะสมของการแสดงรายการที่นำเสนอในงบการเงินโดยรวม ข้าพเจ้าเชื่อว่าการตรวจสอบดังกล่าวให้ข้อสรุปที่เป็นเกณฑ์อย่างเหมาะสมในการแสดงความเห็นของข้าพเจ้า

ข้าพเจ้าเห็นว่า งบการเงินข้างต้นนี้แสดงฐานะการเงิน ณ วันที่ 31 ธันวาคม 2554 ผลการดำเนินงานและกระแสเงินสดสำหรับปีสิ้นสุดวันเดียวกันของบริษัท ลากูน่า รีสอร์ท แอนด์ โฮเท็ล จำกัด (มหาชน) และบริษัทย่อย และเฉพาะของบริษัท ลากูน่า รีสอร์ท แอนด์ โฮเท็ล จำกัด (มหาชน) โดยถูกต้องตามที่ควรในสาระสำคัญตามหลักการบัญชีที่รับรองทั่วไป

งบการเงินรวมของบริษัท ลากูน่า รีสอร์ท แอนด์ โฮเท็ล จำกัด (มหาชน) และบริษัทย่อย และงบการเงินเฉพาะกิจการของบริษัท ลากูน่า รีสอร์ท แอนด์ โฮเท็ล จำกัด (มหาชน) สำหรับปีสิ้นสุดวันที่ 31 ธันวาคม 2553 (ก่อนปรับปรุงใหม่) ได้ตรวจสอบโดยผู้สอบบัญชีอื่นในสำนักงานเดียวกันกับข้าพเจ้า ซึ่งได้แสดงความเห็นไว้อย่างไม่มีเงื่อนไขตามรายงาน ลงวันที่ 22 กุมภาพันธ์ 2554 โดยผู้สอบบัญชีอื่นนั้นมิได้ตรวจสอบงบการเงินของบริษัทย่อยสองแห่งคือบริษัท ลากูน่า บีช คลับ จำกัด และบริษัท ลากูน่า (1) จำกัด ซึ่งรวมอยู่ในงบการเงินรวม

โดยมิได้เป็นการแสดงความเห็นอย่างมีเงื่อนไขต่องบการเงินข้างต้น ข้าพเจ้าขอให้สังเกตหมายเหตุประกอบงบการเงินข้อ 3 และข้อ 5 ในระหว่างปีปัจจุบันบริษัทฯได้เปลี่ยนนโยบายบัญชีเพื่อให้เป็นไปตามมาตรฐานการบัญชีฉบับปรับปรุงและมาตรฐานการบัญชีใหม่ที่ออกโดยสภาวิชาชีพบัญชี นอกจากนี้ บริษัทฯได้เปลี่ยนแนวปฏิบัติในการบันทึกบัญชีสำหรับการขายสินทรัพย์ที่มีการตีราคาเพิ่มตามที่กล่าวไว้ในหมายเหตุประกอบงบการเงินข้อ 6 ทั้งนี้ บริษัทฯได้ปรับย้อนหลังงบการเงิน ณ วันที่ 31 ธันวาคม 2553 และ 1 มกราคม 2553 และสำหรับปีสิ้นสุดวันที่ 31 ธันวาคม 2553 เพื่อสะท้อนการเปลี่ยนแปลงนโยบายการบัญชีจากการนำมาตรฐานการบัญชีใหม่มาถือปฏิบัติและแนวปฏิบัติในการบันทึกบัญชีดังกล่าว ข้าพเจ้าได้ตรวจสอบรายการปรับปรุงและเห็นว่ารายการปรับปรุงดังกล่าวเหมาะสมและได้นำไปปรับปรุงงบการเงินตามควรแล้ว

รุ้งนภา เลิศสุวรรณกุล
ผู้สอบบัญชีรับอนุญาต เลขทะเบียน 3516

บริษัท สำนักงาน เอินส์ท แอนด์ ยัง จำกัด
กรุงเทพฯ: 13 กุมภาพันธ์ 2555

(หน่วย : บาท)

	หมายเหตุ	งบการเงินรวม			งบการเงินเฉพาะกิจการ		
		31 ธันวาคม 2554	31 ธันวาคม 2553 (ปรับปรุงใหม่)	1 มกราคม 2553 (ปรับปรุงใหม่)	31 ธันวาคม 2554	31 ธันวาคม 2553 (ปรับปรุงใหม่)	1 มกราคม 2553 (ปรับปรุงใหม่)
สินทรัพย์							
สินทรัพย์หมุนเวียน							
เงินสดและรายการเทียบเท่าเงินสด	9	478,996,835	2,021,393,771	627,906,627	26,153,457	1,397,248,738	35,595,602
ลูกหนี้การค้าและลูกหนี้อื่น	11	493,825,581	622,079,347	829,596,785	66,048,078	58,692,075	140,968,157
ลูกหนี้กิจการที่เกี่ยวข้องกัน	12	48,729,129	73,225,127	93,393,256	125,019,835	67,706,996	93,750,185
สินค้าคงเหลือ	13	144,839,992	145,427,225	147,632,788	224,390	986,539	14,311,934
ต้นทุนการพัฒนาอสังหาริมทรัพย์	14	2,631,454,014	2,772,304,981	1,988,673,436	276,087,447	328,668,769	282,506,653
สินทรัพย์หมุนเวียนอื่น	15	132,715,790	86,174,265	91,946,236	12,377,448	6,840,298	13,058,592
รวมสินทรัพย์หมุนเวียน		**3,930,561,341**	**5,720,604,716**	**3,779,149,128**	**505,910,655**	**1,860,143,415**	**580,191,123**
สินทรัพย์ไม่หมุนเวียน							
เงินฝากสถาบันการเงินที่มีภาระค้ำประกัน	10	-	2,020,000	2,140,000	-	-	-
ลูกหนี้การค้าระยะยาว	16	173,031,673	230,877,122	304,859,743	34,859,249	43,316,309	144,285,570
เงินลงทุนในบริษัทย่อย	17	-	-	-	3,408,568,104	3,492,207,114	3,492,207,114
เงินลงทุนในบริษัทร่วม	18	534,049,159	335,560,311	377,907,883	-	-	-
เงินลงทุนระยะยาวอื่น	19	318,949,756	279,979,891	232,222,971	-	-	-
เงินให้กู้ยืมระยะยาวแก่บริษัทย่อย	12	-	-	-	1,828,350,629	2,234,690,629	2,408,490,629
เงินให้กู้ยืมระยะยาวแก่พนักงาน	12	2,819,177	15,739,513	25,112,231	1,720,852	7,390,496	11,682,115
อสังหาริมทรัพย์เพื่อการลงทุน	20	800,340,000	-	-	81,577,940	-	-
ที่ดิน อาคารและอุปกรณ์	21,36	13,026,583,106	14,693,239,773	15,567,799,951	256,444,342	284,459,453	1,210,525,062
ที่ดินรอการพัฒนา	20	-	117,111,139	809,396,453	-	31,039,835	28,638,873
ค่าความนิยม	17	381,304,038	385,491,758	385,491,758	-	-	-
สิทธิการเช่า	22	26,666,372	27,935,166	30,939,976	-	-	-
สินทรัพย์ไม่หมุนเวียนอื่น		70,193,196	46,087,415	50,438,310	3,132,194	3,167,490	5,719,973
รวมสินทรัพย์ไม่หมุนเวียน		**15,333,936,477**	**16,134,042,088**	**17,786,309,276**	**5,614,653,310**	**6,096,271,326**	**7,301,549,336**
รวมสินทรัพย์		**19,264,497,818**	**21,854,646,804**	**21,565,458,404**	**6,120,563,965**	**7,956,414,741**	**7,881,740,459**

หมายเหตุประกอบงบการเงินเป็นส่วนหนึ่งของงบการเงินนี้

งบแสดงฐานะการเงิน

ณ วันที่ 31 ธันวาคม 2554 2553 และ 1 มกราคม 2553

(หน่วย : บาท)

	หมายเหตุ	งบการเงินรวม			งบการเงินเฉพาะกิจการ		
		31 ธันวาคม 2554	31 ธันวาคม 2553 (ปรับปรุงใหม่)	1 มกราคม 2553 (ปรับปรุงใหม่)	31 ธันวาคม 2554	31 ธันวาคม 2553 (ปรับปรุงใหม่)	1 มกราคม 2553 (ปรับปรุงใหม่)
หนี้สินและส่วนของผู้ถือหุ้น							
หนี้สินหมุนเวียน							
เงินกู้ยืมระยะสั้นจากสถาบันการเงิน	23	710,000,000	-	520,000,000	410,000,000	-	260,000,000
เจ้าหนี้การค้าและเจ้าหนี้อื่น	24	1,045,401,065	1,193,654,403	1,569,851,926	270,211,385	207,136,390	282,436,388
เงินกู้ยืมระยะยาวจากสถาบันการเงิน ที่ถึงกำหนดชำระภายในหนึ่งปี	26	356,523,000	570,210,665	827,766,000	70,000,000	70,000,000	168,000,000
เจ้าหนี้กิจการที่เกี่ยวข้องกัน	12	76,054,753	92,182,546	101,929,497	10,764,312	32,476,059	18,233,419
ภาษีเงินได้นิติบุคคลค้างจ่าย		44,431,474	613,236,462	71,530,736	-	452,970,713	6,978,534
หนี้สินหมุนเวียนอื่น	25	108,400,710	117,442,707	127,986,047	4,023,580	1,784,381	7,499,668
รวมหนี้สินหมุนเวียน		**2,340,811,002**	**2,586,726,783**	**3,219,064,206**	**764,999,277**	**764,367,543**	**743,148,009**
หนี้สินไม่หมุนเวียน							
เงินกู้ยืมระยะยาวจากบริษัทย่อย	12	-	-	-	11,200,000	798,940,000	881,140,000
เงินกู้ยืมระยะยาวจากสถาบันการเงิน - สุทธิ จากส่วนที่ถึงกำหนดชำระภายในหนึ่งปี	26	2,134,280,743	1,965,233,743	1,956,434,408	245,000,000	315,000,000	385,000,000
สำรองผลประโยชน์ระยะยาวของพนักงาน	27	120,857,009	-	-	33,596,649	-	-
หนี้สินไม่หมุนเวียนอื่น		79,455,379	81,544,070	91,816,069	11,488,566	13,721,625	23,231,702
รวมหนี้สินไม่หมุนเวียน		**2,334,593,131**	**2,046,777,813**	**2,048,250,477**	**301,285,215**	**1,127,661,625**	**1,289,371,702**
รวมหนี้สิน		**4,675,404,133**	**4,633,504,596**	**5,267,314,683**	**1,066,284,492**	**1,892,029,168**	**2,032,519,711**
ส่วนของผู้ถือหุ้น							
ทุนเรือนหุ้น							
ทุนจดทะเบียน หุ้นสามัญ 211,675,358 หุ้น มูลค่าหุ้นละ 10 บาท		2,116,753,580	2,116,753,580	2,116,753,580	2,116,753,580	2,116,753,580	2,116,753,580
ทุนที่ออกและชำระเต็มมูลค่าแล้ว หุ้นสามัญ 166,682,701 หุ้น มูลค่าหุ้นละ 10 บาท		1,666,827,010	1,666,827,010	1,666,827,010	1,666,827,010	1,666,827,010	1,666,827,010
ส่วนเกินมูลค่าหุ้นสามัญ		2,062,460,582	2,062,460,582	2,062,460,582	2,062,460,582	2,062,460,582	2,062,460,582
ทุนสำรอง	28	568,130,588	634,698,720	634,698,720	-	-	-
กำไรสะสม							
จัดสรรแล้ว - สำรองตามกฎหมาย	30	211,675,358	211,675,358	166,682,701	211,675,358	211,675,358	166,682,701
ยังไม่ได้จัดสรร		3,447,854,085	4,793,366,568	3,594,218,335	939,533,860	1,949,639,960	1,176,989,729
องค์ประกอบอื่นของส่วนของผู้ถือหุ้น		6,349,401,985	6,843,240,241	7,209,074,663	173,782,663	173,782,663	776,260,726
ส่วนของผู้ถือหุ้นของบริษัทฯ		**14,306,349,608**	**16,212,268,479**	**15,333,962,011**	**5,054,279,473**	**6,064,385,573**	**5,849,220,748**
ส่วนของผู้มีส่วนได้เสียที่ไม่มีอำนาจควบคุมของบริษัทย่อย		282,744,077	1,008,873,729	964,181,710	-	-	-
รวมส่วนของผู้ถือหุ้น		**14,589,093,685**	**17,221,142,208**	**16,298,143,721**	**5,054,279,473**	**6,064,385,573**	**5,849,220,748**
รวมหนี้สินและส่วนของผู้ถือหุ้น		**19,264,497,818**	**21,854,646,804**	**21,565,458,404**	**6,120,563,965**	**7,956,414,741**	**7,881,740,459**

หมายเหตุประกอบงบการเงินเป็นส่วนหนึ่งของงบการเงินนี้

(หน่วย : บาท)

	หมายเหตุ	งบการเงินรวม		งบการเงินเฉพาะกิจการ	
		2554	2553 (ปรับปรุงใหม่)	2554	2553 (ปรับปรุงใหม่)
การดำเนินงานต่อเนื่อง					
รายได้					
รายได้จากกิจการโรงแรม		2,828,313,391	3,097,223,659	60,284,539	62,664,414
รายได้จากกิจการพัฒนาอสังหาริมทรัพย์		576,749,819	1,063,073,253	96,401,119	23,207,621
รายได้จากกิจการให้เช่าพื้นที่อาคารสำนักงาน		55,509,405	45,459,606	-	-
กำไรจากการขายโรงแรมคุสิตธานี ลากูน่า ภูเก็ต	36	-	1,601,370,855	-	1,271,572,916
กำไรจากการขายเงินลงทุน	17	45,207,102	-	34,489,911	-
ดอกเบี้ยรับ		42,888,804	54,779,256	139,753,580	127,407,479
ค่าสินไหมทดแทนรับจากการประกันภัย		-	56,335,735	-	11,810,644
เงินปันผลรับ		-	-	747,198,111	54,229,946
รายได้อื่น		49,352,492	33,830,859	20,768,505	17,733,774
รวมรายได้		**3,598,021,013**	**5,952,073,223**	**1,098,895,765**	**1,568,626,794**
ค่าใช้จ่าย					
ต้นทุนของกิจการโรงแรม		1,204,396,156	1,277,470,676	20,024,428	17,527,639
ต้นทุนของกิจการพัฒนาอสังหาริมทรัพย์		225,125,486	375,676,449	53,623,340	8,121,312
ต้นทุนของกิจการให้เช่าพื้นที่อาคารสำนักงาน		29,422,612	27,286,906	-	-
ค่าใช้จ่ายในการขาย		340,765,429	379,552,700	18,043,420	14,696,844
ค่าใช้จ่ายในการบริหาร		1,605,406,439	1,640,801,863	292,525,941	312,839,677
ค่าเสื่อมราคา		317,777,483	395,895,583	9,040,760	12,007,904
ขาดทุนจากการยกเลิกการขายอสังหาริมทรัพย์		-	90,990,721	-	90,990,721
รวมค่าใช้จ่าย		**3,722,893,605**	**4,187,674,898**	**393,257,889**	**456,184,097**
กำไร (ขาดทุน) จากการดำเนินงานต่อเนื่องก่อนส่วนแบ่งกำไร (ขาดทุน) จากเงินลงทุนในบริษัทร่วม ค่าใช้จ่ายทางการเงินและภาษีเงินได้นิติบุคคล		**(124,872,592)**	**1,764,398,325**	**705,637,876**	**1,112,442,697**
ส่วนแบ่งกำไร (ขาดทุน) จากเงินลงทุนในบริษัทร่วม	18	174,334,694	(15,380,913)	-	-
กำไรจากการดำเนินงานต่อเนื่องก่อนค่าใช้จ่ายทางการเงินและภาษีเงินได้นิติบุคคล		**49,462,102**	**1,749,017,412**	**705,637,876**	**1,112,442,697**
ค่าใช้จ่ายทางการเงิน		(132,157,254)	(132,210,452)	(52,368,433)	(52,381,028)
กำไร (ขาดทุน) จากการดำเนินงานต่อเนื่องก่อนภาษีเงินได้นิติบุคคล		**(82,695,152)**	**1,616,806,960**	**653,269,443**	**1,060,061,669**
ภาษีเงินได้นิติบุคคล	32	(101,965,084)	(686,676,584)	(309,515)	(477,279,603)
กำไร (ขาดทุน) จากการดำเนินงานต่อเนื่องสำหรับปี		**(184,660,236)**	**930,130,376**	**652,959,928**	**582,782,066**
การดำเนินงานที่ยกเลิก					
กำไรหลังภาษีเงินได้นิติบุคคลจากการดำเนินงานที่ยกเลิก	36	-	64,164,055	-	64,164,055
กำไร (ขาดทุน) สำหรับปี		**(184,660,236)**	**994,294,431**	**652,959,928**	**646,946,121**
การแบ่งปันกำไร (ขาดทุน)					
ส่วนที่เป็นของผู้ถือหุ้นของบริษัทฯ		(223,574,781)	944,523,751	652,959,928	646,946,121
ส่วนที่เป็นของผู้มีส่วนได้เสียที่ไม่มีอำนาจควบคุมของบริษัทย่อย		38,914,545	49,770,680		
		(184,660,236)	994,294,431		
กำไรต่อหุ้นขั้นพื้นฐาน	33				
กำไร (ขาดทุน) ส่วนที่เป็นของผู้ถือหุ้นของบริษัทฯ		(1.34)	5.67	3.92	3.88
กำไรต่อหุ้นขั้นพื้นฐานสำหรับการดำเนินงานต่อเนื่อง					
กำไร (ขาดทุน) จากการดำเนินงานต่อเนื่องส่วนที่เป็นของผู้ถือหุ้นของบริษัทฯ		(1.34)	5.28	3.92	3.50

หมายเหตุประกอบงบการเงินเป็นส่วนหนึ่งของงบการเงินนี้

งบกำไรขาดทุนเบ็ดเสร็จ

สำหรับปีสิ้นสุดวันที่ 31 ธันวาคม 2554 และ 2553

(หน่วย : บาท)

	งบการเงินรวม		งบการเงินเฉพาะกิจการ	
	2554	2553 (ปรับปรุงใหม่)	2554	2553 (ปรับปรุงใหม่)
กำไร (ขาดทุน) สำหรับปี	**(184,660,236)**	**994,294,431**	**652,959,928**	**646,946,121**
กำไรขาดทุนเบ็ดเสร็จอื่น				
ผลต่างของอัตราแลกเปลี่ยนจากการแปลงค่างบการเงินที่เป็นเงินตราต่างประเทศ	45,455,573	(25,698,126)	-	-
ผลกำไรจากการประมาณการตามหลักคณิตศาสตร์ประกันภัยสำหรับผลประโยชน์หลังออกจากงานของพนักงาน	831,347	-	-	-
ส่วนเกินทุนจากการตีราคาสินทรัพย์เพิ่มขึ้น	-	914,635,380	-	-
โอนกลับส่วนเกินทุนจากการตีราคาสินทรัพย์	-	(510,975,686)	-	(61,444,904)
กำไร (ขาดทุน) เบ็ดเสร็จอื่นสำหรับปี	**46,286,920**	**377,961,568**	**-**	**(61,444,904)**
กำไร (ขาดทุน) เบ็ดเสร็จรวมสำหรับปี	**(138,373,316)**	**1,372,255,999**	**652,959,928**	**585,501,217**
การแบ่งปันกำไร (ขาดทุน) เบ็ดเสร็จรวม				
ส่วนที่เป็นของผู้ถือหุ้นของบริษัทฯ	(179,965,635)	1,273,487,957	652,959,928	585,501,217
ส่วนที่เป็นของผู้มีส่วนได้เสียที่ไม่มีอำนาจควบคุมของบริษัทย่อย	41,592,319	98,768,042		
	(138,373,316)	1,372,255,999		

หมายเหตุประกอบงบการเงินเป็นส่วนหนึ่งของงบการเงินนี้

งบแสดงการเปลี่ยนแปลงส่วนของผู้ถือหุ้น
สำหรับปีสิ้นสุดวันที่ 31 ธันวาคม 2554 และ 2553

(หน่วย : บาท)

	งบการเงินรวม										
	ส่วนของผู้ถือหุ้นของบริษัทฯ									ส่วนของผู้มีส่วนได้เสียที่ไม่มีอำนาจควบคุมของบริษัทย่อย	รวมส่วนของผู้ถือหุ้น
				กำไรสะสม		องค์ประกอบอื่นของส่วนของผู้ถือหุ้น					
						กำไรขาดทุนเบ็ดเสร็จอื่น					
	ทุนเรือนหุ้นที่ออกและชำระเต็มมูลค่าแล้ว	ส่วนเกินมูลค่าหุ้นสามัญ	ทุนสำรอง	จัดสรรแล้ว - สำรองตามกฎหมาย	ยังไม่ได้จัดสรร	ผลต่างจากการแปลงค่างบการเงินที่เป็นเงินตราต่างประเทศ	ส่วนเกินทุนจากการตีราคาสินทรัพย์	รวมองค์ประกอบอื่นของส่วนของผู้ถือหุ้น	รวมส่วนของผู้ถือหุ้นของบริษัทฯ		
ยอดคงเหลือ ณ วันที่ 31 ธันวาคม 2552 - ตามที่รายงานไว้เดิม	1,666,827,010	2,062,460,582	634,698,720	166,682,701	4,118,986,323	85,036,351	7,124,038,312	7,209,074,663	15,858,729,999	964,181,710	16,822,911,709
ผลสะสมจากการเปลี่ยนแปลงนโยบายการบัญชีเนื่องจากการนำมาตรฐานการบัญชีใหม่เรื่องการรับรู้รายได้จากการขายอสังหาริมทรัพย์มาถือปฏิบัติ (หมายเหตุ 5)	-	-	-	-	(524,767,988)	-	-	-	(524,767,988)	-	(524,767,988)
ยอดคงเหลือ ณ วันที่ 31 ธันวาคม 2552 - หลังการปรับปรุง	1,666,827,010	2,062,460,582	634,698,720	166,682,701	3,594,218,335	85,036,351	7,124,038,312	7,209,074,663	15,333,962,011	964,181,710	16,298,143,721
ตัดจำหน่ายส่วนเกินทุนจากการตีราคาสินทรัพย์	-	-	-	-	-	-	(28,479,582)	(28,479,582)	(28,479,582)	(1,968,076)	(30,447,658)
เงินปันผลจ่าย (หมายเหตุ 35)	-	-	-	-	(366,701,907)	-	-	-	(366,701,907)	-	(366,701,907)
เงินปันผลจ่ายให้กับส่วนที่เป็นของผู้มีส่วนได้เสียที่ไม่มีอำนาจควบคุมของบริษัทย่อย	-	-	-	-	-	-	-	-	-	(52,107,947)	(52,107,947)
โอนกำไรสะสมที่ยังไม่ได้จัดสรรเป็นสำรองตามกฎหมาย (หมายเหตุ 30)	-	-	-	44,992,657	(44,992,657)	-	-	-	-	-	-
โอนกลับส่วนเกินทุนจากการตีราคาสินทรัพย์จากการขายโรงแรมคุสิตธานี ลากูน่า ภูเก็ต	-	-	-	-	666,319,046	-	(666,319,046)	(666,319,046)	-	-	-
กำไรขาดทุนเบ็ดเสร็จรวมสำหรับปี (ปรับปรุงใหม่)	-	-	-	-	944,523,751	(24,827,536)	353,791,742	328,964,206	1,273,487,957	98,768,042	1,372,255,999
ยอดคงเหลือ ณ วันที่ 31 ธันวาคม 2553 - หลังการปรับปรุง	1,666,827,010	2,062,460,582	634,698,720	211,675,358	4,793,366,568	60,208,815	6,783,031,426	6,843,240,241	16,212,268,479	1,008,873,729	17,221,142,208

หมายเหตุประกอบงบการเงินเป็นส่วนหนึ่งของงบการเงินนี้

(หน่วย : บาท)

	งบการเงินรวม										
	ส่วนของผู้ถือหุ้นของบริษัทฯ									ส่วนของผู้มีส่วนได้เสียที่ไม่มีอำนาจควบคุมของบริษัทย่อย	รวมส่วนของผู้ถือหุ้น
				กำไรสะสม		องค์ประกอบอื่นของส่วนของผู้ถือหุ้น					
						กำไรขาดทุนเบ็ดเสร็จอื่น					
	ทุนเรือนหุ้นที่ออกและชำระเต็มมูลค่าแล้ว	ส่วนเกินมูลค่าหุ้นสามัญ	ทุนสำรอง	จัดสรรแล้ว - สำรองตามกฎหมาย	ยังไม่ได้จัดสรร	ผลต่างจากการแปลงค่างบการเงินที่เป็นเงินตราต่างประเทศ	ส่วนเกินทุนจากการตีราคาสินทรัพย์	รวมองค์ประกอบอื่นของส่วนของผู้ถือหุ้น	รวมส่วนของผู้ถือหุ้นของบริษัทฯ		
ยอดคงเหลือ ณ วันที่ 31 ธันวาคม 2553 - ตามที่รายงานไว้เดิม	1,666,827,010	2,062,460,582	634,698,720	211,675,358	5,121,037,929	60,208,815	6,783,031,426	6,843,240,241	16,539,939,840	1,008,873,729	17,548,813,569
ผลสะสมจากการเปลี่ยนแปลงนโยบายการบัญชีเนื่องจากการนำมาตรฐานการบัญชีใหม่เรื่องการรับรู้รายได้จากการขายอสังหาริมทรัพย์มาถือปฏิบัติ (หมายเหตุ 5)	-	-	-	-	(327,671,361)	-	-	-	(327,671,361)	-	(327,671,361)
ยอดคงเหลือ ณ วันที่ 31 ธันวาคม 2553 - หลังการปรับปรุง	1,666,827,010	2,062,460,582	634,698,720	211,675,358	4,793,366,568	60,208,815	6,783,031,426	6,843,240,241	16,212,268,479	1,008,873,729	17,221,142,208
ผลสะสมจากการเปลี่ยนแปลงนโยบายการบัญชีเกี่ยวกับผลประโยชน์ของพนักงาน	-	-	-	-	(94,668,327)	-	-	-	(94,668,327)	-	(94,668,327)
ผลสะสมจากการเปลี่ยนแปลงนโยบายการบัญชีเกี่ยวกับอสังหาริมทรัพย์เพื่อการลงทุน	-	-	-	-	212,455,023	-	(170,266,162)	(170,266,162)	42,188,861	-	42,188,861
ขายเงินลงทุนในบริษัทย่อย	-	-	(66,568,132)	-	426,271,105	-	(359,702,973)	(359,702,973)	-	(664,763,347)	(664,763,347)
ตัดจำหน่ายส่วนเกินทุนจากการตีราคาสินทรัพย์	-	-	-	-	-	-	(6,646,920)	(6,646,920)	(6,646,920)	(452,180)	(7,099,100)
เงินปันผลจ่าย (หมายเหตุ 35)	-	-	-	-	(1,666,826,850)	-	-	-	(1,666,826,850)	-	(1,666,826,850)
เงินปันผลจ่ายให้กับส่วนที่เป็นของผู้มีส่วนได้เสียที่ไม่มีอำนาจควบคุมของบริษัทย่อย	-	-	-	-	-	-	-	-	-	(102,506,444)	(102,506,444)
กำไรขาดทุนเบ็ดเสร็จรวมสำหรับปี	-	-	-	-	(222,743,434)	42,777,799	-	42,777,799	(179,965,635)	41,592,319	(138,373,316)
ยอดคงเหลือ ณ วันที่ 31 ธันวาคม 2554	1,666,827,010	2,062,460,582	568,130,588	211,675,358	3,447,854,085	102,986,614	6,246,415,371	6,349,401,985	14,306,349,608	282,744,077	14,589,093,685

หมายเหตุประกอบงบการเงินเป็นส่วนหนึ่งของงบการเงินนี้

งบแสดงการเปลี่ยนแปลงส่วนของผู้ถือหุ้น
สำหรับปีสิ้นสุดวันที่ 31 ธันวาคม 2554 และ 2553

(หน่วย : บาท)

	งบการเงินเฉพาะกิจการ					
	ทุนเรือนหุ้นที่ออกและชำระเต็มมูลค่าแล้ว	ส่วนเกินมูลค่าหุ้นสามัญ	กำไรสะสม		องค์ประกอบอื่นของส่วนของผู้ถือหุ้น - ส่วนเกินทุนจากการตีราคาสินทรัพย์	รวมส่วนของผู้ถือหุ้น
			จัดสรรแล้ว - สำรองตามกฎหมาย	ยังไม่ได้จัดสรร		
ยอดคงเหลือ ณ วันที่ 31 ธันวาคม 2552 - ตามที่รายงานไว้เดิม	**1,666,827,010**	**2,062,460,582**	**166,682,701**	**1,393,758,239**	**776,260,726**	**6,065,989,258**
ผลสะสมจากการเปลี่ยนแปลงนโยบายการบัญชีเนื่องจากการนำมาตรฐานการบัญชีใหม่ เรื่องการรับรู้รายได้จากการขายอสังหาริมทรัพย์มาถือปฏิบัติ (หมายเหตุ 5)	-	-	-	(216,768,510)	-	(216,768,510)
ยอดคงเหลือ ณ วันที่ 31 ธันวาคม 2552 - หลังการปรับปรุง	**1,666,827,010**	**2,062,460,582**	**166,682,701**	**1,176,989,729**	**776,260,726**	**5,849,220,748**
ตัดจำหน่ายส่วนเกินทุนจากการตีราคาสินทรัพย์	-	-	-	-	(3,634,485)	(3,634,485)
เงินปันผลจ่าย (หมายเหตุ 35)	-	-	-	(366,701,907)	-	(366,701,907)
โอนกำไรสะสมที่ยังไม่ได้จัดสรรเป็นสำรองตามกฎหมาย (หมายเหตุ 30)	-	-	44,992,657	(44,992,657)	-	-
โอนกลับส่วนเกินทุนจากการตีราคาสินทรัพย์จากการขายโรงแรมคุสิตธานี ลากูน่า ภูเก็ต	-	-	-	537,398,674	(537,398,674)	-
กำไรขาดทุนเบ็ดเสร็จรวมสำหรับปี (ปรับปรุงใหม่)	-	-	-	646,946,121	(61,444,904)	585,501,217
ยอดคงเหลือ ณ วันที่ 31 ธันวาคม 2553 - หลังการปรับปรุง	**1,666,827,010**	**2,062,460,582**	**211,675,358**	**1,949,639,960**	**173,782,663**	**6,064,385,573**
ยอดคงเหลือ ณ วันที่ 31 ธันวาคม 2553 - ตามที่รายงานไว้เดิม	1,666,827,010	2,062,460,582	211,675,358	2,166,734,857	173,782,663	6,281,480,470
ผลสะสมจากการเปลี่ยนแปลงนโยบายการบัญชีเนื่องจากการนำมาตรฐานการบัญชีใหม่ เรื่องการรับรู้รายได้จากการขายอสังหาริมทรัพย์มาถือปฏิบัติ (หมายเหตุ 5)	-	-	-	(217,094,897)	-	(217,094,897)
ยอดคงเหลือ ณ วันที่ 31 ธันวาคม 2553 - หลังการปรับปรุง	**1,666,827,010**	**2,062,460,582**	**211,675,358**	**1,949,639,960**	**173,782,663**	**6,064,385,573**
ผลสะสมจากการเปลี่ยนแปลงนโยบายการบัญชีเกี่ยวกับผลประโยชน์ของพนักงาน	-	-	-	(27,737,282)	-	(27,737,282)
ผลสะสมจากการเปลี่ยนแปลงนโยบายการบัญชีเกี่ยวกับอสังหาริมทรัพย์เพื่อการลงทุน	-	-	-	31,498,104	-	31,498,104
เงินปันผลจ่าย (หมายเหตุ 35)	-	-	-	(1,666,826,850)	-	(1,666,826,850)
กำไรขาดทุนเบ็ดเสร็จรวมสำหรับปี	-	-	-	652,959,928	-	652,959,928
ยอดคงเหลือ ณ วันที่ 31 ธันวาคม 2554	**1,666,827,010**	**2,062,460,582**	**211,675,358**	**939,533,860**	**173,782,663**	**5,054,279,473**

หมายเหตุประกอบงบการเงินเป็นส่วนหนึ่งของงบการเงินนี้

งบกระแสเงินสด

สำหรับปีสิ้นสุดวันที่ 31 ธันวาคม 2554 และ 2553

(หน่วย : บาท)

	งบการเงินรวม		งบการเงินเฉพาะกิจการ	
	2554	2553 (ปรับปรุงใหม่)	2554	2553 (ปรับปรุงใหม่)
กระแสเงินสดจากกิจกรรมดำเนินงาน				
กำไร (ขาดทุน) ก่อนภาษีเงินได้นิติบุคคลจาก:				
การดำเนินงานต่อเนื่อง	(82,695,152)	1,616,806,960	653,269,443	1,060,061,669
การดำเนินงานที่ยกเลิก	-	64,164,055	-	64,164,055
กำไร (ขาดทุน) ก่อนภาษีเงินได้นิติบุคคล	(82,695,152)	1,680,971,015	653,269,443	1,124,225,724
รายการปรับกระทบยอดกำไร (ขาดทุน) ก่อนภาษี ให้เป็นเงินสดรับ (จ่าย) จากกิจกรรมดำเนินงาน				
ค่าเสื่อมราคา	317,777,483	433,828,995	9,040,760	49,941,316
ตัดจำหน่ายสิทธิการเช่า	2,534,970	2,422,749	-	-
ค่าเผื่อหนี้สงสัยจะสูญ (โอนกลับ)	(4,834,801)	(45,259,649)	164,536	(14,069,735)
ค่าเผื่อการลดลงของมูลค่าสินค้าคงเหลือ (โอนกลับ)	135,157	(260,931)	-	-
ค่าเผื่อการด้อยค่าของที่ดิน อาคารและอุปกรณ์	-	3,536,841	-	3,698,902
ส่วนแบ่งขาดทุน (กำไร) จากเงินลงทุนในบริษัทร่วม	(174,334,694)	15,380,913	-	-
ขาดทุน (กำไร) ที่ยังไม่เกิดขึ้นจากอัตราแลกเปลี่ยน	1,775,288	(8,514,132)	(3)	1,698,431
กำไรจากการขายโรงแรมดุสิตธานี ลากูน่า ภูเก็ต	-	(1,601,370,855)	-	(1,271,572,916)
กำไรจากการขายเงินลงทุน	(45,207,102)	-	(34,489,911)	-
ขาดทุน (กำไร) จากการเปลี่ยนแปลงมูลค่ายุติธรรมของอสังหาริมทรัพย์ เพื่อการลงทุน	(22,699,617)	-	1,104,752	-
ค่าเผื่อการลดลงของเงินลงทุนอื่น	-	-	6,466,044	-
ขาดทุน (กำไร) จากการขายที่ดิน อาคารและอุปกรณ์	1,359,121	(2,686,313)	508,800	(576,108)
ตัดจำหน่ายที่ดิน อาคารและอุปกรณ์	3,304,368	14,075,335	1,240,000	-
ตัดจำหน่ายสินทรัพย์หมุนเวียนอื่น	12,146,069	8,902,261	-	-
สำรองผลประโยชน์ระยะยาวของพนักงาน	36,575,538	-	6,814,967	-
ดอกเบี้ยรับ	(42,888,804)	(54,779,256)	(139,753,580)	(127,407,479)
ดอกเบี้ยจ่าย	132,157,254	132,210,452	52,368,433	52,381,028
กำไร (ขาดทุน) จากการดำเนินงานก่อนการเปลี่ยนแปลงในสินทรัพย์ และหนี้สินดำเนินงาน	135,105,078	578,457,425	556,734,241	(181,680,837)
สินทรัพย์ดำเนินงาน (เพิ่มขึ้น) ลดลง				
ลูกหนี้การค้าและลูกหนี้อื่น	118,761,595	249,170,666	(7,972,026)	94,647,386
ลูกหนี้กิจการที่เกี่ยวข้องกัน	24,417,669	20,168,129	(31,530,253)	39,869,691
สินค้าคงเหลือ	(4,534,414)	(6,954,577)	762,149	3,904,324
ต้นทุนการพัฒนาอสังหาริมทรัพย์	140,850,967	(87,695,350)	52,581,322	(46,162,116)
สินทรัพย์หมุนเวียนอื่น	(42,593,199)	28,299,746	(2,327,516)	6,290,367
ลูกหนี้การค้าระยะยาว	57,845,448	73,982,621	8,457,061	100,969,261
สินทรัพย์ไม่หมุนเวียนอื่น	(24,248,983)	862,075	35,296	151,518

หมายเหตุประกอบงบการเงินเป็นส่วนหนึ่งของงบการเงินนี้

(หน่วย : บาท)

	งบการเงินรวม		งบการเงินเฉพาะกิจการ	
	2554	2553 (ปรับปรุงใหม่)	2554	2553 (ปรับปรุงใหม่)
หนี้สินดำเนินงานเพิ่มขึ้น (ลดลง)				
เจ้าหนี้การค้าและเจ้าหนี้อื่น	(88,292,029)	(376,197,523)	62,023,992	(75,299,998)
เจ้าหนี้กิจการที่เกี่ยวข้องกัน	(14,892,269)	(9,746,951)	(19,128,332)	19,162,900
หนี้สินหมุนเวียนอื่น	(9,041,997)	(8,661,356)	2,239,199	(5,678,958)
หนี้สินไม่หมุนเวียนอื่น	(12,475,546)	(10,271,999)	(3,188,659)	(9,510,076)
เงินสดจาก (ใช้ไปใน) กิจกรรมดำเนินงาน	280,902,320	451,412,906	618,686,474	(53,336,538)
รับดอกเบี้ย	44,745,618	54,169,836	114,422,481	108,588,644
จ่ายดอกเบี้ย	(130,896,417)	(132,364,849)	(53,340,174)	(52,417,357)
จ่ายภาษีเงินได้นิติบุคคล	(653,760,139)	(161,806,018)	(456,489,862)	(31,287,424)
เงินสดสุทธิจาก (ใช้ไปใน) กิจกรรมดำเนินงาน	**(459,008,618)**	**211,411,875**	**223,278,919**	**(28,452,675)**
กระแสเงินสดจากกิจกรรมลงทุน				
เงินให้กู้ยืมระยะยาวแก่บริษัทย่อยลดลง	-	-	406,340,000	173,800,000
เงินให้กู้ยืมระยะยาวแก่พนักงานลดลง	12,920,336	9,372,718	5,669,644	4,291,619
เงินสดจ่ายซื้อที่ดิน อาคารและอุปกรณ์	(621,280,291)	(207,048,788)	(3,534,504)	(63,416,199)
เงินสดรับจากการขายโรงแรมดุสิตธานี ลากูน่า ภูเก็ต	-	2,611,581,253	-	2,152,305,577
เงินสดรับจากการขายเงินลงทุน	710,096,465	-	119,489,911	-
เงินสดและรายการเทียบเท่าเงินสดของบริษัทย่อยลดลง ณ วันที่ขาย	(64,258,403)	-	-	-
เงินสดรับจากการขายที่ดิน อาคารและอุปกรณ์	2,875,710	3,372,860	54,633	26,721
รับเงินปันผลจากเงินลงทุนในบริษัทร่วม	17,181,689	-	-	-
เงินสดจ่ายซื้อเงินลงทุนในบริษัทย่อย	-	-	(1,360,990)	-
เงินสดจ่ายซื้อเงินลงทุนระยะยาวอื่น	(38,970,865)	(47,756,920)	(6,466,044)	-
เงินฝากสถาบันการเงินที่มีภาระผูกพันลดลง	2,020,000	120,000	-	-
เงินสดสุทธิจากกิจกรรมลงทุน	**20,584,641**	**2,369,641,123**	**520,192,650**	**2,267,007,718**
กระแสเงินสดจากกิจกรรมจัดหาเงิน				
จ่ายเงินปันผล	(1,769,332,294)	(418,809,854)	(1,666,826,850)	(366,701,907)
เงินกู้ยืมระยะสั้นจากสถาบันการเงินเพิ่มขึ้น (ลดลง)	710,000,000	(520,000,000)	410,000,000	(260,000,000)
รับเงินกู้ยืมระยะยาวจากบริษัทย่อย	-	-	563,650,000	561,300,000
ชำระคืนเงินกู้ยืมระยะยาวจากบริษัทย่อย	-	-	(1,351,390,000)	(643,500,000)
รับเงินกู้ยืมระยะยาวจากสถาบันการเงิน	562,020,000	713,010,000	-	-
ชำระคืนเงินกู้ยืมระยะยาวจากสถาบันการเงิน	(606,660,665)	(961,766,000)	(70,000,000)	(168,000,000)
เงินสดสุทธิใช้ไปในกิจกรรมจัดหาเงิน	**(1,103,972,959)**	**(1,187,565,854)**	**(2,114,566,850)**	**(876,901,907)**
เงินสดและรายการเทียบเท่าเงินสดเพิ่มขึ้น (ลดลง) สุทธิ	**(1,542,396,936)**	**1,393,487,144**	**(1,371,095,281)**	**1,361,653,136**
เงินสดและรายการเทียบเท่าเงินสด ณ วันต้นปี	2,021,393,771	627,906,627	1,397,248,738	35,595,602
เงินสดและรายการเทียบเท่าเงินสด ณ วันสิ้นปี	**478,996,835**	**2,021,393,771**	**26,153,457**	**1,397,248,738**

หมายเหตุประกอบงบการเงินเป็นส่วนหนึ่งของงบการเงินนี้

งบกระแสเงินสด

สำหรับปีสิ้นสุดวันที่ 31 ธันวาคม 2554 และ 2553

(หน่วย : บาท)

	งบการเงินรวม		งบการเงินเฉพาะกิจการ	
	2554	2553 (ปรับปรุงใหม่)	2554	2553 (ปรับปรุงใหม่)
ข้อมูลกระแสเงินสดเปิดเผยเพิ่มเติม				
รายการที่ไม่ใช่เงินสด:				
โอนที่ดิน อาคารและอุปกรณ์เป็นอสังหาริมทรัพย์เพื่อการลงทุน	618,340,383	-	20,144,752	-
ส่วนเกินทุนจากการตีราคาสินทรัพย์เพิ่มขึ้น	-	914,635,380	-	-
ตัดจำหน่ายส่วนเกินทุนจากการตีราคาสินทรัพย์	7,099,100	30,447,658	-	3,634,484
โอนกลับส่วนเกินทุนจากการตีราคาสินทรัพย์จากการขาย โรงแรมคุสิตธานี ลากูน่า ภูเก็ต	-	666,319,046	-	537,398,676
โอนกลับส่วนเกินทุนจากการตีราคาสินทรัพย์จากการขายเงินลงทุน	426,271,105	-	-	-
โอนกลับส่วนเกินทุนจากการตีราคาสินทรัพย์	-	510,975,686	-	61,444,904
ผลปรับปรุงจากการแปลงค่างบการเงินที่เป็นเงินตราต่างประเทศในบริษัทร่วม	41,335,844	(26,966,659)	-	-
โอนที่ดินรอการพัฒนาเป็นต้นทุนการพัฒนาอสังหาริมทรัพย์	-	695,936,195	-	-
ตัดจำหน่ายค่าเผื่อหนี้สงสัยจะสูญ	4,015,092	-	1,640,490	-
โอนสินทรัพย์ไม่หมุนเวียนอื่นเป็นที่ดินรอการพัฒนา	-	3,488,822	-	2,400,962
โอนที่ดินรอการพัฒนาเป็นอสังหาริมทรัพย์เพื่อการลงทุน	117,111,139	-	31,039,835	-
ปรับปรุงอสังหาริมทรัพย์เพื่อการลงทุนกับกำไรสะสมเนื่องจาก การเปลี่ยนแปลงนโยบายบัญชีเรื่องอสังหาริมทรัพย์เพื่อการลงทุน	42,188,861	-	31,498,105	-
ปรับปรุงส่วนเกินทุนจากการตีราคาสินทรัพย์กับกำไรสะสมเนื่องจาก การเปลี่ยนแปลงนโยบายบัญชีเรื่องอสังหาริมทรัพย์เพื่อการลงทุน	170,266,162	-	-	-
ปรับปรุงสำรองผลประโยชน์ระยะยาวของพนักงานกับกำไรสะสมเนื่องจาก การเปลี่ยนแปลงนโยบายบัญชีเรื่องผลประโยชน์พนักงาน	94,668,326	-	27,737,282	-

หมายเหตุประกอบงบการเงินเป็นส่วนหนึ่งของงบการเงินนี้

1. ข้อมูลทั่วไปของบริษัทฯ

บริษัท ลากูน่า รีสอร์ท แอนด์ โฮเท็ล จำกัด (มหาชน) ("บริษัทฯ" "LRH") เป็นบริษัทมหาชนซึ่งจัดตั้งขึ้นและมีภูมิลำเนาในประเทศไทย โดยมีบริษัท บันยัน ทรี โฮลดิ้งส์ จำกัด ซึ่งเป็นบริษัทที่จดทะเบียนจัดตั้งในประเทศสิงคโปร์เป็นผู้ถือหุ้นรายใหญ่

บริษัทฯและบริษัทย่อยดำเนินธุรกิจหลักคือธุรกิจโรงแรมและธุรกิจพัฒนาอสังหาริมทรัพย์ ประกอบด้วยโรงแรม 3 แห่งในลากูน่าภูเก็ต ได้แก่ อังสนา ลากูน่า ภูเก็ต, บันยัน ทรี ภูเก็ต และเอาท์ทริกเกอร์ ลากูน่า ภูเก็ต รีสอร์ท แอนด์ วิลล่า ซึ่งตั้งอยู่ที่จังหวัดภูเก็ต และโรงแรมอีกหนึ่งแห่งคือ โรงแรมบันยัน ทรี กรุงเทพ ตั้งอยู่ในกรุงเทพฯ นอกจากนี้ บริษัทย่อยยังประกอบธุรกิจสนามกอล์ฟภายใต้ชื่อลากูน่า ภูเก็ต กอล์ฟ คลับ ธุรกิจร้านขายสินค้าภายใต้ชื่อบันยัน ทรี แกลเลอรี่ ธุรกิจให้เช่าพื้นที่อาคารสำนักงานและรีสอร์ท และธุรกิจขายสิทธิการพักในที่พักตากอากาศ

ที่อยู่ตามที่จดทะเบียนของบริษัทฯ และบริษัทย่อยบางส่วนอยู่ที่เลขที่ 21/11, 21/12บี, 21/13, 21/65 และ 21/66 อาคารไทยวา 1 ชั้น 6 และ 22 ถนนสาทรใต้ แขวงทุ่งมหาเมฆ เขตสาทร กรุงเทพมหานคร

บริษัท บางเทา แกรนด์ จำกัด (บริษัทย่อย และเจ้าของเซอราตัน แกรนด์ ลากูน่า ภูเก็ต) และเซอราตัน โอเวอร์ซี เมเนจเม้นท์ คอร์ปอเรชั่น (ผู้บริหาร) ได้ร่วมกันยกเลิกสัญญาบริหารโรงแรมในวันที่ 30 มิถุนายน 2554 โดยโรงแรมได้ปิดเพื่อปรับปรุงตกแต่งใหม่ตั้งแต่วันที่ 1 กรกฎาคม 2554 หลังจากนั้นได้เปิดใหม่เป็นอังสนา ลากูน่า ภูเก็ต ในเดือนธันวาคม 2554 ภายใต้การบริหารของอังสนา รีสอร์ท แอนด์ โฮเต็ล สาขาของบันยัน ทรี โฮเต็ล แอนด์ รีสอร์ท สิงคโปร์

2. เกณฑ์ในการจัดทำงบการเงิน

2.1 งบการเงินนี้จัดทำขึ้นตามมาตรฐานบัญชีที่กำหนดในพระราชบัญญัติวิชาชีพบัญชี พ.ศ. 2547 โดยแสดงรายการในงบการเงินตามข้อกำหนดในประกาศกรมพัฒนาธุรกิจการค้าลงวันที่ 28 กันยายน 2554 ออกตามความในพระราชบัญญัติการบัญชี พ.ศ. 2543

งบการเงินฉบับภาษาไทยเป็นงบการเงินฉบับที่บริษัทฯใช้เป็นทางการตามกฎหมาย งบการเงินฉบับภาษาอังกฤษแปลมาจากงบการเงินฉบับภาษาไทยนี้

งบการเงินนี้ได้จัดทำขึ้นโดยใช้เกณฑ์ราคาทุนเดิมเว้นแต่จะได้เปิดเผยเป็นอย่างอื่นในนโยบายการบัญชี

2.2 เกณฑ์ในการจัดทำงบการเงินรวม

(ก) งบการเงินรวมนี้ได้จัดทำขึ้นโดยรวมงบการเงินของบริษัท ลากูน่า รีสอร์ท แอนด์ โฮเท็ล จำกัด (มหาชน) (ซึ่งต่อไปนี้เรียกว่า "บริษัทฯ") และบริษัทย่อย (ซึ่งต่อไปนี้เรียกว่า "บริษัทย่อย") ดังต่อไปนี้

ชื่อบริษัท	ลักษณะธุรกิจ	จัดตั้งขึ้นในประเทศ	อัตราร้อยละของการถือหุ้น	
			2554 ร้อยละ	2553 ร้อยละ
บริษัทย่อยที่ถือหุ้นโดยบริษัทฯโดยตรง				
บริษัท บันยัน ทรี แกลเลอรี่ (สิงคโปร์) จำกัด	ขายสินค้า	สิงคโปร์	51.0	51.0
บริษัท บันยัน ทรี แกลเลอรี่ (ประเทศไทย) จำกัด	ขายสินค้า	ไทย	51.0	51.0
บริษัท ลากูน่า บันยัน ทรี จำกัด(1)	ธุรกิจโรงแรมและพัฒนาอสังหาริมทรัพย์	ไทย	100.0	100.0
บริษัท ลากูน่า บีช คลับ จำกัด(2)	ธุรกิจโรงแรม	ไทย	-	60.0
บริษัท ลากูน่า ฮอลิเดย์ คลับ จำกัด	ธุรกิจขายสิทธิการพักในที่พักตากอากาศและพัฒนาอสังหาริมทรัพย์	ไทย	100.0	100.0
บริษัท ลากูน่า แกรนด์ จำกัด	ธุรกิจสนามกอล์ฟและพัฒนาอสังหาริมทรัพย์	ไทย	100.0	100.0
บริษัท ลากูน่า เลคส์ จำกัด	พัฒนาอสังหาริมทรัพย์	ไทย	94.9	94.9
บริษัท ลากูน่า (3) จำกัด	เป็นเจ้าของที่ดินซึ่งเป็นที่ตั้งโรงแรม	ไทย	100.0	100.0
บริษัท ลากูน่าเซอร์วิส จำกัด(3)	ให้บริการสาธารณูปโภคและบริการอื่นๆ แก่โรงแรมของบริษัทฯและบริษัทย่อย	ไทย	72.9	89.2
บริษัท ทีคับบลิวอาร์ โฮลดิ้งส์ จำกัด	ธุรกิจลงทุนและพัฒนาอสังหาริมทรัพย์	ไทย	100.0	100.0

ชื่อบริษัท	ลักษณะธุรกิจ	จัดตั้งขึ้นในประเทศ	อัตราร้อยละของการถือหุ้น	
			2554 ร้อยละ	2553 ร้อยละ
บริษัทย่อยที่ถือหุ้นผ่านบริษัท ทีดับบลิวอาร์ โฮลดิ้งส์ จำกัด				
บริษัท ลากูน่า เอ็กซ์เคอร์ชั่น จำกัด	ธุรกิจให้บริการค้านท่องเที่ยว	ไทย	49.0	49.0
บริษัท ลากูน่า วิลเลจ จำกัด	ธุรกิจโรงแรม	ไทย	100.0	100.0
บริษัท แม่จันทร์พร็อพเพอร์ตี้ จำกัด	ถือที่ดินรอการพัฒนาในอนาคต	ไทย	100.0	100.0
บริษัท ปายสะมาค ดิเวลลอปเมนท์ จำกัด	ถือที่ดินรอการพัฒนาในอนาคต	ไทย	100.0	100.0
บริษัท ภูเก็ต รีสอร์ท ดีเวลลอปเมนต์ จำกัด	เป็นเจ้าของที่ดินซึ่งเป็นที่ตั้งโรงแรม	ไทย	100.0	100.0
บริษัท เอวีซี อินโดนีเซีย จำกัด	ธุรกิจขายสิทธิการพักในที่พักตากอากาศ	อินโดนีเซีย	100.0	100.0
บริษัท ถลางพัฒนา จำกัด	พัฒนาอสังหาริมทรัพย์	ไทย	50.0	50.0
บริษัท ไทยวาพลาซ่า จำกัด	ธุรกิจโรงแรม ให้เช่าพื้นที่อาคาร สำนักงาน และพัฒนาอสังหาริมทรัพย์	ไทย	100.0	100.0
บริษัท ไทยวาทาวเวอร์ จำกัด	ธุรกิจให้เช่าพื้นที่อาคารสำนักงาน	ไทย	100.0	100.0
บริษัท ไทยวาทาวเวอร์ (2) จำกัด	เป็นเจ้าของที่ดินซึ่งเป็นที่ตั้งโรงแรม	ไทย	100.0	100.0
บริษัท ทวิน วอเตอร์ส ดีเวลล็อปเมนท์ จำกัด	พัฒนาอสังหาริมทรัพย์	ไทย	100.0	100.0
บริษัทย่อยที่ถือหุ้นผ่านบริษัท ลากูน่า แกรนด์ จำกัด				
บริษัท บางเทา (1) จำกัด	เป็นเจ้าของที่ดินซึ่งเป็นที่ตั้งสนามกอล์ฟ	ไทย	100.0	100.0
บริษัท บางเทา (2) จำกัด	เป็นเจ้าของที่ดินซึ่งเป็นที่ตั้งสนามกอล์ฟ	ไทย	100.0	100.0
บริษัท บางเทา (3) จำกัด	เป็นเจ้าของที่ดินซึ่งเป็นที่ตั้งหอพักพนักงาน	ไทย	100.0	100.0
บริษัท บางเทา (4) จำกัด	เป็นเจ้าของที่ดินซึ่งเป็นที่ตั้งสนามกอล์ฟ	ไทย	100.0	100.0
บริษัท บางเทา ดีเวลลอปเมนท์ จำกัด	เป็นเจ้าของที่ดินซึ่งเป็นที่ตั้งโรงแรม	ไทย	100.0	100.0
บริษัท บางเทาแกรนด์ จำกัด	ธุรกิจโรงแรม	ไทย	100.0	100.0
บริษัท ลากูน่า เซ็นทรัล จำกัด	ยังไม่เปิดดำเนินกิจการ	ไทย	85.0	85.0
บริษัทย่อยที่ถือหุ้นผ่านบริษัทบันยันทรี แกลเลอรี่ (สิงค์โปร์) จำกัด				
บริษัท ลิเจียง บันยัน ทรี แกลเลอรี่ เทรดดิ้ง จำกัด	ขายสินค้า	สาธารณรัฐประชาชนจีน	51.0	51.0
บริษัทย่อยที่ถือหุ้นผ่านบริษัท ลากูน่า บีช คลับ จำกัด				
บริษัท ลากูน่า (1) จำกัด	เป็นเจ้าของที่ดินซึ่งเป็นที่ตั้งโรงแรม	ไทย	-	60.0
บริษัทย่อยที่ถือหุ้นผ่านบริษัท ลากูน่า ฮอลิเดย์ คลับ จำกัด				
บริษัท เชียร์ โกลเดน จำกัด	ธุรกิจลงทุน	ฮ่องกง	100.0	100.0

(1) บริษัท ลากูน่า บันยัน ทรี จำกัด ถือหุ้นโดยบริษัทฯ ร้อยละ 49 และถือผ่านบริษัท ทีดับบลิวอาร์ โฮลดิ้งส์ จำกัด ร้อยละ 51
(2) บริษัท ลากูน่า บีช คลับ จำกัด ถือหุ้นโดยบริษัทฯ ร้อยละ 10 และถือผ่านบริษัท ทีดับบลิวอาร์ โฮลดิ้งส์ จำกัด ร้อยละ 50
(3) บริษัท ลากูน่า เซอร์วิส จำกัด ถือหุ้นโดยบริษัทฯ และบริษัทย่อย 2 บริษัท

บริษัทย่อยมีสัดส่วนการถือหุ้นในบริษัท ลากูน่า เอ็กซ์เคอร์ชั่น จำกัด ในอัตราร้อยละ 49 อย่างไรก็ตาม บริษัทย่อยบันทึกส่วนได้เสียในอัตราร้อยละ 100 ของกำไรหลังจากหักเงินปันผลร้อยละ 15 ของมูลค่าที่ตราไว้ของหุ้นบุริมสิทธิชนิดสะสมเงินปันผล เพื่อให้เป็นไปตามสัดส่วนการแบ่งกำไรตามข้อบังคับของบริษัทย่อยดังกล่าว

บริษัทฯและบริษัทย่อยมีสัดส่วนการถือหุ้นในบริษัท ลากูน่า บีช คลับ จำกัด ในอัตราร้อยละ 60 อย่างไรก็ตาม จะทำการบันทึกส่วนได้เสียในอัตราร้อยละ 50 เพื่อให้เป็นไปตามสัดส่วนการแบ่งกำไรตามข้อบังคับของบริษัทย่อยดังกล่าว

ในเดือนกุมภาพันธ์ 2554 บริษัทฯและบริษัท ทีดับบลิวอาร์ โฮลดิ้งส์ จำกัด (บริษัทย่อย) ได้ทำการขายบริษัท ลากูน่า บีช คลับ จำกัด ซึ่งบริษัทฯและบริษัทย่อยถือหุ้นในสัดส่วนร้อยละ 60 หรือ 1,200,000 หุ้น ให้แก่บริษัท ลากูน่า ภูเก็ต คลับ จำกัด ตามที่กล่าวไว้ในหมายเหตุประกอบงบการเงินข้อ 17 รายการขายดังกล่าวได้เสร็จสมบูรณ์เมื่อวันที่ 10 พฤษภาคม 2554 ทำให้บริษัท ลากูน่า บีช คลับ จำกัด และบริษัท ลากูน่า (1) จำกัด ซึ่งเป็นบริษัทย่อยที่ถือหุ้นโดยบริษัท ลากูน่า บีช คลับ จำกัด ทั้งหมดได้สิ้นสภาพการเป็นบริษัทย่อยของบริษัทฯ

ณ วันที่ 10 พฤษภาคม 2554 มูลค่าสินทรัพย์สุทธิของบริษัท ลากูน่า บีช คลับ จำกัด และบริษัท ลากูน่า (1) จำกัด เป็นดังนี้

(หน่วย : พันบาท)

สินทรัพย์	
เงินสดและเงินฝากธนาคาร	64,258
ลูกหนี้การค้า	12,470
สินค้าคงเหลือ	4,987
ลูกหนี้กิจการที่เกี่ยวข้องกัน	1,807
สินทรัพย์หมุนเวียนอื่น	5,027
รวมสินทรัพย์หมุนเวียน	**88,549**
สินทรัพย์ไม่หมุนเวียน	
ที่ดิน อาคารและอุปกรณ์	1,337,699
สินทรัพย์อื่น	24,667
รวมสินทรัพย์ไม่หมุนเวียน	**1,362,366**
รวมสินทรัพย์	**1,450,915**
หนี้สิน	
เจ้าหนี้การค้า	14,047
เงินทดรองรับจากกิจการที่เกี่ยวข้องกัน	6,545
ภาษีเงินได้นิติบุคคลค้างจ่าย	38,132
หนี้สินหมุนเวียนอื่น	42,202
รวมหนี้สิน	**100,926**
รวมสินทรัพย์สุทธิ	**1,349,989**
หัก: ส่วนของผู้มีส่วนได้เสียที่ไม่มีอำนาจควบคุมของบริษัทย่อย	(674,995)
รวมสินทรัพย์สุทธิ - ส่วนที่เป็นของบริษัทฯและบริษัทย่อย	**674,994**
ราคาขาย - สุทธิ*	710,093
หัก: เงินลงทุนของส่วนที่เป็นของบริษัทฯและบริษัทย่อย - สุทธิ	(238,615)
โอนส่วนเกินทุนจากการตีราคาสินทรัพย์เข้างบกำไรสะสม	(426,271)
กำไรจากการขายบริษัทย่อย	45,207

* ราคาขายสุทธิคือราคาขายหักรายการปรับราคาขายและค่าใช้จ่ายที่เกี่ยวข้อง

(ข) บริษัทฯนำงบการเงินของบริษัทย่อยมารวมในการจัดทำงบการเงินรวมตั้งแต่วันที่ได้มา (วันที่บริษัทฯมีอำนาจในการควบคุมบริษัทย่อย) จนถึงวันที่บริษัทฯสิ้นสุดการควบคุมบริษัทย่อยนั้น

(ค) งบการเงินของบริษัทย่อยได้จัดทำขึ้นโดยใช้นโยบายการบัญชีที่สำคัญเช่นเดียวกันกับของบริษัทฯ

(ง) สินทรัพย์และหนี้สินตามงบการเงินของบริษัทย่อยซึ่งจัดตั้งในต่างประเทศแปลงค่าเป็นเงินบาทโดยใช้อัตราแลกเปลี่ยน ณ วันสิ้นรอบระยะเวลารายงาน ส่วนรายได้และค่าใช้จ่ายแปลงค่าเป็นเงินบาทโดยใช้อัตราแลกเปลี่ยนถัวเฉลี่ยรายเดือน ผลต่างซึ่งเกิดขึ้นจากการแปลงค่าดังกล่าวได้แสดงไว้เป็นรายการ "ผลต่างจากการแปลงค่างบการเงินที่เป็นเงินตราต่างประเทศ" ในส่วนของผู้ถือหุ้น

(จ) ยอดคงค้างระหว่างบริษัทฯและบริษัทย่อย รายการค้าระหว่างกันที่มีสาระสำคัญได้ถูกตัดออกจากงบการเงินรวมนี้แล้ว

(ฉ) ส่วนของผู้มีส่วนได้เสียที่ไม่มีอำนาจควบคุม คือ จำนวนกำไรหรือขาดทุนและสินทรัพย์สุทธิของบริษัทย่อยส่วนที่ไม่ได้เป็นของบริษัทฯ และแสดงเป็นรายการแยกต่างหากในงบกำไรขาดทุนรวมและส่วนของผู้ถือหุ้นในงบแสดงฐานะการเงินรวม

2.3 บริษัทฯจัดทำงบการเงินเฉพาะกิจการเพื่อประโยชน์ต่อสาธารณะ โดยแสดงเงินลงทุนในบริษัทย่อย และบริษัทร่วมตามวิธีราคาทุน

3. การปฏิบัติตามมาตรฐานการบัญชีใหม่ในระหว่างปี

ในระหว่างปีปัจจุบัน บริษัทฯได้ปฏิบัติตามมาตรฐานการบัญชีฉบับปรับปรุงและมาตรฐานการบัญชีใหม่ที่ออกโดยสภาวิชาชีพบัญชีดังนี้

มาตรฐานการบัญชี	
ฉบับที่ 1 (ปรับปรุง 2552)	การนำเสนองบการเงิน
ฉบับที่ 2 (ปรับปรุง 2552)	สินค้าคงเหลือ
ฉบับที่ 7 (ปรับปรุง 2552)	งบกระแสเงินสด
ฉบับที่ 8 (ปรับปรุง 2552)	นโยบายการบัญชี การเปลี่ยนแปลงประมาณการทางบัญชี และข้อผิดพลาด
ฉบับที่ 10 (ปรับปรุง 2552)	เหตุการณ์ภายหลังรอบระยะเวลารายงาน
ฉบับที่ 11 (ปรับปรุง 2552)	สัญญาก่อสร้าง
ฉบับที่ 16 (ปรับปรุง 2552)	ที่ดิน อาคาร และอุปกรณ์
ฉบับที่ 17 (ปรับปรุง 2552)	สัญญาเช่า
ฉบับที่ 18 (ปรับปรุง 2552)	รายได้
ฉบับที่ 19	ผลประโยชน์ของพนักงาน
ฉบับที่ 23 (ปรับปรุง 2552)	ต้นทุนการกู้ยืม
ฉบับที่ 24 (ปรับปรุง 2552)	การเปิดเผยข้อมูลเกี่ยวกับบุคคลหรือกิจการที่เกี่ยวข้องกัน
ฉบับที่ 26	การบัญชีและการรายงานโครงการผลประโยชน์เมื่อออกจากงาน
ฉบับที่ 27 (ปรับปรุง 2552)	งบการเงินรวมและงบการเงินเฉพาะกิจการ
ฉบับที่ 28 (ปรับปรุง 2552)	เงินลงทุนในบริษัทร่วม
ฉบับที่ 29	การรายงานทางการเงินในสภาพเศรษฐกิจที่เงินเฟ้อรุนแรง
ฉบับที่ 31 (ปรับปรุง 2552)	ส่วนได้เสียในการร่วมค้า
ฉบับที่ 33 (ปรับปรุง 2552)	กำไรต่อหุ้น
ฉบับที่ 34 (ปรับปรุง 2552)	งบการเงินระหว่างกาล
ฉบับที่ 36 (ปรับปรุง 2552)	การด้อยค่าของสินทรัพย์
ฉบับที่ 37 (ปรับปรุง 2552)	ประมาณการหนี้สิน หนี้สินที่อาจเกิดขึ้น และสินทรัพย์ที่อาจเกิดขึ้น
ฉบับที่ 38 (ปรับปรุง 2552)	สินทรัพย์ไม่มีตัวตน
ฉบับที่ 40 (ปรับปรุง 2552)	อสังหาริมทรัพย์เพื่อการลงทุน
มาตรฐานการรายงานทางการเงิน	
ฉบับที่ 2	การจ่ายโดยใช้หุ้นเป็นเกณฑ์
ฉบับที่ 3 (ปรับปรุง 2552)	การรวมธุรกิจ
ฉบับที่ 5 (ปรับปรุง 2552)	สินทรัพย์ไม่หมุนเวียนที่ถือไว้เพื่อขายและการดำเนินงานที่ยกเลิก
ฉบับที่ 6	การสำรวจและประเมินค่าแหล่งทรัพยากรแร่
การตีความมาตรฐานการรายงานทางการเงิน	
ฉบับที่ 15	สัญญาการก่อสร้างอสังหาริมทรัพย์
การตีความมาตรฐานการบัญชี	
ฉบับที่ 31	รายได้ - รายการแลกเปลี่ยนเกี่ยวกับบริการโฆษณา

มาตรฐานการบัญชีข้างต้นไม่มีผลกระทบอย่างเป็นสาระสำคัญต่องบการเงินนี้ ยกเว้นมาตรฐานการบัญชีดังต่อไปนี้

มาตรฐานการบัญชี ฉบับที่ 18 (ปรับปรุง 2552) เรื่อง รายได้

มาตรฐานการบัญชีฉบับนี้กำหนดให้กิจการต้องรับรู้รายได้จากการขายสินค้าซึ่งรวมถึงอสังหาริมทรัพย์ที่พัฒนาเพื่อขายเมื่อกิจการได้โอนความเสี่ยงและผลตอบแทนที่สำคัญให้แก่ผู้ซื้อแล้ว ซึ่งเดิมบริษัทฯและบริษัทย่อยเลือกรับรู้รายได้จากการขายอสังหาริมทรัพย์ตามวิธีอัตราส่วนของงานที่ทำเสร็จ บริษัทฯและบริษัทย่อยได้เปลี่ยนแปลงนโยบายการบัญชีดังกล่าวในปีปัจจุบันและปรับย้อนหลังงบการเงินของปีก่อนที่แสดงเปรียบเทียบเสมือนหนึ่งว่าบริษัทฯและบริษัทย่อยรับรู้รายได้จากการขายอสังหาริมทรัพย์เป็นรายได้เมื่อได้โอนความเสี่ยงและผลตอบแทนให้แก่ลูกค้ามาโดยตลอด การเปลี่ยนแปลงนี้ทำให้บริษัทฯและบริษัทย่อยมีกำไรสำหรับปี 2554 เพิ่มขึ้นจำนวน 207 ล้านบาท (1.24 บาทต่อหุ้น) (เฉพาะของบริษัทฯ: กำไรเพิ่มขึ้นเป็นจำนวน 138 ล้านบาท หรือ 0.83 บาทต่อหุ้น) ผลสะสมของการเปลี่ยนแปลงนโยบายการบัญชีดังกล่าวแสดงอยู่ในงบแสดงการเปลี่ยนแปลงส่วนของผู้ถือหุ้นและหมายเหตุประกอบงบการเงินข้อ 5

มาตรฐานการบัญชี ฉบับที่ 19 เรื่อง ผลประโยชน์ของพนักงาน

มาตรฐานการบัญชีฉบับนี้กำหนดให้กิจการรับรู้ผลประโยชน์ที่ให้กับพนักงานเป็นค่าใช้จ่ายเมื่อกิจการได้รับบริการจ้างงานจากพนักงานแล้ว โดยเฉพาะอย่างยิ่งกิจการจะต้องประเมินและบันทึกหนี้สินเกี่ยวกับผลประโยชน์ของพนักงานเนื่องจากเกษียณอายุและผลประโยชน์ระยะยาวอื่นที่ให้กับพนักงานโดยใช้การคำนวณตามหลักคณิตศาสตร์ประกันภัย ซึ่งเดิมบริษัทฯและบริษัทย่อยรับรู้ผลประโยชน์ที่ให้กับพนักงานดังกล่าวเมื่อเกิดรายการ

บริษัทฯและบริษัทย่อยได้เปลี่ยนแปลงนโยบายการบัญชีดังกล่าวในปีปัจจุบันและรับรู้หนี้สินในช่วงที่เปลี่ยนแปลงโดยบันทึกปรับกับกำไรสะสม ณ วันต้นงวดของปีปัจจุบัน การเปลี่ยนแปลงนี้ทำให้บริษัทฯและบริษัทย่อยมีกำไรสำหรับปี 2554 ลดลงเป็นจำนวน 26 ล้านบาท (0.16 บาทต่อหุ้น) (เฉพาะของบริษัทฯ: กำไรลดลงเป็นจำนวน 6 ล้านบาท หรือ 0.04 บาทต่อหุ้น) ผลสะสมของการเปลี่ยนแปลงนโยบายการบัญชีดังกล่าวแสดงอยู่ในงบแสดงการเปลี่ยนแปลงส่วนของผู้ถือหุ้น

มาตรฐานการบัญชี ฉบับที่ 40 (ปรับปรุง 2552) เรื่อง อสังหาริมทรัพย์เพื่อการลงทุน

มาตรฐานการบัญชีฉบับนี้กำหนดให้กิจการเลือกบันทึกอสังหาริมทรัพย์เพื่อการลงทุนด้วยวิธีราคาทุน (ต้องเปิดเผยมูลค่ายุติธรรมในหมายเหตุประกอบงบการเงิน) หรือด้วยวิธีมูลค่ายุติธรรม ซึ่งการเปลี่ยนแปลงในมูลค่ายุติธรรมให้รับรู้ในกำไรหรือขาดทุน เดิมบริษัทฯบันทึกอสังหาริมทรัพย์เพื่อการลงทุนภายใต้รายการที่ดินรอการพัฒนาซึ่งแสดงตามวิธีราคาทุน และที่ดิน อาคาร และอุปกรณ์ซึ่งแสดงตามวิธีมูลค่ายุติธรรม บริษัทฯได้เปลี่ยนแปลงนโยบายการบัญชีโดยจัดประเภทอสังหาริมทรัพย์เพื่อการลงทุนเป็นรายการแยกต่างหาก และบันทึกด้วยวิธีมูลค่ายุติธรรม โดยเริ่มถือปฏิบัติในปีปัจจุบันและปรับปรุงผลกระทบจากการเปลี่ยนแปลงนโยบายการบัญชีกับกำไรสะสมยกมาสำหรับปี การเปลี่ยนแปลงนี้ทำให้บริษัทฯและบริษัทย่อยมีกำไรสำหรับปี 2554 เพิ่มขึ้นเป็นจำนวน 23 ล้านบาท (0.14 บาทต่อหุ้น) (เฉพาะของบริษัทฯ: กำไรลดลงเป็นจำนวน 1 ล้านบาท หรือ 0.01 บาทต่อหุ้น) ผลสะสมของการเปลี่ยนแปลงนโยบายการบัญชีดังกล่าวแสดงอยู่ในงบแสดงการเปลี่ยนแปลงส่วนของผู้ถือหุ้น

4. มาตรฐานการบัญชีใหม่ที่ยังไม่มีผลบังคับใช้

สภาวิชาชีพบัญชีได้ออกมาตรฐานการบัญชีฉบับปรับปรุงและมาตรฐานการบัญชีใหม่ซึ่งมีผลบังคับใช้สำหรับรอบระยะเวลาบัญชีที่เริ่มในหรือหลังวันที่ 1 มกราคม 2556 ตามรายละเอียดข้างล่างนี้

มาตรฐานการบัญชี	
ฉบับที่ 12	ภาษีเงินได้
ฉบับที่ 20 (ปรับปรุง 2552)	การบัญชีสำหรับเงินอุดหนุนจากรัฐบาล และการเปิดเผยข้อมูลเกี่ยวกับความช่วยเหลือจากรัฐบาล
ฉบับที่ 21 (ปรับปรุง 2552)	ผลกระทบจากการเปลี่ยนแปลงของอัตราแลกเปลี่ยนเงินตราต่างประเทศ
การตีความมาตรฐานการบัญชี	
ฉบับที่ 10	ความช่วยเหลือจากรัฐบาล - กรณีที่ไม่มีความเกี่ยวข้องอย่างเฉพาะเจาะจงกับกิจกรรมดำเนินงาน
ฉบับที่ 21	ภาษีเงินได้ - การได้รับประโยชน์จากสินทรัพย์ที่ไม่ได้คิดค่าเสื่อมราคาที่ตีราคาใหม่
ฉบับที่ 25	ภาษีเงินได้ - การเปลี่ยนแปลงสถานภาพทางภาษีของกิจการหรือของผู้ถือหุ้น

ฝ่ายบริหารของบริษัทฯเชื่อว่ามาตรฐานการบัญชีข้างต้นจะไม่มีผลกระทบอย่างเป็นสาระสำคัญต่องบการเงินเมื่อนำมาถือปฏิบัติ ยกเว้นมาตรฐานการบัญชีดังต่อไปนี้

มาตรฐานการบัญชี ฉบับที่ 12 เรื่อง ภาษีเงินได้

มาตรฐานการบัญชีฉบับนี้กำหนดให้กิจการระบุผลแตกต่างชั่วคราวที่เกิดจากความแตกต่างของมูลค่าสินทรัพย์และหนี้สินระหว่างเกณฑ์ทางบัญชีและภาษีอากร เพื่อรับรู้ผลกระทบทางภาษีเป็นสินทรัพย์หรือหนี้สินภาษีเงินได้รอการตัดบัญชีตามหลักเกณฑ์ที่กำหนด

ปัจจุบันฝ่ายบริหารของบริษัทฯอยู่ระหว่างการประเมินผลกระทบที่อาจมีต่องบการเงินในปีที่เริ่มนำมาตรฐานการบัญชีฉบับนี้มาถือปฏิบัติ

5. ผลสะสมจากการเปลี่ยนแปลงนโยบายการบัญชีเนื่องจากการนำมาตรฐานการบัญชีใหม่เรื่องการรับรู้รายได้จากการขายอสังหาริมทรัพย์มาถือปฏิบัติ

ในระหว่างปีปัจจุบัน บริษัทฯได้เปลี่ยนแปลงนโยบายการบัญชีที่สำคัญตามที่กล่าวในหมายเหตุประกอบงบการเงินข้อ 3 เนื่องจากบริษัทฯนำมาตรฐานการบัญชีฉบับปรับปรุงและมาตรฐานการบัญชีใหม่มาถือปฏิบัติผลสะสมของการเปลี่ยนแปลงนโยบายการบัญชีดังกล่าวแสดงเป็นรายการแยกต่างหากในงบแสดงการเปลี่ยนแปลงส่วนของผู้ถือหุ้น

จำนวนเงินของรายการปรับปรุงที่มีผลกระทบต่อรายการในงบแสดงฐานะการเงิน ณ วันที่ 31 ธันวาคม 2554 และ 2553 และ 1 มกราคม 2553 และงบกำไรขาดทุนสำหรับปีสิ้นสุดวันที่ 31 ธันวาคม 2554 และ 2553 มีดังนี้

(หน่วย : พันบาท)

	งบการเงินรวม		
	31 ธันวาคม 2554	31 ธันวาคม 2553	1 มกราคม 2553
งบแสดงฐานะการเงิน			
ลูกหนี้การค้าและลูกหนี้อื่นลดลง	-	(106,976)	(143,991)
ลูกหนี้การค้าระยะยาวลดลง	(147,000)	(328,713)	(472,393)
ต้นทุนการพัฒนาอสังหาริมทรัพย์เพิ่มขึ้น	80,598	264,699	448,570
เงินลงทุนในบริษัทร่วมลดลง	(17,485)	(17,485)	(17,485)
เจ้าหนี้การค้าและเจ้าหนี้อื่นลดลง	37,099	139,196	339,469
กำไรสะสม - ยังไม่จัดสรรลดลง	(120,986)	(327,671)	(524,768)

(หน่วย : พันบาท)

	งบการเงินรวม สำหรับปีสิ้นสุดวันที่ 31 ธันวาคม	
	2554	2553
งบกำไรขาดทุน		
รายได้จากกิจการพัฒนาอสังหาริมทรัพย์เพิ่มขึ้น	390,786	380,968
ต้นทุนของกิจการพัฒนาอสังหาริมทรัพย์เพิ่มขึ้น	184,100	183,871
กำไรส่วนที่เป็นของผู้ถือหุ้นของบริษัทฯ เพิ่มขึ้น	206,686	197,097
กำไรต่อหุ้นขั้นพื้นฐานเพิ่มขึ้น (บาท)	1.24	1.18

(หน่วย : พันบาท)

	งบการเงินเฉพาะกิจการ		
	31 ธันวาคม 2554	31 ธันวาคม 2553	1 มกราคม 2553
งบแสดงฐานะการเงิน			
ลูกหนี้การค้าระยะยาวลดลง	(111,450)	(293,162)	(293,912)
ต้นทุนการพัฒนาอสังหาริมทรัพย์เพิ่มขึ้น	60,810	148,332	148,659
เจ้าหนี้การค้าและเจ้าหนี้อื่นเพิ่มขึ้น	28,211	72,265	71,515
กำไรสะสม - ยังไม่จัดสรรลดลง	(78,851)	(217,095)	(216,768)

(หน่วย : พันบาท)

	งบการเงินเฉพาะกิจการ สำหรับปีสิ้นสุดวันที่ 31 ธันวาคม	
	2554	2553
งบกำไรขาดทุน		
รายได้จากกิจการพัฒนาอสังหาริมทรัพย์เพิ่มขึ้น	225,766	-
ต้นทุนของกิจการพัฒนาอสังหาริมทรัพย์เพิ่มขึ้น	87,522	326
กำไรส่วนที่เป็นของผู้ถือหุ้นของบริษัทฯ เพิ่มขึ้น (ลดลง)	138,244	(326)
กำไรต่อหุ้นขั้นพื้นฐานเพิ่มขึ้น (บาท)	0.83	-

6. การปรับปรุงงบกำไรขาดทุนปีก่อน

ในปี 2553 บริษัทฯและบริษัทย่อยได้โอนส่วนเกินทุนจากการตีราคาสินทรัพย์ที่จำหน่ายไปบันทึกในงบกำไรขาดทุนรวมเป็นจำนวนเงิน 666 ล้านบาท (งบกำไรขาดทุนเฉพาะกิจการ: 537 ล้านบาท) ในปีปัจจุบันบริษัทฯและบริษัทย่อยได้ปรับปรุงย้อนหลังรายการดังกล่าว โดยนำไปปรับปรุงกับกำไรสะสมโดยตรงแทน เพื่อให้เป็นไปตามมาตรฐานการบัญชีที่มีการปรับปรุงใหม่ฉบับที่ 16 (ปรับปรุง 2552) ที่ดิน อาคาร และอุปกรณ์ ในส่วนที่เกี่ยวข้องกับการจำหน่ายสินทรัพย์ที่มีการตีราคาใหม่ รายการดังกล่าวไม่มีผลกระทบต่องบแสดงฐานะการเงินรวมและงบแสดงฐานะการเงินเฉพาะกิจการ ณ วันที่ 31 ธันวาคม 2553 จำนวนเงินของรายการปรับปรุงที่มีผลกระทบต่อรายการในงบการเงินสำหรับปีสิ้นสุดวันที่ 31 ธันวาคม 2553 มีดังนี้

(หน่วย : พันบาท)

	สำหรับปีสิ้นสุดวันที่ 31 ธันวาคม 2553	
	งบการเงินรวม	งบการเงินเฉพาะกิจการ
งบกำไรขาดทุน		
กำไรจากการขายโรงแรมคุสิตธานี ลากูน่า ภูเก็ต ลดลง	666,319	537,399
กำไรส่วนที่เป็นของผู้ถือหุ้นของบริษัทลดลง	666,319	537,399
กำไรต่อหุ้นขั้นพื้นฐานลดลง (บาท)	4.00	3.22

7. นโยบายการบัญชีที่สำคัญ

7.1 การรับรู้รายได้

(ก) รายได้จากกิจการโรงแรม

- รายได้จากกิจการโรงแรมส่วนใหญ่ประกอบด้วยรายได้ค่าห้องพักค่าขายอาหารและเครื่องดื่มและบริการที่เกี่ยวข้องอื่นและจะบันทึกเป็นรายได้ตามราคาในใบแจ้งหนี้ (ไม่รวมภาษีมูลค่าเพิ่ม) สำหรับค่าสินค้าที่ได้ขายและค่าบริการที่ได้ให้บริการแล้วหลังจากหักส่วนลด

- รายได้จากการขายสินค้า (Gallery operation) รับรู้เมื่อบริษัทฯได้โอนความเสี่ยงและผลตอบแทนที่เป็นสาระสำคัญของความเป็นเจ้าของสินค้าให้กับผู้ซื้อแล้ว รายได้จากการขายแสดงมูลค่าตามราคาในใบแจ้งหนี้ โดยไม่รวมภาษีมูลค่าเพิ่ม สำหรับสินค้าที่ได้ส่งมอบหลังจากหักส่วนลดแล้ว

(ข) รายได้จากกิจการพัฒนาอสังหาริมทรัพย์

- รายได้จากการขายอสังหาริมทรัพย์
  รายได้จากการขายอสังหาริมทรัพย์รับรู้เป็นรายได้ทั้งจำนวนเมื่อความเสี่ยงและผลตอบแทนที่มีนัยสำคัญของความเป็นเจ้าของได้โอนให้แก่ผู้ซื้อแล้วและบริษัทฯและบริษัทย่อยไม่เกี่ยวข้องในการบริหารอสังหาริมทรัพย์อย่างต่อเนื่องในระดับที่เจ้าของพึงกระทำ หรือไม่ได้ควบคุมอสังหาริมทรัพย์ที่ขายไปแล้วทั้งทางตรงและทางอ้อม นอกจากนั้น บริษัทฯและบริษัทย่อยสามารถวัดมูลค่าของจำนวนรายได้ได้อย่างน่าเชื่อถือและมีความเป็นไปได้ค่อนข้างแน่ที่กิจการจะได้รับประโยชน์เชิงเศรษฐกิจของรายการบัญชีนั้น รวมถึงสามารถวัดมูลค่าของต้นทุนที่เกิดขึ้นหรือที่จะเกิดขึ้นอันเนื่องมาจากรายการนั้นได้อย่างน่าเชื่อถือ

  ถ้าการขายอสังหาริมทรัพย์นั้นเป็นการขายให้แก่ผู้ที่ไม่ถือสัญชาติไทย ที่ดินจะขายภายใต้สัญญาให้เช่าที่ดินระยะยาว ("ผู้เช่า") ซึ่งมีอายุการเช่า 30 ปี และสามารถใช้สิทธิต่ออายุได้อีก 2 หรือ 3 ครั้ง ๆ ละ 30 ปี โดยการใช้สิทธิดังกล่าวไม่มีภาระค่าใช้จ่ายใด ๆ อีกนอกจากค่าเช่าจ่ายสำหรับการเช่า 30 ปีแรก นอกจากนั้นหากกฎหมายไทยอนุญาตให้ผู้ที่ไม่ถือสัญชาติไทยสามารถถือครองที่ดินได้ ผู้ให้เช่ายินยอมที่จะขายที่ดินตามสัญญาดังกล่าวให้แก่ผู้เช่าโดยมีค่าตอบแทนเป็นจำนวนเงินที่ไม่มีสาระสำคัญ บริษัทฯ จึงถือว่าการให้เช่าที่ดินดังกล่าวเป็นการขายที่ดินตามหลักการทางบัญชีเรื่องเนื้อหาสำคัญกว่ารูปแบบ

- รายได้จากการจำหน่ายเครื่องตกแต่ง
  รายได้จากการจำหน่ายเครื่องตกแต่งรับรู้เป็นรายได้เมื่อได้มีการติดตั้งเรียบร้อยตามความต้องการของลูกค้าแล้ว

- รายได้จากการขายสิทธิการพักในที่พักตากอากาศ
  รายได้จากการขายสิทธิการพักในที่พักตากอากาศ รับรู้เป็นรายได้ทั้งจำนวนเมื่อได้มีการลงนามในสัญญาซึ่งมีผลบังคับทางกฎหมายและบริษัทได้รับชำระเงินค่างวดรวมกันไม่ต่ำกว่าร้อยละ 25 ของราคาขายตามสัญญา

(ค) รายได้จากค่าเช่าและค่าบริการ
รายได้จากค่าเช่ารับรู้เป็นรายได้ตามระยะเวลาการเช่า รายได้ค่าบริการรับรู้เมื่อได้ให้บริการแล้ว โดยพิจารณาถึงขั้นความสำเร็จของงาน

(ง) ดอกเบี้ยรับ
ดอกเบี้ยรับถือเป็นรายได้ตามเกณฑ์คงค้างโดยคำนึงถึงอัตราผลตอบแทนที่แท้จริง

(จ) เงินปันผล
เงินปันผลถือเป็นรายได้เมื่อบริษัทฯ มีสิทธิในการรับเงินปันผล

7.2 ต้นทุนการขายบ้านพร้อมที่ดิน

ในการคำนวณหาต้นทุนขายบ้านพร้อมที่ดินบริษัทฯและบริษัทย่อยได้ทำการแบ่งสรรต้นทุนการพัฒนาทั้งหมดที่คาดว่าจะเกิดขึ้น (โดยคำนึงถึงต้นทุนที่เกิดขึ้นจริงด้วย) ให้กับบ้านพร้อมที่ดินที่ขาย แล้วจึงรับรู้เป็นต้นทุนขายในงบกำไรขาดทุน

7.3 เงินสดและรายการเทียบเท่าเงินสด

เงินสดและรายการเทียบเท่าเงินสด หมายถึง เงินสดและเงินฝากธนาคาร และเงินลงทุนระยะสั้นที่มีสภาพคล่องสูง ซึ่งถึงกำหนดจ่ายคืนภายในระยะเวลาไม่เกิน 3 เดือนนับจากวันที่ได้มาและไม่มีข้อจำกัดในการเบิกใช้

7.4 ลูกหนี้การค้า

ลูกหนี้การค้าแสดงมูลค่าตามจำนวนมูลค่าสุทธิที่จะได้รับ บริษัทฯและบริษัทย่อยบันทึกค่าเผื่อหนี้สงสัยจะสูญสำหรับผลขาดทุนโดยประมาณที่อาจเกิดขึ้นจากการเก็บเงินจากลูกหนี้ไม่ได้ ซึ่งโดยทั่วไปพิจารณาจากประสบการณ์การเก็บเงินและการวิเคราะห์อายุหนี้

7.5 ต้นทุนการพัฒนาอสังหาริมทรัพย์

ต้นทุนการพัฒนาอสังหาริมทรัพย์แสดงมูลค่าตามราคาทุนหรือมูลค่าสุทธิที่จะได้รับแล้วแต่ราคาใดจะต่ำกว่า ราคาทุนประกอบด้วยต้นทุนที่ดิน ต้นทุนการออกแบบ ต้นทุนสาธารณูปโภค ค่าก่อสร้างและดอกเบี้ยที่เกี่ยวข้อง

7.6 สินค้าคงเหลือ

สินค้าคงเหลือแสดงมูลค่าตามราคาทุนหรือมูลค่าสุทธิที่จะได้รับแล้วแต่ราคาใดจะต่ำกว่า ราคาทุนคำนวณโดยวิธีเข้าก่อนออกก่อนหรือวิธีถัวเฉลี่ยถ่วงน้ำหนัก

สำรองเผื่อการลดมูลค่าสินค้าจะตั้งขึ้นสำหรับสินค้าเก่าล้าสมัย เคลื่อนไหวช้าหรือเสื่อมคุณภาพ

7.7 เงินลงทุน

ก) เงินลงทุนในหลักทรัพย์เผื่อขายแสดงตามมูลค่ายุติธรรม การเปลี่ยนแปลงในมูลค่ายุติธรรมของหลักทรัพย์ดังกล่าวบันทึกเป็นรายการต่างหากในส่วนของผู้ถือหุ้น และจะบันทึกในงบกำไรขาดทุนเมื่อได้จำหน่ายหลักทรัพย์นั้นออกไป

ข) เงินลงทุนในตราสารทุนที่ไม่อยู่ในความต้องการของตลาดถือเป็นเงินลงทุนทั่วไป ซึ่งแสดงในราคาทุนสุทธิจากค่าเผื่อการลดลงของมูลค่า (ถ้ามี)

ค) เงินลงทุนในบริษัทร่วมที่แสดงอยู่ในงบการเงินรวมแสดงมูลค่าตามวิธีส่วนได้เสีย

ง) เงินลงทุนในบริษัทย่อย และบริษัทร่วมที่แสดงอยู่ในงบการเงินเฉพาะกิจการแสดงมูลค่าตามวิธีราคาทุน

มูลค่ายุติธรรมของหลักทรัพย์ในความต้องการของตลาดคำนวณจากราคาเสนอซื้อหลังสุด ณ สิ้นวันทำการสุดท้ายของปี ส่วนมูลค่ายุติธรรมของตราสารหนี้คำนวณโดยใช้อัตราผลตอบแทนที่ประกาศโดยสมาคมตลาดตราสารหนี้ไทย มูลค่ายุติธรรมของหน่วยลงทุนคำนวณจากมูลค่าสินทรัพย์สุทธิของหน่วยลงทุน

บริษัทฯใช้วิธีถัวเฉลี่ยถ่วงน้ำหนักในการคำนวณต้นทุนของเงินลงทุน

เมื่อมีการจำหน่ายเงินลงทุน ผลต่างระหว่างสิ่งตอบแทนสุทธิที่ได้รับกับมูลค่าตามบัญชีของเงินลงทุนจะถูกบันทึกในงบกำไรขาดทุน

7.8 อสังหาริมทรัพย์เพื่อการลงทุน

บริษัทฯและบริษัทย่อยวัดมูลค่าเริ่มแรกของอสังหาริมทรัพย์เพื่อการลงทุนด้วยราคาทุนซึ่งรวมต้นทุนการทำรายการ หลังจากนั้น บริษัทฯและบริษัทย่อยจะวัดมูลค่าอสังหาริมทรัพย์เพื่อการลงทุนด้วยมูลค่ายุติธรรม บริษัทฯและบริษัทย่อยรับรู้ผลกำไรหรือขาดทุนที่เกิดขึ้นจากการเปลี่ยนแปลงมูลค่ายุติธรรมของอสังหาริมทรัพย์เพื่อการลงทุนในงบกำไรขาดทุนในปีที่เกิดขึ้น

บริษัทฯและบริษัทย่อยรับรู้ผลต่างระหว่างจำนวนเงินที่ได้รับสุทธิจากการจำหน่ายกับมูลค่าตามบัญชีของสินทรัพย์ในงบกำไรขาดทุนในงวดที่ตัดรายการอสังหาริมทรัพย์เพื่อการลงทุนออกจากบัญชี

7.9 ที่ดิน อาคารและอุปกรณ์

ที่ดินแสดงมูลค่าตามราคาที่ตีใหม่ อาคารและอุปกรณ์แสดงมูลค่าตามราคาทุน/ราคาที่ตีใหม่หลังหักค่าเสื่อมราคาสะสมและค่าเผื่อการด้อยค่าของสินทรัพย์ (ถ้ามี) โดยบริษัทฯและบริษัทย่อยบันทึกมูลค่าเริ่มแรกของที่ดินและอาคาร ในราคาทุน ณ วันที่ได้สินทรัพย์มา หลังจากนั้นบริษัทฯและบริษัทย่อยจัดให้มีการประเมินราคาสำหรับที่ดินและอาคารโดยผู้ประเมินราคาอิสระและบันทึกสินทรัพย์ดังกล่าวในราคาที่ตีใหม่ ทั้งนี้บริษัทฯและบริษัทย่อยมีนโยบายที่จะให้ผู้ประเมินราคาอิสระประเมินราคาสินทรัพย์ดังกล่าวทุก ๆ 3 ปี และในระหว่างระยะเวลา 3 ปีนี้ หากมีปัจจัยอื่นใดที่มีผลกระทบอย่างมีสาระสำคัญต่อมูลค่าสินทรัพย์ บริษัทฯและบริษัทย่อยจะให้มีการประเมินราคาใหม่โดยผู้ประเมินราคาอิสระในปีนั้น ๆ เพื่อมิให้ราคาตามบัญชี ณ วันสิ้นรอบระยะเวลารายงานแตกต่างจากมูลค่ายุติธรรมอย่างมีสาระสำคัญ

บริษัทฯ และบริษัทย่อยบันทึกส่วนต่างซึ่งเกิดจากการตีราคาสินทรัพย์ดังต่อไปนี้

- บริษัทฯ และบริษัทย่อยบันทึกราคาตามบัญชีของสินทรัพย์ที่เพิ่มขึ้นจากการตีราคาใหม่ในกำไรขาดทุนเบ็ดเสร็จอื่นและรับรู้จำนวนสะสมในบัญชี "ส่วนเกินทุนจากการตีราคาสินทรัพย์" ในส่วนของผู้ถือหุ้น อย่างไรก็ตาม หากสินทรัพย์นั้นเคยมีการตีราคาลดลงและบริษัทฯ และบริษัทย่อยได้รับรู้ราคาที่ลดลงในงบกำไรขาดทุนแล้ว ส่วนที่เพิ่มจากการตีราคาใหม่นี้จะถูกรับรู้เป็นรายได้ไม่เกินจำนวนที่เคยลดลง ซึ่งรับรู้เป็นค่าใช้จ่ายปีก่อนแล้ว

- บริษัทฯ และบริษัทย่อยรับรู้ราคาตามบัญชีของสินทรัพย์ที่ลดลงจากการตีราคาใหม่ในงบกำไรขาดทุน อย่างไรก็ตาม หากสินทรัพย์นั้นเคยมีการตีราคาเพิ่มขึ้นและยังมียอดคงค้างของบัญชี "ส่วนเกินทุนจากการตีราคาสินทรัพย์" อยู่ในส่วนของผู้ถือหุ้น ส่วนที่ลดลงจากการตีราคาใหม่จะถูกรับรู้ในกำไรขาดทุนเบ็ดเสร็จอื่นในจำนวนที่ไม่เกินยอดคงเหลือของบัญชี "ส่วนเกินทุนจากการตีราคาสินทรัพย์"

บริษัทฯและบริษัทย่อยตัดรายการที่ดิน อาคารและอุปกรณ์ออกจากบัญชีเมื่อจำหน่ายสินทรัพย์หรือคาดว่าจะไม่ได้รับประโยชน์เชิงเศรษฐกิจในอนาคตจากการใช้หรือการจำหน่ายสินทรัพย์ รายการผลกำไรหรือขาดทุนจากการจำหน่ายสินทรัพย์จะรับรู้ในงบกำไรขาดทุนเมื่อบริษัทฯและบริษัทย่อยตัดรายการสินทรัพย์นั้นออกจากบัญชี ส่วนเกินทุนจากการตีราคาสินทรัพย์ที่จำหน่ายจะโอนไปยังกำไรสะสมโดยตรง

7.10 ค่าเสื่อมราคา

ค่าเสื่อมราคาของอาคารและอุปกรณ์คำนวณจากราคาทุนหรือราคาที่ตีใหม่ของสินทรัพย์โดยวิธีเส้นตรงตามอายุการให้ประโยชน์โดยประมาณ ดังนี้

อาคารและส่วนปรับปรุงอาคาร	10 - 50 ปี
เครื่องตกแต่ง ติดตั้ง และอุปกรณ์	5 - 15 ปี
อุปกรณ์ดำเนินงานและอุปกรณ์สำนักงาน	3 - 10 ปี
สนามกอล์ฟ	5 - 10 ปี
ยานพาหนะ	5 ปี

บริษัทฯ และบริษัทย่อยบันทึกค่าเสื่อมราคาที่คำนวณได้ข้างต้น ดังต่อไปนี้
- ค่าเสื่อมราคาของส่วนที่คำนวณจากราคาทุนรวมอยู่ในการคำนวณผลการดำเนินงาน
- ค่าเสื่อมราคาของส่วนที่ตีราคาเพิ่มตัดจำหน่ายไปสู่บัญชีส่วนเกินทุนจากการตีราคาสินทรัพย์ในส่วนของผู้ถือหุ้น

ไม่มีการคิดค่าเสื่อมราคาสำหรับที่ดินและงานระหว่างก่อสร้าง

7.11 สิทธิการเช่าและค่าตัดจำหน่าย

สิทธิการเช่าของหน่วยในโรงแรมแสดงมูลค่าตามราคาทุนหักค่าตัดจำหน่ายสะสมและค่าเผื่อการด้อยค่าสะสม (ถ้ามี) ค่าตัดจำหน่ายของสิทธิการเช่าคำนวณจากราคาทุนโดยวิธีเส้นตรงตามอายุสิทธิการใช้งาน 20 ปี

ค่าตัดจำหน่ายรวมอยู่ในการคำนวณผลการดำเนินงาน

7.12 ค่าความนิยม

บริษัทฯบันทึกมูลค่าเริ่มแรกของค่าความนิยมในราคาทุน ซึ่งเท่ากับต้นทุนการรวมธุรกิจส่วนที่สูงกว่ามูลค่ายุติธรรมของสินทรัพย์สุทธิที่ได้มา หากมูลค่ายุติธรรมของสินทรัพย์สุทธิที่ได้มาสูงกว่าต้นทุนการรวมธุรกิจ บริษัทฯ จะรับรู้ส่วนที่สูงกว่านี้เป็นกำไรในงบกำไรขาดทุนทันที

บริษัทฯแสดงค่าความนิยมตามราคาทุนหักค่าเผื่อการด้อยค่าสะสม และจะทดสอบการด้อยค่าของค่าความนิยมทุกปีหรือเมื่อใดก็ตามที่มีข้อบ่งชี้ของการด้อยค่าเกิดขึ้น

เพื่อวัตถุประสงค์ในการทดสอบการด้อยค่า บริษัทฯจะปันส่วนค่าความนิยมที่เกิดขึ้นจากการรวมกิจการให้กับหน่วยสินทรัพย์ที่ก่อให้เกิดเงินสด (หรือกลุ่มของหน่วยสินทรัพย์ที่ก่อให้เกิดเงินสด)ที่คาดว่าจะได้รับประโยชน์เพิ่มขึ้นจากการรวมกิจการ และบริษัทฯจะทำการประเมินมูลค่าที่คาดว่าจะได้รับคืนของหน่วยของสินทรัพย์ที่ก่อให้เกิดเงินสดแต่ละรายการ (หรือกลุ่มของหน่วยของสินทรัพย์ที่ก่อให้เกิดเงินสด) หากมูลค่าที่คาดว่าจะได้รับคืนของหน่วยของสินทรัพย์ที่ก่อให้เกิดเงินสดต่ำกว่ามูลค่าตามบัญชี บริษัทฯจะรับรู้ขาดทุนจากการด้อยค่าในงบกำไรขาดทุน และบริษัทฯไม่สามารถกลับบัญชีขาดทุนจากการด้อยค่าที่เกี่ยวข้องกับค่าความนิยมได้ในอนาคต

7.13 รายการธุรกิจกับบุคคลหรือกิจการที่เกี่ยวข้องกัน

บุคคลหรือกิจการที่เกี่ยวข้องกันกับบริษัทฯ หมายถึง บุคคลหรือกิจการที่มีอำนาจควบคุมบริษัทฯ หรือถูกบริษัทฯควบคุมไม่ว่าจะเป็นโดยทางตรงหรือทางอ้อม หรืออยู่ภายใต้การควบคุมเดียวกันกับบริษัทฯ

นอกจากนี้บุคคลหรือกิจการที่เกี่ยวข้องกันยังหมายรวมถึงบริษัทร่วมและบุคคลที่มีสิทธิออกเสียงโดยทางตรงหรือทางอ้อมซึ่งทำให้มีอิทธิพลอย่างเป็นสาระสำคัญต่อบริษัทฯ ผู้บริหารสำคัญ กรรมการหรือพนักงานของบริษัทฯ ที่มีอำนาจในการวางแผนและควบคุมการดำเนินงานของบริษัทฯ

7.14 เงินตราต่างประเทศ

รายการที่เป็นเงินตราต่างประเทศแปลงค่าเป็นเงินบาทโดยใช้อัตราแลกเปลี่ยน ณ วันที่เกิดรายการ สินทรัพย์และหนี้สินที่เป็นตัวเงินซึ่งอยู่ในสกุลเงินตราต่างประเทศได้แปลงค่าเป็นเงินบาทโดยใช้อัตราแลกเปลี่ยน ณ วันสิ้นรอบระยะเวลารายงาน

กำไรและขาดทุนที่เกิดจากการเปลี่ยนแปลงในอัตราแลกเปลี่ยนได้รวมอยู่ในการคำนวณผลการดำเนินงาน

7.15 การด้อยค่าของสินทรัพย์

ทุกวันสิ้นรอบระยะเวลารายงาน บริษัทฯและบริษัทย่อยจะทำการประเมินการด้อยค่าของที่ดิน อาคารและอุปกรณ์หรือสินทรัพย์ที่ไม่มีตัวตนอื่นของบริษัทฯและบริษัทย่อยหากมีข้อบ่งชี้ว่าสินทรัพย์ดังกล่าวอาจด้อยค่า และจะทำการประเมินการด้อยค่าของค่าความนิยมเป็นรายปี บริษัทฯและบริษัทย่อยรับรู้ขาดทุนจากการด้อยค่าเมื่อมูลค่าที่คาดว่าจะได้รับคืนของสินทรัพย์มีมูลค่าต่ำกว่ามูลค่าตามบัญชีของสินทรัพย์นั้น ทั้งนี้มูลค่าที่คาดว่าจะได้รับคืนหมายถึงมูลค่ายุติธรรมหักต้นทุนในการขายของสินทรัพย์หรือมูลค่าจากการใช้สินทรัพย์แล้วแต่ราคาใดจะสูงกว่า ในการประเมินมูลค่าจากการใช้สินทรัพย์ บริษัทฯ และบริษัทย่อยประมาณการกระแสเงินสดในอนาคตที่กิจการคาดว่าจะได้รับจากสินทรัพย์และคำนวณคิดลดเป็นมูลค่าปัจจุบันโดยใช้อัตราคิดลดก่อนภาษีที่สะท้อนถึงการประเมินความเสี่ยงในสภาพตลาดปัจจุบันของเงินสดตามระยะเวลาและความเสี่ยงซึ่งเป็นลักษณะเฉพาะของสินทรัพย์ที่กำลังพิจารณาอยู่ ในการประเมินมูลค่ายุติธรรมหักต้นทุนในการขาย บริษัทฯและบริษัทย่อยใช้แบบจำลองการประเมินมูลค่าที่ดีที่สุดซึ่งเหมาะสมกับสินทรัพย์ ซึ่งสะท้อนถึงจำนวนเงินที่กิจการสามารถจะได้มาจากการจำหน่ายสินทรัพย์หักด้วยต้นทุนในการจำหน่าย

บริษัทฯและบริษัทย่อยจะรับรู้รายการขาดทุนจากการด้อยค่าในงบกำไรขาดทุน ยกเว้นในกรณีที่ ที่ดิน อาคารและอุปกรณ์ซึ่งใช้วิธีการตีราคาใหม่และได้บันทึกส่วนเกินทุนจากการตีราคาใหม่ไว้ในส่วนของผู้ถือหุ้น ขาดทุนจากการด้อยค่าจะรับรู้ในส่วนของผู้ถือหุ้นไม่เกินไปกว่าส่วนเกินทุนจากการตีราคาที่เคยบันทึกไว้

หากในการประเมินการด้อยค่าของสินทรัพย์ มีข้อบ่งชี้ที่แสดงให้เห็นว่าผลขาดทุนจากการด้อยค่าของสินทรัพย์ที่รับรู้ในงวดก่อนได้หมดไปหรือลดลง บริษัทฯและบริษัทย่อยจะประมาณมูลค่าที่คาดว่าจะได้รับคืนของสินทรัพย์นั้น และจะกลับรายการผลขาดทุนจากการด้อยค่าที่รับรู้ในงวดก่อนก็

ต่อเมื่อมีการเปลี่ยนแปลงประมาณการที่ใช้กำหนดมูลค่าที่คาดว่าจะได้รับคืนภายหลังจากการรับรู้ผลขาดทุนจากการด้อยค่าครั้งล่าสุด โดยมูลค่าตามบัญชีของสินทรัพย์ที่เพิ่มขึ้นจากการกลับรายการผลขาดทุนจากการด้อยค่าต้องไม่สูงกว่ามูลค่าตามบัญชีที่ควรจะเป็นหากกิจการไม่เคยรับรู้ผลขาดทุนจากการด้อยค่าของสินทรัพย์ในงวดก่อนๆ บริษัทฯและบริษัทย่อยจะบันทึกกลับรายการผลขาดทุนจากการด้อยค่าของสินทรัพย์โดยรับรู้ไปยังงบกำไรขาดทุนทันที เว้นแต่สินทรัพย์นั้นแสดงด้วยราคาที่ตีใหม่ การกลับรายการส่วนที่เกินกว่ามูลค่าตามบัญชีที่ควรจะเป็นถือเป็นการตีราคาสินทรัพย์เพิ่ม

7.16 ผลประโยชน์พนักงาน

ผลประโยชน์ระยะสั้นของพนักงาน
บริษัทฯ และบริษัทย่อยรับรู้เงินเดือน ค่าจ้าง โบนัส และเงินสมทบกองทุนประกันสังคมเป็นค่าใช้จ่ายเมื่อเกิดรายการ

ผลประโยชน์หลังออกจากงานและผลประโยชน์ระยะยาวอื่นของพนักงาน

โครงการสมทบเงิน
บริษัทฯ บริษัทย่อยและพนักงานได้ร่วมกันจัดตั้งกองทุนสำรองเลี้ยงชีพ ซึ่งประกอบด้วยเงินที่พนักงานจ่ายสะสมและเงินที่บริษัทฯและบริษัทย่อยจ่ายสมทบให้เป็นรายเดือน สินทรัพย์ของกองทุนสำรองเลี้ยงชีพได้แยกออกจากสินทรัพย์ของบริษัทฯและบริษัทย่อย เงินที่บริษัทฯและบริษัทย่อยจ่ายสมทบกองทุนสำรองเลี้ยงชีพบันทึกเป็นค่าใช้จ่ายในปีที่เกิดรายการ

โครงการผลประโยชน์หลังออกจากงาน และผลประโยชน์ระยะยาวอื่นของพนักงาน
บริษัทฯและบริษัทย่อยมีภาระสำหรับเงินชดเชยที่ต้องจ่ายให้แก่พนักงานเมื่อออกจากงานตามกฎหมายแรงงานและตามโครงการผลตอบแทนพนักงานอื่นๆ ซึ่งบริษัทฯและบริษัทย่อยถือว่าเงินชดเชยดังกล่าวเป็นโครงการผลประโยชน์หลังออกจากงานสำหรับพนักงาน นอกจากนั้น บริษัทฯและบริษัทย่อยจัดให้มีโครงการผลประโยชน์ระยะยาวอื่นของพนักงาน ได้แก่ โครงการรางวัลการปฏิบัติงานครบกำหนดระยะเวลา

บริษัทฯและบริษัทย่อยคำนวณหนี้สินตามโครงการผลประโยชน์หลังออกจากงานของพนักงาน และโครงการผลประโยชน์ระยะยาวอื่นของพนักงานโดยใช้วิธีคิดลดแต่ละหน่วยที่ประมาณการไว้ (Projected Unit Credit Method) โดยผู้เชี่ยวชาญอิสระได้ทำการประเมินภาระผูกพันดังกล่าวตามหลักคณิตศาสตร์ประกันภัย

ผลกำไรหรือขาดทุนจากการประมาณการตามหลักคณิตศาสตร์ประกันภัยสำหรับโครงการผลประโยชน์หลังออกจากงานของพนักงานจะรับรู้ทันทีในกำไรขาดทุนเบ็ดเสร็จอื่น และโครงการผลประโยชน์ระยะยาวอื่นของพนักงานจะรับรู้ทันทีในงบกำไรขาดทุน

หนี้สินของโครงการผลประโยชน์หลังออกจากงานของพนักงาน และหนี้สินของโครงการผลประโยชน์ระยะยาวอื่น ประกอบด้วย มูลค่าปัจจุบันของภาระผูกพันตามโครงการผลประโยชน์ หักด้วยผลกำไรขาดทุนจากการประมาณการตามหลักคณิตศาสตร์ประกันภัยที่ยังไม่ได้รับรู้

ในการปฏิบัติตามมาตรฐานการบัญชีฉบับที่ 19 เรื่อง ผลประโยชน์ของพนักงานเป็นครั้งแรก บริษัทฯและบริษัทย่อยเลือกรับรู้หนี้สินในช่วงการเปลี่ยนแปลงที่มากกว่าหนี้สินที่รับรู้ ณ วันเดียวกันตามนโยบายการบัญชีเดิม โดยบันทึกปรับกับกำไรสะสม ณ วันต้นงวดของปีปัจจุบัน

7.17 ประมาณการหนี้สิน
บริษัทฯและบริษัทย่อยจะบันทึกประมาณการหนี้สินไว้ในบัญชีเมื่อภาระผูกพันซึ่งเป็นผลมาจากเหตุการณ์ในอดีตได้เกิดขึ้นแล้วและมีความเป็นไปได้ค่อนข้างแน่นอนว่าบริษัทฯ และบริษัทย่อยจะเสียทรัพยากรเชิงเศรษฐกิจไปเพื่อปลดเปลื้องภาระผูกพันนั้น และบริษัทฯ และบริษัทย่อยสามารถประมาณมูลค่าภาระผูกพันนั้นได้อย่างน่าเชื่อถือ

7.18 ภาษีเงินได้
บริษัทฯและบริษัทย่อยบันทึกภาษีเงินได้ตามจำนวนที่คาดว่าจะจ่ายให้กับหน่วยงานจัดเก็บภาษีของรัฐ โดยคำนวณจากกำไรทางภาษีตามหลักเกณฑ์ที่กำหนดในกฎหมายภาษีอากร

7.19 ตราสารอนุพันธ์

สัญญาซื้อขายเงินตราต่างประเทศล่วงหน้า
ลูกหนี้และเจ้าหนี้ตามสัญญาซื้อขายเงินตราต่างประเทศล่วงหน้าจะถูกแปลงค่าตามอัตราแลกเปลี่ยน ณ วันสิ้นรอบระยะเวลารายงาน กำไรขาดทุนที่ยังไม่เกิดขึ้นจากการแปลงค่าเงินตราต่างประเทศดังกล่าวจะถูกบันทึกในงบกำไรขาดทุน

8. การใช้ดุลยพินิจและประมาณการทางบัญชีที่สำคัญ
ในการจัดทำงบการเงินตามมาตรฐานการบัญชีที่รับรองทั่วไป ฝ่ายบริหารจำเป็นต้องใช้ดุลยพินิจและการประมาณการในเรื่องที่มีความไม่แน่นอนเสมอ การใช้ดุลยพินิจและการประมาณการดังกล่าวนี้ส่งผลกระทบต่อจำนวนเงินที่แสดงในงบการเงินและต่อข้อมูลที่แสดงในหมายเหตุประกอบงบการเงิน ผลที่เกิดขึ้นจริงอาจแตกต่างไปจากจำนวนที่ประมาณการไว้ การใช้ดุลยพินิจและการประมาณการที่สำคัญมีดังนี้

สัญญาเช่า
ในการพิจารณาประเภทของสัญญาเช่าว่าเป็นสัญญาเช่าดำเนินงานหรือสัญญาเช่าทางการเงิน ฝ่ายบริหารได้ใช้ดุลยพินิจในการประเมินเงื่อนไขและรายละเอียดของสัญญาเพื่อพิจารณาว่าบริษัทฯและบริษัทย่อยได้โอนหรือรับโอนความเสี่ยงและผลประโยชน์ในสินทรัพย์ที่เช่าดังกล่าวแล้วหรือไม่

ค่าเผื่อหนี้สงสัยจะสูญ
ในการประมาณค่าเผื่อหนี้สงสัยจะสูญ ฝ่ายบริหารจำเป็นต้องใช้ดุลยพินิจในการประมาณการผลขาดทุนที่คาดว่าจะเกิดขึ้นจากลูกหนี้แต่ละราย โดยคำนึงถึงประสบการณ์การเก็บเงินในอดีต อายุของหนี้ที่คงค้างและสภาวะเศรษฐกิจที่เป็นอยู่ในขณะนั้น เป็นต้น

มูลค่ายุติธรรมของเครื่องมือทางการเงิน
ในการประเมินมูลค่ายุติธรรมของเครื่องมือทางการเงินที่ไม่มีการซื้อขายในตลาดและไม่สามารถหาราคาได้ในตลาดซื้อขายคล่อง ฝ่ายบริหารต้องใช้ดุลยพินิจในการประมาณมูลค่ายุติธรรมของเครื่องมือทางการเงินดังกล่าว โดยใช้เทคนิคและแบบจำลองการประเมินมูลค่า ซึ่งตัวแปรที่ใช้ในแบบจำลองได้มาจากการเทียบเคียงกับตัวแปรที่มีอยู่ในตลาด โดยคำนึงถึงสภาพคล่อง ข้อมูลความสัมพันธ์ และการเปลี่ยนแปลงของมูลค่าของเครื่องมือทางการเงินในระยะยาว

ค่าเผื่อการด้อยค่าของเงินลงทุนในหลักทรัพย์
บริษัทฯ และบริษัทย่อยจะตั้งค่าเผื่อการด้อยค่าของเงินลงทุนในหลักทรัพย์เผื่อขายและเงินลงทุนทั่วไป เมื่อมูลค่ายุติธรรมของเงินลงทุนดังกล่าวได้ลดลงอย่างมีสาระสำคัญ และเป็นระยะเวลานานหรือเมื่อมีข้อบ่งชี้ของการด้อยค่า การที่จะสรุปว่าเงินลงทุนดังกล่าวได้ลดลงอย่างมีสาระสำคัญหรือเป็นระยะเวลานานหรือไม่นั้นจำเป็นต้องใช้ดุลยพินิจของฝ่ายบริหาร

อสังหาริมทรัพย์เพื่อการลงทุน
บริษัทฯและบริษัทย่อยแสดงอสังหาริมทรัพย์เพื่อการลงทุนด้วยมูลค่ายุติธรรมซึ่งประเมินโดยผู้ประเมินราคาอิสระและรับรู้การเปลี่ยนแปลงมูลค่ายุติธรรมในงบกำไรขาดทุน ผู้ประเมินราคาอิสระประเมินมูลค่ายุติธรรมของอสังหาริมทรัพย์เพื่อการลงทุนโดยใช้วิธีพิจารณาจากรายได้ เนื่องจากไม่มีราคาในตลาดที่สามารถใช้เทียบเคียงได้ ข้อสมมติฐานที่สำคัญที่ใช้ในการประเมินมูลค่ายุติธรรมของอสังหาริมทรัพย์เพื่อการลงทุนได้อธิบายไว้ในหมายเหตุ 20

ที่ดิน อาคารและอุปกรณ์และค่าเสื่อมราคา
ในการคำนวณค่าเสื่อมราคาของอาคารและอุปกรณ์ ฝ่ายบริหารจำเป็นต้องประมาณอายุการให้ประโยชน์และมูลค่าคงเหลือเมื่อเลิกใช้งานของอาคารและอุปกรณ์ และต้องทบทวนอายุการให้ประโยชน์และมูลค่าคงเหลือใหม่หากมีการเปลี่ยนแปลงเกิดขึ้น

บริษัทฯและบริษัทย่อยแสดงที่ดินและอาคารด้วยราคาที่ตีใหม่ ซึ่งราคาที่ตีใหม่นี้ได้ประเมินโดยผู้ประเมินราคาอิสระโดยใช้เกณฑ์ราคาตลาดสำหรับที่ดินและใช้เกณฑ์มูลค่าต้นทุนทดแทนสุทธิ (Depreciated Replacement Cost Approach) สำหรับอาคาร ซึ่งการประเมินมูลค่าดังกล่าวต้องอาศัยข้อสมมติฐานและการประมาณการบางประการ

นอกจากนี้ฝ่ายบริหารจำเป็นต้องสอบทานการด้อยค่าของที่ดิน อาคารและอุปกรณ์ในแต่ละช่วงเวลาและบันทึกขาดทุนจากการด้อยค่าหากคาดว่ามูลค่าที่คาดว่าจะได้รับคืนต่ำกว่ามูลค่าตามบัญชีของสินทรัพย์นั้น ในการนี้ฝ่ายบริหารจำเป็นต้องใช้ดุลยพินิจที่เกี่ยวข้องกับการคาดการณ์รายได้และค่าใช้จ่ายในอนาคตซึ่งเกี่ยวเนื่องกับสินทรัพย์นั้น

ค่าความนิยม
ในการบันทึกและวัดมูลค่าของค่าความนิยม ณ วันที่ได้มา ตลอดจนการทดสอบการด้อยค่าในภายหลัง ฝ่ายบริหารจำเป็นต้องประมาณการกระแสเงินสดที่คาดว่าจะได้รับในอนาคตจากสินทรัพย์ หรือ หน่วยของสินทรัพย์ที่ก่อให้เกิดเงินสด รวมทั้งการเลือกอัตราคิดลดที่เหมาะสมในการคำนวณหามูลค่าปัจจุบันของกระแสเงินสดนั้นๆ

ผลประโยชน์หลังออกจากงานของพนักงานตามโครงการผลประโยชน์และผลประโยชน์ระยะยาวอื่นของพนักงาน

หนี้สินตามโครงการผลประโยชน์หลังออกจากงานของพนักงานและตามโครงการผลประโยชน์ระยะยาวอื่นของพนักงานประมาณขึ้นตามหลักคณิตศาสตร์ประกันภัย ซึ่งต้องอาศัยข้อสมมติฐานต่างๆ ในการประมาณการนั้น เช่น อัตราคิดลด อัตราการขึ้นเงินเดือนในอนาคต อัตรามรณะ และอัตราการเปลี่ยนแปลงในจำนวนพนักงาน เป็นต้น

คดีฟ้องร้อง
บริษัทฯและบริษัทย่อยมีหนี้สินที่อาจจะเกิดขึ้นจากการถูกฟ้องร้องเรียกค่าเสียหาย ซึ่งฝ่ายบริหารของบริษัทฯและบริษัทย่อยได้ใช้ดุลยพินิจในการประเมินผลของคดีที่ถูกฟ้องร้องแล้วและเชื่อมั่นว่าจะไม่มีความเสียหายเกิดขึ้นจึงไม่ได้บันทึกประมาณการหนี้สินดังกล่าว ณ วันสิ้นรอบระยะเวลารายงาน

9. เงินสดและรายการเทียบเท่าเงินสด

(หน่วย : พันบาท)

	งบการเงินรวม			งบการเงินเฉพาะกิจการ		
	31 ธันวาคม 2554	31 ธันวาคม 2553	1 มกราคม 2553	31 ธันวาคม 2554	31 ธันวาคม 2553	1 มกราคม 2553
เงินสด	5,487	4,306	5,463	191	267	758
เงินฝากธนาคาร	473,510	2,017,088	622,444	25,962	1,396,982	34,838
รวม	**478,997**	**2,021,394**	**627,907**	**26,153**	**1,397,249**	**35,596**

ณ วันที่ 31 ธันวาคม 2554 เงินฝากออมทรัพย์และเงินฝากประจำ มีอัตราดอกเบี้ยระหว่างร้อยละ 0.25 ถึงร้อยละ 0.75 ต่อปี (31 ธันวาคม 2553: ร้อยละ 0.25 ถึงร้อยละ 0.80 ต่อปี และ 1 มกราคม 2553: ร้อยละ 0.25 ถึงร้อยละ 0.50 ต่อปี)

10. เงินฝากสถาบันการเงินที่มีภาระค้ำประกัน

ยอดคงเหลือนี้คือเงินฝากที่นำไปจำนำไว้กับสถาบันการเงินเพื่อเป็นหลักทรัพย์ค้ำประกันวงเงินการออกหนังสือค้ำประกันของธนาคารสำหรับบริษัทย่อยแห่งหนึ่ง

11. ลูกหนี้การค้าและลูกหนี้อื่น

(หน่วย : พันบาท)

	งบการเงินรวม			งบการเงินเฉพาะกิจการ		
	31 ธันวาคม 2554	31 ธันวาคม 2553 (ปรับปรุงใหม่)	1 มกราคม 2553 (ปรับปรุงใหม่)	31 ธันวาคม 2554	31 ธันวาคม 2553 (ปรับปรุงใหม่)	1 มกราคม 2553 (ปรับปรุงใหม่)
ลูกหนี้การค้า						
ลูกหนี้การค้ากิจการโรงแรม	216,974	292,076	393,912	2,720	8,227	82,317
หัก: ค่าเผื่อหนี้สงสัยจะสูญ	(6,566)	(14,299)	(23,184)	(103)	(1,759)	(3,217)
ลูกหนี้การค้ากิจการโรงแรม - สุทธิ	**210,408**	**277,777**	**370,728**	**2,617**	**6,468**	**79,100**
ลูกหนี้การค้าจากการจำหน่ายอสังหาริมทรัพย์						
- ลูกหนี้ค่างวดที่ถึงกำหนดชำระ	9,875	18,538	40,412	4,551	8,868	13,257
- มูลค่างานที่เสร็จแต่ยังไม่ถึงกำหนดชำระ	-	9,831	76,860	-	4,000	-
ส่วนของลูกหนี้การค้าระยะยาวที่ถึงกำหนดชำระในหนึ่งปี (หมายเหตุ 16)	64,989	75,616	84,356	14,935	18,845	24,349
รวม	**74,864**	**103,985**	**201,628**	**19,486**	**31,713**	**37,606**
หัก: ค่าเผื่อหนี้สงสัยจะสูญ						
- ลูกหนี้การค้าจากการจำหน่ายอสังหาริมทรัพย์	(3,433)	(5,228)	(31,396)	(180)	-	(12,611)
- ส่วนของลูกหนี้การค้าระยะยาวที่ถึงกำหนดชำระในหนึ่งปี (หมายเหตุ 16)	-	-	(10,206)	-	-	-
ลูกหนี้การค้าจากการจำหน่ายอสังหาริมทรัพย์ - สุทธิ	**71,431**	**98,757**	**160,026**	**19,306**	**31,713**	**24,995**
ลูกหนี้การค้ากิจการขายสิทธิการพักในที่พักตากอากาศ						
- ลูกหนี้ค่างวดที่ถึงกำหนดชำระ	19,275	32,398	34,195	-	-	-
ส่วนของลูกหนี้การค้าระยะยาวที่ถึงกำหนดชำระในหนึ่งปี (หมายเหตุ 16)	65,920	97,624	148,888	-	-	-
รวม	**85,195**	**130,022**	**183,083**	**-**	**-**	**-**
หัก: ค่าเผื่อหนี้สงสัยจะสูญ	(2,600)	(2,600)	(2,600)	-	-	-
ลูกหนี้การค้ากิจการขายสิทธิการพักในที่พักตากอากาศ - สุทธิ	**82,595**	**127,422**	**180,483**	**-**	**-**	**-**
รวมลูกหนี้การค้า - สุทธิ	**364,434**	**503,956**	**711,237**	**21,923**	**38,181**	**104,095**
ลูกหนี้อื่น						
ลูกหนี้อื่น	26,803	17,016	14,940	3,296	7,839	4,659
เงินล่วงหน้าจ่ายเจ้าหนี้และพนักงาน	60,120	45,295	51,365	3,654	9,015	2,929
สัญญาซื้อขายเงินตราต่างประเทศล่วงหน้า	-	16,127	25,699	-	-	21,632
ค่าสินไหมทดแทนจากการประกันภัยค้างรับ	224	26,655	511	-	-	-
ภาษีเงินได้และภาษีมูลค่าเพิ่มรอเรียกคืน	3,098	8,380	19,915	-	997	5,378
รายได้อื่นค้างรับ	4,750	2,391	4,280	2,960	1,987	1,674
ดอกเบี้ยค้างรับ	403	2,259	1,650	221	673	601
ค่าเช่าค้างรับ	33,994	-	-	33,994	-	-
รวมลูกหนี้อื่น	**129,392**	**118,123**	**118,360**	**44,125**	**20,511**	**36,873**
รวมลูกหนี้การค้าและลูกหนี้อื่น - สุทธิ	**493,826**	**622,079**	**829,597**	**66,048**	**58,692**	**140,968**

ยอดคงเหลือของลูกหนี้การค้ากิจการโรงแรม ณ วันที่ 31 ธันวาคม 2554 และ 2553 และ 1 มกราคม 2553 แยกตามอายุหนี้ที่คงค้างนับจากวันที่ในใบแจ้งหนี้ได้ดังนี้

(หน่วย : พันบาท)

	งบการเงินรวม			งบการเงินเฉพาะกิจการ		
	31 ธันวาคม 2554	31 ธันวาคม 2553	1 มกราคม 2553	31 ธันวาคม 2554	31 ธันวาคม 2553	1 มกราคม 2553
อายุหนี้ค้างชำระ						
ยังไม่ถึงกำหนดชำระ	110,064	115,505	231,257	1,060	2,587	63,600
ค้างชำระ						
น้อยกว่า 30 วัน	48,742	105,625	78,615	1,177	2,453	12,781
31 - 60 วัน	6,624	27,860	35,625	306	684	1,937
61 - 90 วัน	16,256	7,576	13,832	3	574	1,285
91 - 120 วัน	10,743	10,979	3,332	71	97	954
มากกว่า 120 วันขึ้นไป	24,545	24,531	31,251	103	1,832	1,760
รวม	216,974	292,076	393,912	2,720	8,227	82,317
หัก: ค่าเผื่อหนี้สงสัยจะสูญ	(6,566)	(14,299)	(23,184)	(103)	(1,759)	(3,217)
ลูกหนี้การค้ากิจการโรงแรม - สุทธิ	**210,408**	**277,777**	**370,728**	**2,617**	**6,468**	**79,100**

ยอดคงเหลือของลูกหนี้การค้าจากการจำหน่ายอสังหาริมทรัพย์ที่ค่างวดถึงกำหนดชำระ ณ วันที่ 31 ธันวาคม 2554 และ 2553 และ 1 มกราคม 2553 แยกตามอายุหนี้ที่คงค้างนับจากวันที่ถึงกำหนดชำระได้ดังนี้

(หน่วย : พันบาท)

	งบการเงินรวม			งบการเงินเฉพาะกิจการ		
	31 ธันวาคม 2554	31 ธันวาคม 2553 (ปรับปรุงใหม่)	1 มกราคม 2553 (ปรับปรุงใหม่)	31 ธันวาคม 2554	31 ธันวาคม 2553 (ปรับปรุงใหม่)	1 มกราคม 2553 (ปรับปรุงใหม่)
อายุหนี้ค้างชำระ						
ค้างชำระ						
น้อยกว่า 30 วัน	5,370	8,937	11,898	4,371	8,134	3,200
31 - 60 วัน	543	1,193	1,436	-	481	1,064
61 - 90 วัน	312	1,221	1,327	-	247	1,064
91 - 120 วัน	217	524	9,110	-	-	958
มากกว่า 120 วันขึ้นไป	3,433	6,663	16,641	180	6	6,971
รวม	9,875	18,538	40,412	4,551	8,868	13,257
หัก: ค่าเผื่อหนี้สงสัยจะสูญ	(3,433)	(5,228)	(31,396)	(180)	-	(12,611)
ลูกหนี้การค้าจากการจำหน่ายอสังหาริมทรัพย์ที่ค่างวดถึงกำหนดชำระ - สุทธิ	**6,442**	**13,310**	**9,016**	**4,371**	**8,868**	**646**

ยอดคงเหลือของลูกหนี้การค้ากิจการขายสิทธิการพักในที่พักตากอากาศที่ค่างวดถึงกำหนดชำระ ณ วันที่ 31 ธันวาคม 2554 และ 2553 และ 1 มกราคม 2553 แยกตามอายุหนี้ที่คงค้างนับจากวันที่ถึงกำหนดชำระได้ดังนี้

(หน่วย : พันบาท)

	งบการเงินรวม			งบการเงินเฉพาะกิจการ		
	31 ธันวาคม 2554	31 ธันวาคม 2553	1 มกราคม 2553	31 ธันวาคม 2554	31 ธันวาคม 2553	1 มกราคม 2553
อายุหนี้ค้างชำระ						
ค้างชำระ						
น้อยกว่า 30 วัน	9,208	17,938	11,530	-	-	-
31 - 60 วัน	2,001	1,842	2,312	-	-	-
61 - 90 วัน	1,077	1,499	2,339	-	-	-
91 - 120 วัน	652	1,169	1,719	-	-	-
มากกว่า 120 วันขึ้นไป	6,337	9,950	16,295	-	-	-
รวม	19,275	32,398	34,195	-	-	-
หัก: ค่าเผื่อหนี้สงสัยจะสูญ	(2,600)	(2,600)	(2,600)	-	-	-
ลูกหนี้การค้ากิจการขายสิทธิการพักในที่พักตากอากาศที่ค่างวดถึงกำหนดชำระ - สุทธิ	**16,675**	**29,798**	**31,595**	**-**	**-**	**-**

12. รายการธุรกิจกับกิจการที่เกี่ยวข้องกัน

ในระหว่างปี บริษัทฯ และบริษัทย่อยมีรายการธุรกิจที่สำคัญกับบุคคลหรือกิจการที่เกี่ยวข้องกัน รายการธุรกิจดังกล่าวเป็นไปตามเงื่อนไขทางการค้าและเกณฑ์ตามที่ตกลงกันระหว่างบริษัทฯ บริษัทย่อย และบุคคลหรือกิจการที่เกี่ยวข้องกันเหล่านี้ ซึ่งเป็นไปตามปกติธุรกิจโดยสามารถสรุปได้ดังนี้

(หน่วย : ล้านบาท)

	งบการเงินรวม		งบการเงินเฉพาะกิจการ		นโยบายกำหนดราคา
	2554	2553	2554	2553	
รายการธุรกิจกับบริษัทย่อย					
(ตัดออกจากงบการเงินรวมแล้ว)					
เบิกเงินเรียกเก็บแทนระหว่างรีสอร์ท	-	-	-	7	(4) ตามเกณฑ์ที่ตกลงร่วมกัน
คืนเงินเรียกเก็บแทนระหว่างรีสอร์ท	-	-	2	15	(4) ตามเกณฑ์ที่ตกลงร่วมกัน
ค่าบริการส่วนกลางที่พักอาศัยจ่าย	-	-	2	1	(5) ตามราคาตลาด
ค่าธรรมเนียมการค้ำประกันรับ	-	-	1	1	(6) ตามเกณฑ์ที่ตกลงร่วมกัน
ค่าธรรมเนียมการค้ำประกันจ่าย	-	-	6	2	(6) ตามเกณฑ์ที่ตกลงร่วมกัน
ดอกเบี้ยรับ	-	-	122	101	(9) ตามสัญญา
ดอกเบี้ยจ่าย	-	-	25	29	(9) ตามสัญญา
ค่าธรรมเนียมการจัดการรับ	-	-	2	-	(11) ตามสัญญา
ซื้อบัตรกำนัลแกลเลอรี่	-	-	2	2	(12) ตามเกณฑ์ที่ตกลงร่วมกัน
เบิกชดเชยค่าใช้จ่ายในการดำเนินงาน	-	-	58	19	(15) ตามเกณฑ์ที่ตกลงร่วมกัน
จ่ายชดเชยค่าใช้จ่ายในการดำเนินงาน	-	-	21	24	(15) ตามเกณฑ์ที่ตกลงร่วมกัน
ค่าเช่าและค่าบริการรับ	-	-	11	10	(16)(i), (iii) ตามสัญญา
ค่าเช่าและค่าบริการจ่าย	-	-	16	17	(16)(iv), (v), (vi), (xi) ตามสัญญา
ค่าบริการส่วนกลางของกิจการโรงแรมจ่าย	-	-	10	34	(18) ตามเกณฑ์ที่ตกลงร่วมกัน
เงินปันผลรับ	-	-	747	54	ตามที่ประกาศจ่าย
รายการธุรกิจกับบริษัทร่วม					
เบิกเงินเรียกเก็บแทนระหว่างรีสอร์ท	3	3	-	-	(4) ตามเกณฑ์ที่ตกลงร่วมกัน
เบิกเงินชดเชยค่าใช้จ่ายในการดำเนินงาน	5	3	3	-	(15) ตามเกณฑ์ที่ตกลงร่วมกัน
จ่ายเงินชดเชยค่าใช้จ่ายในการดำเนินงาน	1	2	-	-	(15) ตามเกณฑ์ที่ตกลงร่วมกัน
ค่าเช่าและค่าบริการจ่าย	1	1	-	-	(16)(i) ตามสัญญา
ขายสินค้า	-	3	-	-	(13)(ii) ตามเกณฑ์ที่ตกลงร่วมกัน
รายการธุรกิจกับบริษัทที่เกี่ยวข้องกัน					
ค่านายหน้ารับจากกิจการสปา	-	1	-	-	(2) ตามเกณฑ์ที่ตกลงร่วมกัน
ค่าธรรมเนียมบัตรเครดิตรับ	1	1	-	-	(3) ตามเกณฑ์ที่ตกลงร่วมกัน
คืนเงินเรียกเก็บแทนระหว่างรีสอร์ท	91	108	-	7	(4) ตามเกณฑ์ที่ตกลงร่วมกัน
ค่าธรรมเนียมการจัดการรับ	1	1	1	1	(1) ตามสัญญา
ค่าธรรมเนียมการจัดการจ่าย	164	155	-	6	(10), (19), (20) ตามสัญญา
ซื้อบัตรกำนัลสปา	7	7	2	2	(12) ตามเกณฑ์ที่ตกลงร่วมกัน
เบิกชดเชยค่าใช้จ่ายในการดำเนินงาน	57	75	5	14	(15) ตามเกณฑ์ที่ตกลงร่วมกัน
จ่ายชดเชยค่าใช้จ่ายในการดำเนินงาน	86	70	7	4	(15) ตามเกณฑ์ที่ตกลงร่วมกัน
ค่าเช่าและค่าบริการรับ	45	46	-	1	(16)(i), (ii), (iv), (vii), (viii), (ix) ตามสัญญา
ผลตอบแทนการให้เช่าหน่วยห้องพักในโรงแรม	4	4	-	-	(17) ตามสัญญา
ค่าบริการส่วนกลางของกิจการโรงแรมรับ	8	7	-	-	(18) ตามเกณฑ์ที่ตกลงร่วมกัน
ขายบัตรกำนัลแกลเลอรี่	10	5	-	-	(12) ตามเกณฑ์ที่ตกลงร่วมกัน
ขายสินค้า	67	46	-	-	(13)(i), (ii) ตามเกณฑ์ที่ตกลง**ร่วมกัน**
ค่าบริการสปาจ่าย	-	1	-	-	(7) ตามเกณฑ์ที่ตกลงร่วมกัน
ค่าอบรมพนักงานจ่าย	10	23	3	18	(14) ตามเกณฑ์ที่ตกลงร่วมกัน

(หน่วย : ล้านบาท)

	งบการเงินรวม		งบการเงินเฉพาะกิจการ		นโยบายกำหนดราคา
	2554	2553	2554	2553	
รายการธุรกิจกับผู้บริหารและกรรมการ					
ดอกเบี้ยรับ	3	4	2	3	(8) ตามสัญญา
ค่าเช่าจ่าย	1	-	-	-	16(x) ตามสัญญา
ขายอสังหาริมทรัพย์	-	36	-	-	ตามราคาตลาด
ยกเลิกการขายอสังหาริมทรัพย์	-	121	-	121	(21) ตามราคาตลาด

ลักษณะรายการ นโยบายการกำหนดราคาและสัญญาที่เกี่ยวข้องกับรายการดังกล่าวสามารถสรุปได้ดังนี้

(1) บริษัทฯได้รับค่าบริการการจัดการจากบริษัท บันยัน ทรี รีสอร์ท แอนด์ สปา (ไทยแลนด์) จำกัด เนื่องจากการให้บริการดำเนินการเกี่ยวกับสารสนเทศ การบริหารงานบุคคล และการบริการทำความสะอาด โดยมีอัตราค่าบริการเดือนละ 65,000 บาท และค่าบริการอินเตอร์เนต 300 บาทต่อคน

(2) ค่านายหน้าที่ ลากูน่า บีช รีสอร์ท (บริษัท ลากูน่า บีช คลับ จำกัด) และ เอ้าท์ทริกเกอร์ ลากูน่า ภูเก็ต รีสอร์ท แอนด์ วิลล่า (บริษัท ลากูน่า วิลเลจ จำกัด) ได้รับจากอังสนาสปา หรือบันยัน ทรี สปา เนื่องจากแขกของโรงแรมที่ไปใช้บริการที่สปา โดยสปาจ่ายค่านายหน้าเพื่อให้รีสอร์ทช่วยแนะนำแขกของโรงแรมให้ไปใช้บริการที่สปา ค่านายหน้ามีอัตราระหว่างร้อยละ 5 ถึงร้อยละ 10 ของรายได้สปา

(3) ค่าธรรมเนียมการรับชำระด้วยบัตรเครดิตเนื่องจากรายการรับชำระเงินแทนตามที่กล่าวในข้อ (4) ด้วยบัตรเครดิต ค่าธรรมเนียมดังกล่าวจะหักจากเงินที่รับแทน ดังนั้นจึงมีการเรียกเก็บค่าธรรมเนียมนี้ไปที่บริษัทที่รับรู้รายการนั้นเป็นรายได้ ในอัตราระหว่างร้อยละ 2 ถึงร้อยละ 4 ของรายได้โดยอ้างอิงค่าธรรมเนียมที่เรียกเก็บโดยบริษัทบัตรเครดิต

(4) การเรียกเก็บเงินแทนระหว่างรีสอร์ท เป็นรายการขายสินค้าและให้บริการแก่ลูกค้าในสถานที่ใดสถานที่หนึ่งในกลุ่มลากูน่า ภูเก็ต แต่ลูกค้าจะชำระรวมกัน ณ โรงแรมที่ลูกค้าพัก รายการดังกล่าวได้แก่ การรับประทานอาหารในภัตตาคาร ค่าบริการสนามกอล์ฟ ค่าบริการสปา และค่าซื้อสินค้าในร้านค้าของโรงแรม โดยโรงแรมที่ลูกค้าพักซึ่งรับชำระเงินแทนจะนำส่งเงินคืนให้กับกิจการที่ให้บริการนั้นโดยไม่คิดค่าดำเนินการ ยกเว้นการคิดค่าธรรมเนียมจากการรับชำระด้วยบัตรเครดิตตามที่กล่าวในข้อ (3) โรงแรมบันยัน ทรี กรุงเทพ และโรงแรมบันยัน ทรี ลิเจียง มีรายการเรียกเก็บเงินแทนด้วยเช่นกัน ส่วนใหญ่เป็นค่าบริการสปาและค่าซื้อสินค้าในร้านค้าของโรงแรม

(5) ค่าบำรุงรักษาและค่าบริการที่พักอาศัย ซึ่งบริษัท ลากูน่า แกรนด์ จำกัด เรียกเก็บจากการให้บริการด้านต่าง ๆ เช่น ค่าบริการทำความสะอาด สระว่ายน้ำ ค่าบริการทำสวน เป็นต้น สำหรับโครงการที่พักอาศัยใน ลากูน่า ภูเก็ต โดยคิดอัตราค่าบริการตามราคาตลาด

(6) ค่าธรรมเนียมการค้ำประกันระหว่างบริษัทในกลุ่มจากการนำสินทรัพย์ไปค้ำประกันเงินกู้ยืมธนาคารของบริษัทที่เกี่ยวข้องกันคิดค่าธรรมเนียมในอัตราร้อยละ 1 ของสัดส่วนของสินทรัพย์ที่นำไปค้ำประกันต่อวงเงินกู้ยืม

(7) บริษัท ลากูน่า ฮอลิเดย์ คลับ จำกัด ซื้อบัตรกำนัลสปาจาก บริษัท บันยัน ทรี รีสอร์ท แอนด์ สปา (ไทยแลนด์) จำกัด โดยได้รับส่วนลดร้อยละ 40 จากราคาตามใบแสดงราคาของสปา

(8) การให้ความช่วยเหลือทางด้านการเงินแก่พนักงานเพื่อซื้อที่พักอาศัยซึ่งพัฒนาโดยบริษัทฯหรือบริษัทย่อย บริษัทที่พนักงานสังกัดอยู่ให้สิทธิ์พนักงานกู้ได้ร้อยละ 10 ของราคาขายอสังหาริมทรัพย์ ซึ่งต้องจ่ายคืนภายใน 5 ปี โดยจ่ายชำระเงินต้นพร้อมดอกเบี้ยคืนเป็นรายเดือน นอกจากนี้ ร้อยละ 80 ของราคาขายจะจ่ายชำระต่อบริษัทผู้ขายอสังหาริมทรัพย์ทั้งจำนวนภายใน 5 ปี นับจากวันที่การก่อสร้างแล้วเสร็จ โดยเงินที่จ่ายให้ล่วงหน้าและเงินกู้จะคิดดอกเบี้ยในอัตราเท่ากับต้นทุนทางการเงินของกลุ่มบริษัทฯบวกร้อยละ 0.5 ต่อปี

(9) เงินให้กู้ยืมแก่บริษัทย่อยและระหว่างบริษัทในกลุ่ม เป็นเงินให้กู้ยืมที่ไม่มีหลักประกันในสกุลเงินบาท เงินให้กู้ยืมสกุลเงินบาทคิดดอกเบี้ยในอัตราเท่ากับต้นทุนทางการเงินของบริษัทผู้ให้กู้ (borrowing costs) (อ้างอิงตามอัตราดอกเบี้ยของธนาคารพาณิชย์) บวกร้อยละ 1.1 ต่อปี เงินให้กู้ยืมดังกล่าวมีกำหนดชำระคืนเมื่อทวงถาม อย่างไรก็ตามบริษัทเหล่านี้คาดว่าจะไม่เรียกคืนเงินกู้ยืมดังกล่าวในระยะเวลาอันสั้น ดังนั้นบริษัทฯจึงแสดงเงินให้กู้ยืม/กู้ยืมดังกล่าวเป็นสินทรัพย์/หนี้สินไม่หมุนเวียนในงบแสดงฐานะการเงิน

(10) ค่าธรรมเนียมการจัดการเป็นไปตามสัญญาตามที่กล่าวในหมายเหตุ 37 ซึ่งประกอบด้วยสัญญาสิทธิ์ สัญญาบริหารจัดการโรงแรม และสัญญาให้ความช่วยเหลือทางเทคนิค เงื่อนไขการคิดค่าธรรมเนียมเป็นดังนี้

ค่าสิทธิ์จ่ายให้ บริษัท บันยัน ทรี โฮเต็ล แอนด์ รีสอร์ท จำกัด สำหรับการใช้เครื่องหมายการค้าและสิทธิ์อื่นเกี่ยวข้องกับ "Banyan Tree" และ "Angsana"

(i) บันยัน ทรี ภูเก็ต (บริษัท ลากูน่า บันยัน ทรี จำกัด) จ่ายค่าสิทธิ์ร้อยละ 2 ของรายได้รวม

(ii) บันยัน ทรี กรุงเทพ (บริษัท ไทยวาพลาซ่า จำกัด) และ อังสนา ลากูน่า ภูเก็ต (บริษัท บางเทาแกรนด์ จำกัด) จ่ายค่าสิทธิ์ร้อยละ 3 ของรายได้รวม

(iii) บริษัท บันยัน ทรี แกลเลอรี่ (ประเทศไทย) จำกัด และบริษัท บันยัน ทรี แกลเลอรี่ สิงคโปร์ จำกัด จ่ายค่าสิทธิ์ร้อยละ 1 ของรายได้

ค่าสัญญาบริหารจัดการโรงแรมและสัญญาค่าบริการให้ความช่วยเหลือทางเทคนิคจ่ายให้ บริษัท บันยัน ทรี รีสอร์ท แอนด์ สปา (ไทยแลนด์) จำกัด

(iv) สัญญาให้ความช่วยเหลือทางเทคนิคของบันยัน ทรี ภูเก็ต มีค่าธรรมเนียมทางเทคนิค ร้อยละ 7.5 ของกำไรขั้นต้นจากการดำเนินงาน

(v) สัญญาให้ความช่วยเหลือทางเทคนิคในการดำเนินงานสนามกอล์ฟมีค่าธรรมเนียมทางเทคนิคร้อยละ 3 ของรายได้รวม และ incentive fee ร้อยละ 10 ของกำไรขั้นต้นจากการดำเนินงาน

(vi) สัญญาบริหารจัดการของโรงแรมบันยัน ทรี กรุงเทพ และโรงแรมอังสนา ลากูน่า ภูเก็ต มีค่าธรรมเนียมการจัดการร้อยละ 10 ของกำไรขั้นต้นจากการดำเนินงาน

(vii) นอกจากนี้เกี่ยวเนื่องกับสัญญาบริหารจัดการโรงแรมและสัญญาให้ความช่วยเหลือทางเทคนิคจะมีการปันส่วนค่าใช้จ่ายการตลาดส่วนกลาง ได้แก่ ค่าโฆษณาและส่งเสริมการขาย เงินเดือนฝ่ายขาย ค่าใช้จ่ายในการจองห้องพักและค่าใช้จ่ายของสำนักงานขายในต่างประเทศจากสำนักงานใหญ่ของกลุ่มบันยัน ทรี และ/หรือ กลุ่มอังสนาโดยคิดค่าบริการดังนี้

- ค่าใช้จ่ายการตลาดส่วนกลางคิดในอัตราร้อยละ 1.75 ของรายได้ของโรงแรมตามจริงบวกส่วนแบ่งต้นทุนการดำเนินงานของฝ่ายการตลาดของภูมิภาค (2553: ร้อยละ 3 ของงบประมาณรายได้ของโรงแรม)

- ค่าบริการในการจองห้องพักคิดในอัตราร้อยละ 1 ของรายได้ห้องพักบวก 12 เหรียญสหรัฐฯ (2553: 450 บาท) ต่อ 1 รายการ สำหรับการจองห้องพักผ่านผู้ให้บริการอื่น และไม่คิดค่าบริการ (2553: 400 บาท) ต่อ 1 รายการสำหรับการจองห้องพักโดยผ่านกลุ่มบันยัน ทรี หรือ กลุ่มอังสนา

ค่าธรรมเนียมการจัดการดังกล่าวเป็นไปตามเงื่อนไขทางธุรกิจโดยทั่วไป ค่าใช้จ่ายทางการตลาดส่วนกลางของ บันยัน ทรี ภูเก็ต บันยัน ทรี กรุงเทพ และอังสนา ลากูน่า ภูเก็ต จะเบิกชดเชยตามผลประโยชน์ที่แต่ละโรงแรมได้รับ ดังนั้นรายการดังกล่าวจึงเป็นไปตามเงื่อนไขทางการค้าทั่วไป

(11) บริษัทฯให้บริการบริหารโครงการก่อสร้าง โดยคิดค่าบริการในอัตราร้อยละ 5 ของต้นทุนจริงหรือประมาณการต้นทุนของโครงการ

(12) การซื้อบัตรกำนัลบันยัน ทรี สปาและบัตรกำนัลบันยัน ทรี แกลเลอรี่เพื่อเป็นสวัสดิการให้ผู้บริหาร บัตรกำนัลนี้จะจัดสรรให้กับผู้บริหารที่มีคุณสมบัติตามที่กำหนดเป็นประจำทุกปี และมีอายุ 1 ปี นับจากวันที่ออก โดยบัตรกำนัลกำหนดราคาตามมูลค่าหน้าบัตรกำนัล

(13) รายการเหล่านี้เกี่ยวกับ

(i) รายการขายสินค้าโดย บริษัท บันยัน ทรี แกลเลอรี่ (ประเทศไทย) จำกัด ให้กับบริษัทที่เกี่ยวข้องกันในราคาส่วนลดร้อยละ 15 ถึงร้อยละ 65 จากราคาขายปลีกขึ้นอยู่กับปริมาณการซื้อสินค้า

(ii) รายการขายของใช้สำหรับกิจการโรงแรมและกิจการสปาในปริมาณมาก โดยบริษัทที่ดำเนินกิจการแกลเลอรี่ให้แก่บริษัทที่เกี่ยวข้องกันในราคาต้นทุนบวกกำไรส่วนเพิ่มร้อยละ 25 ถึงร้อยละ 60

(14) ค่าอบรมพนักงานจ่ายให้แก่บริษัท บันยัน ทรี รีสอร์ท แอนด์ สปา (ไทยแลนด์) จำกัด จากการให้บริการส่วนกลางด้านสถานที่และหลักสูตรอบรมให้แก่พนักงาน ค่าใช้จ่ายในการจัดอบรมได้ปันส่วนให้แต่ละกิจการตามต้นทุนที่เกิดขึ้นจริง

(15) ค่าใช้จ่ายนี้เป็นค่าใช้จ่ายในการดำเนินงานที่เกิดขึ้นภายในกลุ่มบริษัทโดยจะเบิกชดเชยกับบริษัทที่เกี่ยวข้องตามต้นทุนที่เกิดขึ้นจริงโดยไม่คิดค่าดำเนินการ

(16) ค่าเช่าสำหรับการเช่าพื้นที่และที่ดิน สัญญาเช่ามีอายุไม่เกิน 3 ปี ยกเว้นบางสัญญาตามที่ระบุในข้อ 16(i)

(i) ค่าเช่าและค่าบริการในอัตราร้อยละ 5 ถึง ร้อยละ 10 ของรายได้ ขึ้นอยู่กับปัจจัยต่างๆ เช่น ที่ตั้ง ประมาณการยอดขาย อายุการเช่า ขนาดพื้นที่เช่าและลักษณะธุรกิจ

ผู้รับ	ผู้จ่าย	อายุสัญญาเช่า	สิ้นสุดสัญญา
BGL	BTRS(T)	30 ปี	พฤศจิกายน 2571
LBTL	BTRS(T)	10 ปี	ธันวาคม 2558
LRH	BTRS(T)	30 ปี	มีนาคม 2573 *

BGL : บริษัท บางเทาแกรนด์ จำกัด
BTRS(T) : บริษัท บันยัน ทรี รีสอร์ท แอนด์ สปา (ไทยแลนด์) จำกัด
LBTL : บริษัท ลากูน่า บันยัน ทรี จำกัด
* ยกเลิกในเดือนตุลาคม 2553 เนื่องจากการขายโรงแรม คุสิต ธานี ลากูน่า ภูเก็ต

(ii) รายได้ค่าบริการจากการให้เช่า บันยัน ทรี แมเนจเม้นท์ อคาเดมี ในอัตรา 125,000 บาทต่อเดือน

(iii) ค่าเช่าพื้นที่และค่าบริการในคาแนล วิลเลจ มีการเรียกเก็บค่าเช่าและค่าบริการที่เกี่ยวเนื่องตามอัตราเดียวกับราคาตลาด

(iv) ค่าเช่าและค่าบริการพื้นที่สำนักงานเรียกเก็บโดยบริษัท ไทยวาพลาซ่า จำกัด สำหรับค่าเช่าพื้นที่สำนักงานของอาคารไทยวา I และอาคารไทยวา II โดยมีการเรียกเก็บค่าเช่าและค่าบริการที่เกี่ยวเนื่องตามอัตราเดียวกับราคาตลาด

(v) ค่าเช่าที่ดินและทะเลสาบซึ่งเป็นที่ตั้งโรงแรมและกิจการที่เกี่ยวข้องกับโรงแรม มีอัตราเช่าต่อปีไร่ละ 113,908 บาท (2553: 108,484 บาท) และ 11,391 บาท (2553: 10,849 บาท) ตามลำดับ

(vi) ค่าเช่าเนื่องจากการใช้เต็นท์ที่ให้บริการโดย บริษัท ลากูน่าเซอร์วิส จำกัด ตามการใช้งานและราคาต่อหน่วยที่กำหนด

(vii) รายได้ค่าเช่าและค่าบริการสำหรับร้านค้าอังสนา ในโรงแรมมีอัตราค่าเช่าต่อเดือนตารางเมตรละ 1,300 บาท

(viii) ค่าเช่าที่ดินซึ่งเป็นที่ตั้งของสปามีอัตราค่าเช่า 0.7 ล้านบาท (2553: 0.6 ล้านบาท) ต่อปี

(ix) ค่าเช่าและค่าบริการพื้นที่สำนักงาน และห้องเก็บของของบันยัน ทรี สปา ในโรงแรม บันยัน ทรี ภูเก็ต มีอัตราค่าเช่าต่อเดือนตารางเมตรละ 1,105 บาท (2553: 1,052 บาท)

(x) ค่าเช่าอสังหาริมทรัพย์เพื่อใช้เป็นบ้านตัวอย่างของฝ่ายขายอสังหาริมทรัพย์ลากูน่า ในอัตรา 70,000 บาทต่อเดือน

(xi) ค่าเช่าพื้นที่เก็บของส่วนกลางมีอัตราค่าเช่าต่อเดือนตารางเมตรละ 300 บาท

(17) บริษัท เชียร์ โกลเดน จำกัด ได้รับผลตอบแทนเนื่องจากสัญญาการดำเนินงานในการบริหารหน่วยห้องพักในโรงแรม อังสนา รีสอร์ท แอนด์ สปา บนเกาะบินตัน ประเทศอินโดนีเซีย โดย ได้รับผลตอบแทนในอัตราร้อยละ 15 ต่อปีของเงินลงทุนในสิทธิการเช่า

(18) ค่าบริการของกิจการโรงแรมเป็นรายได้ของบริษัท ลากูน่าเซอร์วิส จำกัด จากการให้บริการส่วนกลางแก่กลุ่มธุรกิจต่างๆ ในลากูน่า ภูเก็ต โดยคิดค่าบริการในอัตราดังนี้

- ค่าน้ำ	:	ตามราคาต่อหน่วยที่กำหนดและปริมาณหน่วยที่ใช้
- ค่าซักรีด	:	ต้นทุนบวกอัตรากำไรส่วนเพิ่ม
- ค่าดูแลพื้นที่ส่วนกลาง ค่าขนส่ง	:	ตามต้นทุนที่เกิดขึ้นจริง
- ค่ารถรับส่งพนักงาน	:	ต้นทุนบวกอัตรากำไรส่วนเพิ่ม
- ค่าธรรมเนียมทางการตลาด	:	ร้อยละ 1 ของรายได้จากการดำเนินงานที่เกิดขึ้นจริงของแต่ละกิจการ (2553: ร้อยละ 1 ของงบประมาณรายได้)
- ค่าบริการชุมชน	:	ตามต้นทุนที่เกิดขึ้นจริง

(19) บริษัท บันยัน ทรี โฮเท็ล แอนด์ รีสอร์ท จำกัด ได้ให้บริการออกแบบสถาปัตย์และออกแบบภายใน โดยคิดค่าบริการจากต้นทุนการก่อสร้างตามอัตราก้าวหน้าของประเภทงานและประเภทของอาคาร ซึ่งสอดคล้องกับวิธีปฏิบัติในธุรกิจนี้และเป็นไปตามเงื่อนไขทางการค้าโดยทั่วไป

(20) บริษัท บันยัน ทรี โฮเท็ล แอนด์ รีสอร์ท จำกัด ได้ให้บริการด้านเทคนิคและคำปรึกษาในระหว่างก่อนเริ่มการก่อสร้าง และก่อนเริ่มดำเนินกิจการแก่โรงแรมอังสนา ลากูน่า ภูเก็ต โดยคิดค่าบริการ 0.5 ล้านเหรียญสหรัฐฯ

(21) รายการนี้เกี่ยวข้องกับบุคคลที่เกี่ยวข้องกันยกเลิกสัญญาขายอสังหาริมทรัพย์กับบริษัทฯ ซึ่งได้รับรู้รายได้ในปี 2550 บริษัทฯ ได้บันทึกขาดทุนจากการยกเลิกสัญญาขายในงบกำไรขาดทุน

บริษัทฯมีภาระผูกพันเนื่องจากการออกหนังสือค้ำประกันให้กับทางธนาคารเพื่อค้ำประกันวงเงินสินเชื่อต่าง ๆ ของบริษัทย่อยอื่น ๆ ดังต่อไปนี้

(หน่วย : ล้านบาท)

	31 ธันวาคม 2554	31 ธันวาคม 2553
วงเงินกู้ยืมระยะยาว	-	300
วงเงินเบิกเกินบัญชีและหนังสือค้ำประกันจากธนาคาร	106	106

บริษัทย่อยหลายแห่งมีภาระผูกพันเนื่องจากการออกหนังสือค้ำประกันให้กับทางธนาคารเพื่อค้ำประกันวงเงินสินเชื่อต่าง ๆ ของบริษัทฯ และบริษัทย่อย ดังต่อไปนี้

(หน่วย : ล้านบาท)

	31 ธันวาคม 2554	31 ธันวาคม 2553
วงเงินกู้ยืมระยะยาว	-	600
วงเงินกู้ยืมระยะสั้น	170	170
วงเงินเบิกเกินบัญชีและหนังสือค้ำประกันจากธนาคาร	10	10

ยอดคงค้างระหว่างบริษัทฯและกิจการที่เกี่ยวข้องกัน ณ วันที่ 31 ธันวาคม 2554 และ 2553 และ 1 มกราคม 2553 มีรายละเอียดดังนี้

(หน่วย : พันบาท)

	งบการเงินรวม			งบการเงินเฉพาะกิจการ		
	31 ธันวาคม 2554	31 ธันวาคม 2553	1 มกราคม 2553	31 ธันวาคม 2554	31 ธันวาคม 2553	1 มกราคม 2553
ลูกหนี้กิจการที่เกี่ยวข้องกัน						
บริษัทย่อย	-	-	-	114,432	62,624	88,500
บริษัทร่วม	4,457	9,108	22,698	-	-	-
บริษัทที่เกี่ยวข้องกัน (มีผู้ถือหุ้นร่วมกัน)	44,272	64,117	70,695	10,588	5,083	5,250
รวมลูกหนี้กิจการที่เกี่ยวข้องกัน	**48,729**	**73,225**	**93,393**	**125,020**	**67,707**	**93,750**
เจ้าหนี้กิจการที่เกี่ยวข้องกัน						
บริษัทย่อย	-	-	-	5,850	8,899	13,891
บริษัทร่วม	109	-	3,811	-	-	-
บริษัทที่เกี่ยวข้องกัน (มีผู้ถือหุ้นร่วมกัน)	75,946	92,183	98,119	4,914	23,577	4,342
รวมเจ้าหนี้กิจการที่เกี่ยวข้องกัน	**76,055**	**92,183**	**101,930**	**10,764**	**32,476**	**18,233**

เงินให้กู้ยืมแก่บริษัทย่อยและพนักงานและเงินกู้ยืมระยะยาวจากบริษัทย่อย

ยอดคงค้างของเงินให้กู้ยืมและเงินกู้ยืม ระหว่างบริษัทฯ พนักงานและกิจการที่เกี่ยวข้องกัน ณ วันที่ 31 ธันวาคม 2554 และ 2553 และ 1 มกราคม 2553 และการเคลื่อนไหวของเงินให้กู้ยืมและเงินกู้ยืมดังกล่าวมีรายละเอียดดังนี้

(หน่วย : พันบาท)

	งบการเงินเฉพาะกิจการ			
	31 ธันวาคม 2553	กู้เพิ่ม	จ่ายชำระคืน	31 ธันวาคม 2554
บริษัท ลากูน่า (3) จำกัด	1,120	500	(1,620)	-
บริษัท ลากูน่า บันยัน ทรี จำกัด	1,017,850	405,450	(523,000)	900,300
บริษัท ลากูน่า ฮอลิเดย์ คลับ จำกัด	190,850	131,700	(137,170)	185,380
บริษัท ลากูน่า เลคส์ จำกัด	416,701	24,300	-	441,001
บริษัท ทีคับบลิวอาร์ โฮลดิ้งส์ จำกัด	608,170	1,068,720	(1,375,220)	301,670
บริษัท ลากูน่า แกรนด์ จำกัด	-	3,980	(3,980)	-
รวม	**2,234,691**	**1,634,650**	**(2,040,990)**	**1,828,351**

(หน่วย : พันบาท)

	งบการเงินเฉพาะกิจการ			
	1 มกราคม 2553	กู้เพิ่ม	จ่ายชำระคืน	31 ธันวาคม 2553
บริษัท ลากูน่า (3) จำกัด	3,220	400	(2,500)	1,120
บริษัท ลากูน่า บันยัน ทรี จำกัด	841,350	593,000	(416,500)	1,017,850
บริษัท ลากูน่า ฮอลิเดย์ คลับ จำกัด	123,550	138,900	(71,600)	190,850
บริษัท ลากูน่า เลคส์ จำกัด	416,701	-	-	416,701
บริษัท ทีคับบลิวอาร์ โฮลดิ้งส์ จำกัด	1,023,670	803,200	(1,218,700)	608,170
รวม	**2,408,491**	**1,535,500**	**(1,709,300)**	**2,234,691**

เงินให้กู้ยืมระยะยาวแก่พนักงาน

(หน่วย : พันบาท)

พนักงานของบริษัท	งบการเงินรวม		
	31 ธันวาคม 2553	จ่ายชำระคืน	31 ธันวาคม 2554
บริษัท ลากูน่า รีสอร์ท แอนด์ โฮเท็ล จำกัด (มหาชน)	7,390	(5,670)	1,720
บริษัท ลากูน่า บันยัน ทรี จำกัด	1,756	(1,756)	-
บริษัท ลากูน่า แกรนด์ จำกัด	2,887	(1,788)	1,099
บริษัท ลากูน่า ฮอลิเดย์ คลับ จำกัด	2,180	(2,180)	-
บริษัท ลากูน่าเซอร์วิส จำกัด	1,526	(1,526)	-
รวม	**15,739**	**(12,920)**	**2,819**

(หน่วย : พันบาท)

พนักงานของบริษัท	งบการเงินรวม		
	1 มกราคม 2553	จ่ายชำระคืน	31 ธันวาคม 2553
บริษัท ลากูน่า รีสอร์ท แอนด์ โฮเท็ล จำกัด (มหาชน)	11,682	(4,292)	7,390
บริษัท ลากูน่า บันยัน ทรี จำกัด	3,823	(2,067)	1,756
บริษัท ลากูน่า แกรนด์ จำกัด	4,216	(1,329)	2,887
บริษัท ลากูน่า ฮอลิเดย์ คลับ จำกัด	3,171	(991)	2,180
บริษัท ลากูน่าเซอร์วิส จำกัด	2,220	(694)	1,526
รวม	**25,112**	**(9,373)**	**15,739**

(หน่วย : พันบาท)

พนักงานของบริษัท	งบการเงินเฉพาะกิจการ		
	31 ธันวาคม 2553	จ่ายชำระคืน	31 ธันวาคม 2554
บริษัท ลากูน่า รีสอร์ท แอนด์ โฮเท็ล จำกัด (มหาชน)	7,390	(5,670)	1,720

(หน่วย : พันบาท)

พนักงานของบริษัท	งบการเงินเฉพาะกิจการ		
	1 มกราคม 2553	จ่ายชำระคืน	31 ธันวาคม 2553
บริษัท ลากูน่า รีสอร์ท แอนด์ โฮเท็ล จำกัด (มหาชน)	11,682	(4,292)	7,390

เงินให้กู้ยืมระยะยาวแก่พนักงานเป็นไปตามหลักเกณฑ์การให้กู้ยืมแก่พนักงานของกลุ่มบริษัทที่ให้แก่พนักงานในการซื้อที่พักอาศัย โดยคิดดอกเบี้ยในอัตราต้นทุนของเงินทุนของกลุ่มบริษัทบวกร้อยละ 0.5 และมีกำหนดจ่ายคืนภายใน 5 ปี นับจากวันที่เบิกเงินกู้

เงินกู้ยืมระยะยาวจากบริษัทย่อย

(หน่วย : พันบาท)

	งบการเงินเฉพาะกิจการ			
	31 ธันวาคม 2553	กู้เพิ่ม	จ่ายชำระคืน	31 ธันวาคม 2554
บริษัท ลากูน่า แกรนด์ จำกัด	798,940	388,100	(1,175,840)	11,200
บริษัท ทีดับบลิวอาร์ โฮลดิ้งส์ จำกัด	-	175,550	(175,550)	-
รวม	**798,940**	**563,650**	**(1,351,390)**	**11,200**

(หน่วย : พันบาท)

	งบการเงินเฉพาะกิจการ			
	1 มกราคม 2553	กู้เพิ่ม	จ่ายชำระคืน	31 ธันวาคม 2553
บริษัท ลากูน่า แกรนด์ จำกัด	881,140	561,300	(643,500)	798,940

ค่าตอบแทนกรรมการและผู้บริหาร

ในระหว่างปีสิ้นสุดวันที่ 31 ธันวาคม 2554 และ 2553 บริษัทฯและบริษัทย่อยมีค่าใช้จ่ายสำหรับผลประโยชน์พนักงานของกรรมการและผู้บริหาร ดังต่อไปนี้

(หน่วย : พันบาท)

	งบการเงินรวม		งบการเงินเฉพาะกิจการ	
	2554	2553	2554	2553
ผลประโยชน์ระยะสั้น	93,999	114,892	75,190	85,741
ผลประโยชน์หลังออกจากงาน	1,422	1,324	768	718
ผลประโยชน์ระยะยาวอื่น	1	26	21	19
รวม	**95,422**	**116,242**	**75,979**	**86,478**

ภาระค้ำประกันกับกิจการที่เกี่ยวข้องกัน

บริษัทฯมีภาระจากการค้ำประกันให้กับกิจการที่เกี่ยวข้องกันตามที่กล่าวไว้ในหมายเหตุประกอบงบการเงินข้อ 38 ข)

13. สินค้าคงเหลือ

(หน่วย : พันบาท)

	งบการเงินรวม								
	ราคาทุน			รายการปรับลดราคาทุนให้เป็นมูลค่าสุทธิที่จะได้รับ			สินค้าคงเหลือ-สุทธิ		
	31 ธันวาคม 2554	31 ธันวาคม 2553	1 มกราคม 2553	31 ธันวาคม 2554	31 ธันวาคม 2553	1 มกราคม 2553	31 ธันวาคม 2554	31 ธันวาคม 2553	1 มกราคม 2553
อาหารและเครื่องดื่ม	25,187	24,105	33,783	-	-	-	25,187	24,105	33,783
สินค้าสำเร็จรูปและวัสดุสิ้นเปลือง	122,957	125,620	118,441	(3,304)	(4,298)	(4,591)	119,653	121,322	113,850
รวม	**148,144**	**149,725**	**152,224**	**(3,304)**	**(4,298)**	**(4,591)**	**144,840**	**145,427**	**147,633**

(หน่วย : พันบาท)

	งบการเงินเฉพาะกิจการ								
	ราคาทุน			รายการปรับลดราคาทุนให้เป็นมูลค่าสุทธิที่จะได้รับ			สินค้าคงเหลือ-สุทธิ		
	31 ธันวาคม 2554	31 ธันวาคม 2553	1 มกราคม 2553	31 ธันวาคม 2554	31 ธันวาคม 2553	1 มกราคม 2553	31 ธันวาคม 2554	31 ธันวาคม 2553	1 มกราคม 2553
อาหารและเครื่องดื่ม	55	51	5,810	-	-	-	55	51	5,810
สินค้าสำเร็จรูปและวัสดุสิ้นเปลือง	169	936	8,502	-	-	-	169	936	8,502
รวม	**224**	**987**	**14,312**	**-**	**-**	**-**	**224**	**987**	**14,312**

14. ต้นทุนการพัฒนาอสังหาริมทรัพย์

(หน่วย : พันบาท)

	งบการเงินรวม			งบการเงินเฉพาะกิจการ		
	31 ธันวาคม 2554	31 ธันวาคม 2553 (ปรับปรุงใหม่)	1 มกราคม 2553 (ปรับปรุงใหม่)	31 ธันวาคม 2554	31 ธันวาคม 2553 (ปรับปรุงใหม่)	1 มกราคม 2553 (ปรับปรุงใหม่)
อสังหาริมทรัพย์เพื่อขายสิทธิการพักในที่พักตากอากาศ	473,504	486,272	464,973	-	-	-
อาคารที่สร้างเสร็จแล้ว	1,006,688	1,184,213	972,091	269,807	322,160	275,896
ที่ดิน	699,583	700,428	4,637	3,997	4,226	3,759
สิทธิการเช่าที่ดิน	44,041	44,041	9,000	-	-	-
อสังหาริมทรัพย์ระหว่างก่อสร้าง	499,056	448,769	629,390	2,283	2,283	2,852
	2,722,872	2,863,723	2,080,091	276,087	328,669	282,507
หัก: ค่าเผื่อการลดลงของมูลค่าตลาดของอสังหาริมทรัพย์ระหว่างก่อสร้าง	(91,418)	(91,418)	(91,418)	-	-	-
ต้นทุนการพัฒนาอสังหาริมทรัพย์ - สุทธิ	**2,631,454**	**2,772,305**	**1,988,673**	**276,087**	**328,669**	**282,507**

ในปี 2553 บริษัทย่อยมีการโอนที่ดินรอการพัฒนาไปเป็นต้นทุนการพัฒนาอสังหาริมทรัพย์เป็นจำนวน 696 ล้านบาท (1 มกราคม 2553: 2 ล้านบาท) เนื่องจากฝ่ายบริหารวางแผนพัฒนาเป็นหน่วยอสังหาริมทรัพย์เพื่อขาย

บริษัทย่อยได้นำต้นทุนการพัฒนาอสังหาริมทรัพย์จำนวน 328 ล้านบาท (31 ธันวาคม 2553: 313 ล้านบาท, 1 มกราคม 2553:167 ล้านบาท) ไปจำนองเพื่อเป็นหลักประกันวงเงินสินเชื่อที่ได้รับจากสถาบันการเงิน

15. สินทรัพย์หมุนเวียนอื่น

(หน่วย : พันบาท)

	งบการเงินรวม			งบการเงินเฉพาะกิจการ		
	31 ธันวาคม 2554	31 ธันวาคม 2553	1 มกราคม 2553	31 ธันวาคม 2554	31 ธันวาคม 2553	1 มกราคม 2553
ภาษีมูลค่าเพิ่ม	60,663	28,149	39,534	5,574	4,145	5,561
ค่าใช้จ่ายล่วงหน้าและภาษีเงินได้หัก ณ ที่จ่าย	72,053	58,025	52,412	6,803	2,695	7,498
รวม	**132,716**	**86,174**	**91,946**	**12,377**	**6,840**	**13,059**

16. ลูกหนี้การค้าระยะยาว

ลูกหนี้การค้าระยะยาวประกอบด้วย

16.1 เงินให้กู้ยืมชนิดมีหลักประกันแก่ลูกค้าจากการขายอสังหาริมทรัพย์ในสกุลเงินเหรียญสหรัฐอเมริกา ซึ่งมีอัตราดอกเบี้ยเท่ากับ Singapore Inter Bank Offered Rate (SIBOR) บวกร้อยละ 5.0 ต่อปี เงินให้กู้ยืมนี้มีกำหนดเวลาระหว่าง 5 ปี ถึง 15 ปี

16.2 ลูกหนี้ผ่อนชำระจากการขายอสังหาริมทรัพย์ ซึ่งมีอัตราดอกเบี้ยร้อยละ 7.0 ถึงร้อยละ 12.0, ร้อยละ MLR บวกร้อยละ 0.5 ถึงร้อยละ 1 และ ต้นทุนของเงินทุนของกลุ่มบริษัทบวกร้อยละ 0.5 ต่อปี โดยมีระยะเวลาผ่อนชำระ 3 ถึง 15 ปี

16.3 ลูกหนี้ผ่อนชำระจากการขายสิทธิการพักในที่พักตากอากาศ ซึ่งมีอัตราดอกเบี้ยร้อยละ 7.5 ถึงร้อยละ 9.0 ต่อปี โดยมีระยะเวลาผ่อนชำระ 2 ถึง 5 ปี

ลูกหนี้การค้าระยะยาวมีกำหนดชำระดังนี้

(หน่วย : พันบาท)

	งบการเงินรวม								
	31 ธันวาคม 2554			31 ธันวาคม 2553 (ปรับปรุงใหม่)			1 มกราคม 2553 (ปรับปรุงใหม่)		
	ลูกหนี้ เงินให้กู้ยืม	ลูกหนี้ ผ่อนชำระ	รวม	ลูกหนี้ เงินให้กู้ยืม	ลูกหนี้ ผ่อนชำระ	รวม	ลูกหนี้ เงินให้กู้ยืม	ลูกหนี้ ผ่อนชำระ	รวม
ลูกหนี้การค้าระยะยาวส่วนที่ถึงกำหนดชำระภายใน 1 ปี	-	130,909	130,909	1,063	172,177	173,240	3,973	229,271	233,244
ลูกหนี้การค้าระยะยาว	-	173,032	173,032	-	230,877	230,877	1,610	303,250	304,860
รวม	-	303,941	303,941	1,063	403,054	404,117	5,583	532,521	538,104
หัก: ค่าเผื่อหนี้สงสัยจะสูญ	-	-	-	-	-	-	-	(10,206)	(10,206)
สุทธิ	**-**	**303,941**	**303,941**	**1,063**	**403,054**	**404,117**	**5,583**	**522,315**	**527,898**
ขายอสังหาริมทรัพย์									
ภายใน 1 ปี (หมายเหตุ 11)	-	64,989	64,989	1,063	74,553	75,616	3,973	80,383	84,356
มากกว่า 1 ปี ถึง 5 ปี	-	108,535	108,535	-	135,519	135,519	1,610	104,391	106,001
มากกว่า 5 ปี	-	19,933	19,933	-	31,430	31,430	-	105,514	105,514
ลูกหนี้การค้าระยะยาว - ขายอสังหาริมทรัพย์	-	193,457	193,457	1,063	241,502	242,565	5,583	290,288	295,871
ขายสิทธิการพักในที่พักตากอากาศ									
ภายใน 1 ปี (หมายเหตุ 11)	-	65,920	65,920	-	97,624	97,624	-	148,888	148,888
มากกว่า 1 ปี ถึง 5 ปี	-	44,564	44,564	-	63,928	63,928	-	93,345	93,345
ลูกหนี้การค้าระยะยาว - ขายสิทธิการพักในที่พักตากอากาศ	-	110,484	110,484	-	161,552	161,552	-	242,233	242,233
รวม	-	303,941	303,941	1,063	403,054	404,117	5,583	532,521	538,104
หัก:ค่าเผื่อหนี้สงสัยจะสูญ (หมายเหตุ 11)	-	-	-	-	-	-	-	(10,206)	(10,206)
สุทธิ	**-**	**303,941**	**303,941**	**1,063**	**403,054**	**404,117**	**5,583**	**522,315**	**527,898**

(หน่วย : พันบาท)

	งบการเงินเฉพาะกิจการ								
	31 ธันวาคม 2554			31 ธันวาคม 2553 (ปรับปรุงใหม่)			1 มกราคม 2553 (ปรับปรุงใหม่)		
	ลูกหนี้ เงินให้กู้ยืม	ลูกหนี้ ผ่อนชำระ	รวม	ลูกหนี้ เงินให้กู้ยืม	ลูกหนี้ ผ่อนชำระ	รวม	ลูกหนี้ เงินให้กู้ยืม	ลูกหนี้ ผ่อนชำระ	รวม
ลูกหนี้การค้าระยะยาวส่วนที่ถึงกำหนดชำระภายใน 1 ปี	-	14,935	14,935	-	18,845	18,845	-	24,349	24,349
ลูกหนี้การค้าระยะยาว	-	34,859	34,859	-	43,316	43,316	-	144,286	144,286
รวม	**-**	**49,794**	**49,794**	**-**	**62,161**	**62,161**	**-**	**168,635**	**168,635**
ขายอสังหาริมทรัพย์									
ภายใน 1 ปี (หมายเหตุ 11)	-	14,935	14,935	-	18,845	18,845	-	24,349	24,349
มากกว่า 1 ปี ถึง 5 ปี	-	30,934	30,934	-	36,733	36,733	-	38,772	38,772
มากกว่า 5 ปี	-	3,925	3,925	-	6,583	6,583	-	105,514	105,514
ลูกหนี้การค้าระยะยาว - ขายอสังหาริมทรัพย์	**-**	**49,794**	**49,794**	**-**	**62,161**	**62,161**	**-**	**168,635**	**168,635**

17. เงินลงทุนในบริษัทย่อย

เงินลงทุนในบริษัทย่อยตามที่แสดงอยู่ในงบการเงินเฉพาะกิจการ มีรายละเอียดดังต่อไปนี้

ชื่อบริษัท	ทุนเรียกชำระแล้ว			สัดส่วนเงินลงทุน			ราคาทุน			เงินปันผลรับระหว่างปี		
	31 ธันวาคม 2554	31 ธันวาคม 2553	1 มกราคม 2553	31 ธันวาคม 2554	31 ธันวาคม 2553	1 มกราคม 2553	31 ธันวาคม 2554	31 ธันวาคม 2553	1 มกราคม 2553	31 ธันวาคม 2554	31 ธันวาคม 2553	1 มกราคม 2553
	ล้านบาท	ล้านบาท	ล้านบาท	ร้อยละ	ร้อยละ	ร้อยละ	ล้านบาท	ล้านบาท	ล้านบาท	ล้านบาท	ล้านบาท	ล้านบาท
บริษัทย่อยที่บริษัทฯถือหุ้นโดยตรง												
บริษัท บันยัน ทรี แกลเลอรี่ (สิงคโปร์) จำกัด	0.43 ล้านเหรียญสิงคโปร์	0.43 ล้านเหรียญสิงคโปร์	0.43 ล้านเหรียญสิงคโปร์	51	51	51	4.0	4.0	4.0	-	22.6	-
บริษัท บันยัน ทรี แกลเลอรี่ (ประเทศไทย) จำกัด	7.8	7.8	7.8	51	51	51	4.0	4.0	4.0	-	31.6	-
บริษัท ลากูน่า บันยัน ทรี จำกัด (1)	500.0	500.0	500.0	100	100	100	835.1	835.1	835.1	-	-	-
บริษัท ลากูน่า บีช คลับ จำกัด (2)	-	200.0	200.0	-	60	60	-	85.0	85.0	17.1	-	3.3
บริษัท ลากูน่า ฮอลิเดย์ คลับ จำกัด	330.0	330.0	330.0	100	100	100	330.0	330.0	330.0	-	-	-
บริษัท ลากูน่า แกรนด์ จำกัด	1,000.0	1,000.0	1,000.0	100	100	100	914.4	914.4	914.4	417.6	-	208.8
บริษัท ลากูน่า เลคส์ จำกัด	1.0	1.0	1.0	95	95	95	0.9	0.9	0.9	-	-	-
บริษัท ลากูน่าเซอร์วิส จำกัด (3)	90.5	90.5	90.5	72.9	89.2	89.2	22.4	22.4	22.4	-	-	-
บริษัท ลากูน่า (3) จำกัด	0.1	0.1	0.1	100	100	100	47.8	46.4	46.4	-	-	5.0
บริษัท ทีคับบลิวอาร์ โฮลดิ้งส์ จำกัด	1,250.0	1,250.0	1,250.0	100	100	100	1,250.0	1,250.0	1,250.0	312.5	-	412.5
บริษัทย่อยที่ถือผ่าน บริษัท ทีคับบลิวอาร์ โฮลดิ้งส์ จำกัด												
บริษัท ลากูน่า เอ็กซ์เคอร์ชั่น จำกัด	8.0	8.0	8.0	49	49	49	-	-	-	-	-	-
บริษัท ลากูน่า วิลเลจ จำกัด	6.0	6.0	6.0	100	100	100	-	-	-	-	-	-
บริษัท แม่จันทร์พร็อพเพอร์ตี้ จำกัด	232.3	232.3	232.3	100	100	100	-	-	-	-	-	-
บริษัท ปายสะมาค ดิเวลลอปเมนท์ จำกัด	28.4	28.4	28.4	100	100	100	-	-	-	-	-	-
บริษัท ภูเก็ต รีสอร์ท ดีเวลลอปเมนต์ จำกัด	41.4	41.4	41.4	100	100	100	-	-	-	-	-	-
บริษัท เอวีซี อินโดนีเซีย จำกัด	0.7 ล้านเหรียญสหรัฐอเมริกา	0.7 ล้านเหรียญสหรัฐอเมริกา	0.7 ล้านเหรียญสหรัฐอเมริกา	100	100	100	-	-	-	-	-	-
บริษัท ถลางพัฒนา จำกัด	251.0	251.0	251.0	50	50	50	-	-	-	-	-	-
บริษัท ไทยวาพลาซ่า จำกัด	2,250.0	2,250.0	2,250.0	100	100	100	-	-	-	-	-	-
บริษัท ไทยวาทาวเวอร์ จำกัด	455.0	455.0	455.0	100	100	100	-	-	-	-	-	-
บริษัท ไทยวาทาวเวอร์ (2) จำกัด	21.0	21.0	21.0	100	100	100	-	-	-	-	-	-
บริษัท ทวิน วอเตอร์ส ดีเวลล็อปเมนท์ จำกัด	214.4	214.4	214.4	100	100	100	-	-	-	-	-	-

ชื่อบริษัท	ทุนเรียกชำระแล้ว			สัดส่วนเงินลงทุน			ราคาทุน			เงินปันผลรับระหว่างปี		
	31 ธันวาคม 2554	31 ธันวาคม 2553	1 มกราคม 2553	31 ธันวาคม 2554	31 ธันวาคม 2553	1 มกราคม 2553	31 ธันวาคม 2554	31 ธันวาคม 2553	1 มกราคม 2553	31 ธันวาคม 2554	31 ธันวาคม 2553	1 มกราคม 2553
	ล้านบาท	ล้านบาท	ล้านบาท	ร้อยละ	ร้อยละ	ร้อยละ	ล้านบาท	ล้านบาท	ล้านบาท	ล้านบาท	ล้านบาท	ล้านบาท
บริษัทย่อยที่ถือผ่าน บริษัท ลากูน่า แกรนด์ จำกัด												
บริษัท บางเทา (1) จำกัด	20.9	20.9	20.9	100	100	100	-	-	-	-	-	-
บริษัท บางเทา (2) จำกัด	19.1	19.1	19.1	100	100	100	-	-	-	-	-	-
บริษัท บางเทา (3) จำกัด	7.8	7.8	7.8	100	100	100	-	-	-	-	-	-
บริษัท บางเทา (4) จำกัด	14.6	14.6	14.6	100	100	100	-	-	-	-	-	-
บริษัท บางเทา ดีเวลลอปเมนท์ จำกัด	80.0	80.0	80.0	100	100	100	-	-	-	-	-	-
บริษัท บางเทาแกรนด์ จำกัด	1,546.0	1,546.0	1,546.0	100	100	100	-	-	-	-	-	-
บริษัท ลากูน่าเซ็นทรัล จำกัด	1.0	1.0	1.0	85	85	85	-	-	-	-	-	-
บริษัทย่อยที่ถือผ่าน บริษัท บันยันทรี แกลเลอรี่ สิงคโปร์ จำกัด												
บริษัท ลิเจียง บันยัน ทรี แกลเลอรี่ เทรดดิ้ง จำกัด	75 พันเหรียญสหรัฐอเมริกา	75 พันเหรียญสหรัฐอเมริกา	75 พันเหรียญสหรัฐอเมริกา	51	51	51	-	-	-	-	-	-
บริษัทย่อยที่ถือผ่าน บริษัท ลากูน่า บีช คลับ จำกัด												
บริษัท ลากูน่า (1) จำกัด	-	15.0	15.0	-	60	60	-	-	-	-	-	-
บริษัทย่อยที่ถือผ่าน บริษัท ลากูน่า ฮอลิเดย์ คลับ จำกัด												
บริษัท เชียร์ โกลเดน จำกัด	-	-	-	100	100	100	-	-	-	-	-	-
รวมเงินลงทุนในบริษัทย่อย							3,408.6	3,492.2	3,492.2	747.2	54.2	629.6

(1) บริษัท ลากูน่า บันยัน ทรี จำกัด ถือหุ้นโดยบริษัทฯ ร้อยละ 49 และถือผ่านบริษัท ทีดับบลิวอาร์ โฮลดิ้งส์ จำกัด ร้อยละ 51

(2) บริษัท ลากูน่า บีช คลับ จำกัด ถือหุ้นโดยบริษัทฯ ร้อยละ 10 และถือผ่านบริษัท ทีดับบลิวอาร์ โฮลดิ้งส์ จำกัด ร้อยละ 50 จนถึงวันที่ 10 พฤษภาคม 2554

(3) บริษัท ลากูน่าเซอร์วิส จำกัด ถือหุ้นโดยบริษัทฯ และบริษัทย่อย 2 บริษัท

บริษัทฯและบริษัทย่อยมีสัดส่วนการถือหุ้นในบริษัท ลากูน่า บีช คลับ จำกัด ในอัตราร้อยละ 60 อย่างไรก็ตาม จะทำการบันทึกส่วนได้เสียในอัตราร้อยละ 50 เพื่อให้เป็นไปตามสัดส่วนการแบ่งกำไรตามข้อบังคับของบริษัทย่อยดังกล่าว

บริษัทย่อยมีสัดส่วนการถือหุ้นในบริษัท ลากูน่า เอ็กซ์เคอร์ชั่น จำกัด ในอัตราร้อยละ 49 อย่างไรก็ตาม บริษัทย่อยบันทึกส่วนได้เสียในอัตราร้อยละ 100 ของกำไรหลังจากหักเงินปันผลร้อยละ 15 ของมูลค่าที่ตราไว้ของหุ้นบุริมสิทธิชนิดสะสมเงินปันผล เพื่อให้เป็นไปตามสัดส่วนการแบ่งกำไรตามข้อบังคับของบริษัทย่อยดังกล่าว

ณ วันที่ 1 มกราคม 2553 บริษัทฯ ได้จำนำใบหุ้นในบริษัท ไทยวาพลาซ่า จำกัด จำนวน 10,188,203 หุ้น กับธนาคารแห่งหนึ่งเพื่อค้ำประกันเงินกู้ยืมระยะยาวของบริษัทฯ ใบหุ้นดังกล่าวได้ถูกไถ่ถอนจากการจำนำแล้วเมื่อวันที่ 29 มิถุนายน 2553

ในระหว่างปี 2553 ถึง 2554 มีรายการสำคัญเกี่ยวกับเงินลงทุนในบริษัทย่อยดังต่อไปนี้

(ก) เมื่อวันที่ 22 กุมภาพันธ์ 2554 ที่ประชุมคณะกรรมการของบริษัทฯและบริษัท ทีดับบลิวอาร์ โฮลดิ้ง จำกัด (บริษัทย่อย) ได้อนุมัติให้ขายบริษัท ลากูน่า บีช คลับ จำกัด ซึ่งบริษัทฯและบริษัทย่อยถือหุ้นในสัดส่วนร้อยละ 60 หรือ 1,200,000 หุ้น ให้แก่บริษัท ลากูน่า ภูเก็ต คลับ จำกัด ในราคาประมาณ 724 ล้านบาท อาร์เอชไอ กรุ๊ป พีทีอี ลิมิเต็ด ผู้ร่วมทุนกับบริษัทฯ ในบริษัท ลากูน่า บีช คลับ จำกัด ได้ขายหุ้นทั้งหมดของตนที่ถือครองในบริษัท ลากูน่า บีช คลับ จำกัด พร้อมกับบริษัทฯ และบริษัทย่อย ดังนั้นหุ้นทั้งหมดในบริษัท ลากูน่า บีช คลับ จำกัด ได้ถูกขายให้แก่ ผู้ซื้อภายใต้สัญญาซื้อขายหุ้นฉบับเดียวกัน การขายหุ้นภายใต้สัญญาดังกล่าวได้เสร็จสมบูรณ์แล้วในวันที่ 10 พฤษภาคม 2554 จึงเป็นผลให้บริษัท ลากูน่า บีช คลับ จำกัด และบริษัท ลากูน่า (1) จำกัด ซึ่งเป็นบริษัทย่อยที่ถือหุ้นโดยบริษัท ลากูน่า บีช คลับ จำกัด ทั้งหมดสิ้นสภาพการเป็นบริษัทย่อยของบริษัทฯ บริษัทฯ และบริษัทย่อยได้บันทึกกำไรจากการขายดังกล่าวจำนวน 45 ล้านบาทในงบกำไรขาดทุนรวม และ 34 ล้านบาทในงบกำไรขาดทุนเฉพาะกิจการ สินทรัพย์สุทธิของบริษัท ลากูน่า บีช คลับ จำกัด และบริษัท ลากูน่า (1) จำกัด ณ วันที่ 10 พฤษภาคม 2554 ได้กล่าวไว้ในหมายเหตุประกอบงบการเงินข้อ 2

(ข) เมื่อวันที่ 14 กรกฎาคม 2554 บริษัทฯได้ทำการซื้อหุ้นของบริษัท ลากูน่า (3) จำกัด จากบริษัทย่อยจำนวน 4 หุ้น ด้วยมูลค่าสุทธิตามบัญชี 1 ล้านบาท อย่างไรก็ตาม รายการดังกล่าวไม่กระทบต่อสัดส่วนการถือหุ้นในงบการเงินรวม

(ค) ค่าความนิยม

(หน่วย : พันบาท)

	งบการเงินรวม		
	31 ธันวาคม 2554	31 ธันวาคม 2553	1 มกราคม 2553
ค่าความนิยมจากการซื้อบริษัทย่อย:			
บริษัท ไทยวาพลาซ่า จำกัด	30,376	30,376	30,376
บริษัท ลากูน่า บีช คลับ จำกัด	-	4,188	4,188
บริษัท ลากูน่า บันยัน ทรี จำกัด	350,928	350,928	350,928
รวม	**381,304**	**385,492**	**385,492**

18. เงินลงทุนในบริษัทร่วม

18.1 รายละเอียดของบริษัทร่วม

(หน่วย : พันบาท)

ชื่อบริษัท	งบการเงินรวม										
	ลักษณะธุรกิจ	จัดตั้งขึ้นในประเทศ	สัดส่วนเงินลงทุน			ราคาทุน			มูลค่าตามบัญชีตามวิธีส่วนได้เสีย		
			31 ธันวาคม 2554 ร้อยละ	31 ธันวาคม 2553 ร้อยละ	1 มกราคม 2553 ร้อยละ	31 ธันวาคม 2554	31 ธันวาคม 2553	1 มกราคม 2553	31 ธันวาคม 2554	31 ธันวาคม 2553 (ปรับปรุงใหม่)	1 มกราคม 2553 (ปรับปรุงใหม่)
บริษัท โอนเร็ป โปรเจ็ก เซอร์วิส จำกัด	หยุดดำเนินกิจการ	สิงคโปร์	-	50	50	-	18,109	18,109	-	-	-
บริษัท ลิเจียง บันยัน ทรี โฮเท็ล จำกัด	ธุรกิจโรงแรมและพัฒนาอสังหาริมทรัพย์	สาธารณรัฐประชาชนจีน	49	49	49	348,414	348,414	348,414	534,049	335,560	377,908
บริษัท ทรอปิคอล รีสอร์ท จำกัด	ธุรกิจลงทุน	ฮ่องกง	26	26	26	17,673	17,673	17,673			
หัก: ค่าเผื่อการด้อยค่าในเงินลงทุน						(17,673)	(17,673)	(17,673)			
						-	-	-	-	-	-
เงินลงทุนในบริษัทร่วม - สุทธิ						**348,414**	**366,523**	**366,523**	**534,049**	**335,560**	**377,908**

บริษัท โอนเร็ป โปรเจ็ก เซอร์วิส จำกัด ซึ่งถือหุ้นโดยบริษัท ทีคับบลิวอาร์ โฮลดิ้งส์ จำกัด จดทะเบียนที่ประเทศสิงคโปร์ ณ ปัจจุบัน บริษัทนี้ได้หยุดดำเนินกิจการ

บริษัท ลิเจียง บันยัน ทรี โฮเท็ล จำกัด ซึ่งถือหุ้นโดยบริษัท ลากูน่า บันยันทรี จำกัด จดทะเบียนที่ประเทศสาธารณรัฐประชาชนจีน และดำเนินธุรกิจโรงแรมและพัฒนาอสังหาริมทรัพย์

บริษัท ทรอปิคอล รีสอร์ท จำกัด ซึ่งถือหุ้นโดยบริษัท ทีคับบลิวอาร์ โฮลดิงส์ จำกัด และบริษัท ลากูน่า บันยัน ทรี จำกัด จดทะเบียนที่ฮ่องกงและดำเนินธุรกิจลงทุนในบริษัทอื่น เมื่อวันที่ 28 เมษายน 2554 บริษัท ลากูน่า บันยัน ทรี จำกัดได้ทำการซื้อหุ้นของบริษัท ทรอปิคอล รีสอร์ท จำกัดจากบริษัท ทีคับบลิวอาร์ โฮลดิ้งส์ จำกัดด้วยมูลค่าสุทธิตามบัญชี 62 ล้านบาท อย่างไรก็ตาม รายการดังกล่าวไม่กระทบต่อสัดส่วนการถือหุ้นในงบการเงินรวม

18.2 ส่วนแบ่งกำไร (ขาดทุน)

ในระหว่างปี บริษัทย่อยรับรู้ส่วนแบ่งกำไร (ขาดทุน) จากเงินลงทุนในบริษัทร่วมในงบการเงินรวมดังนี้

(หน่วย : พันบาท)

ชื่อบริษัท	งบการเงินรวม	
	ส่วนแบ่งกำไร (ขาดทุน) จากเงินลงทุนในบริษัทร่วมในระหว่างปี	
	2554	2553
บริษัท ลิเจียง บันยัน ทรี โฮเท็ล จำกัด	174,335	(15,381)

18.3 ข้อมูลทางการเงินโดยสรุปของบริษัทร่วม
ข้อมูลทางการเงินตามที่แสดงอยู่ในงบการเงินของบริษัทร่วมโดยสรุปมีดังนี้

(หน่วย : ล้านบาท)

ชื่อบริษัท	ทุนเรียกชำระ ณ วันที่			สินทรัพย์รวม ณ วันที่			หนี้สินรวม ณ วันที่			รายได้รวมสำหรับปีสิ้นสุดวันที่			กำไร (ขาดทุน) สำหรับปีสิ้นสุดวันที่		
	31 ธันวาคม 2554	31 ธันวาคม 2553	1 มกราคม 2553	31 ธันวาคม 2554	31 ธันวาคม 2553	1 มกราคม 2553	31 ธันวาคม 2554	31 ธันวาคม 2553	1 มกราคม 2553	31 ธันวาคม 2554	31 ธันวาคม 2553	1 มกราคม 2553	31 ธันวาคม 2554	31 ธันวาคม 2553	1 มกราคม 2553
บริษัท โอนเร็ป โปรเจ็ก เซอร์วิส จำกัด	2 ล้านเหรียญสิงคโปร์	2 ล้านเหรียญสิงคโปร์	2 ล้านเหรียญสิงคโปร์	-	-	-	-	11	11	-	-	-	-	(0.1)	(0.1)
บริษัท ลิเจียง บันยัน ทรี โฮเท็ล จำกัด	18.4 ล้านเหรียญสหรัฐอเมริกา	18.4 ล้านเหรียญสหรัฐอเมริกา	18.4 ล้านเหรียญสหรัฐอเมริกา	2,279	2,037	2,329	1,195	1,337	1,497	880	392	385	335	(46)	5
บริษัท ทรอปิคอล รีสอร์ท จำกัด	21 ล้านเหรียญสหรัฐอเมริกา	21 ล้านเหรียญสหรัฐอเมริกา	21 ล้านเหรียญสหรัฐอเมริกา	1,746	1,121	1,338	1,932	1,577	1,662	533	447	514	(210)	(141)	(89)

มูลค่าเงินลงทุนในบริษัทร่วมตามวิธีส่วนได้เสียคำนวณจากงบการเงินที่จัดทำขึ้นโดยฝ่ายบริหารและไม่ได้ตรวจสอบโดยผู้สอบบัญชีของบริษัทดังกล่าว

18.4 บริษัทย่อยมีเงินลงทุนในบริษัท โอนเร็ป โปรเจ็ก เซอร์วิส จำกัด และ บริษัท ทรอปิคอล รีสอร์ท จำกัดซึ่งบริษัทย่อยได้รับรู้ส่วนแบ่งผลขาดทุนจากเงินลงทุนในบริษัทร่วมดังกล่าวจนมูลค่าตามบัญชีตามวิธีส่วนได้เสียเท่ากับศูนย์ บริษัทย่อยได้หยุดรับรู้ส่วนแบ่งผลขาดทุนจากเงินลงทุนในบริษัทร่วมเนื่องจากบริษัทย่อยไม่ได้มีภาระผูกพันตามกฎหมายหรือทางพฤตินัยที่ต้องจ่ายเงินเพื่อชำระภาระผูกพันของบริษัทร่วมดังกล่าว

19. เงินลงทุนระยะยาวอื่น

(หน่วย : พันบาท)

	งบการเงินรวม			งบการเงินเฉพาะกิจการ		
	31 ธันวาคม 2554	31 ธันวาคม 2553	1 มกราคม 2553	31 ธันวาคม 2554	31 ธันวาคม 2553	1 มกราคม 2553
เงินลงทุนในหลักทรัพย์เผื่อขาย						
บริษัท ยูนิเวอร์แซล สตาร์ช จำกัด (มหาชน)	50,830	50,830	50,830	30,316	23,850	23,850
หัก: ค่าเผื่อการด้อยค่าของเงินลงทุน	(50,830)	(50,830)	(50,830)	(30,316)	(23,850)	(23,850)
รวมเงินลงทุนในหลักทรัพย์เผื่อขาย - สุทธิ	-	-	-	-	-	-
เงินลงทุนในบริษัทอื่น						
บริษัท ไบเบค อินเวสท์เมนท์ จำกัด	188,425	188,425	188,425	-	-	-
บันยัน ทรี อินโคไซน่า โฮสปิทัลลิตี้ ฟันด์ แอลพี	130,525	91,555	43,798	-	-	-
รวมเงินลงทุนในบริษัทอื่น	**318,950**	**279,980**	**232,223**	-	-	-
รวมเงินลงทุนระยะยาวอื่น - สุทธิ	**318,950**	**279,980**	**232,223**	-	-	-

เมื่อวันที่ 28 เมษายน 2554 บริษัทฯ ได้ทำการซื้อหุ้นของบริษัท ยูนิเวอร์แซล สตาร์ช จำกัด (มหาชน) จากบริษัท ทีดับบลิวอาร์ โฮลดิ้งส์ จำกัด (บริษัทย่อย) จำนวน 4,825,406 หุ้น ด้วยมูลค่าสุทธิตามบัญชี 6 ล้านบาท สัดส่วนการถือหุ้นของบริษัทฯ ในบริษัทยูนิเวอร์แซล สตาร์ช จำกัด (มหาชน) เท่ากับ ร้อยละ 16.27 ของหุ้นทุนที่ออกและชำระเต็มมูลค่าแล้ว อย่างไรก็ตาม รายการดังกล่าวไม่กระทบต่อสัดส่วนการถือหุ้นในงบการเงินรวม

20. อสังหาริมทรัพย์เพื่อการลงทุน

(หน่วย : พันบาท)

	งบการเงินรวม								
	31 ธันวาคม 2554			31 ธันวาคม 2553			1 มกราคม 2553		
	ที่ดิน	อาคาร	รวม	ที่ดิน	อาคาร	รวม	ที่ดิน	อาคาร	รวม
ยอดคงเหลือต้นปี	-	-	-	-	-	-	-	-	-
โอนจากที่ดินรอการพัฒนา	117,111	-	117,111	-	-	-	-	-	-
โอนจากที่ดิน อาคารและอุปกรณ์	-	618,340	618,340	-	-	-	-	-	-
ปรับปรุงมูลค่ายุติธรรมต้นปี	42,189	-	42,189	-	-	-	-	-	-
ผลกำไรสุทธิจากการตีราคาเป็นมูลค่ายุติธรรม	-	22,700	22,700	-	-	-	-	-	-
ยอดคงเหลือปลายปี	**159,300**	**641,040**	**800,340**	**-**	**-**	**-**	**-**	**-**	**-**

(หน่วย : พันบาท)

	งบการเงินเฉพาะกิจการ								
	31 ธันวาคม 2554			31 ธันวาคม 2553			1 มกราคม 2553		
	ที่ดิน	อาคาร	รวม	ที่ดิน	อาคาร	รวม	ที่ดิน	อาคาร	รวม
ยอดคงเหลือต้นปี	-	-	-	-	-	-	-	-	-
โอนจากที่ดินรอการพัฒนา	31,040	-	31,040	-	-	-	-	-	-
โอนจากที่ดิน อาคารและอุปกรณ์	-	20,145	20,145	-	-	-	-	-	-
ปรับปรุงมูลค่ายุติธรรมต้นปี	31,498	-	31,498	-	-	-	-	-	-
ผลขาดทุนสุทธิจากการตีราคาเป็นมูลค่ายุติธรรม	-	(1,105)	(1,105)	-	-	-	-	-	-
ยอดคงเหลือปลายปี	**62,538**	**19,040**	**81,578**	**-**	**-**	**-**	**-**	**-**	**-**

มูลค่ายุติธรรมของอสังหาริมทรัพย์ประเมินโดยผู้ประเมินราคาอิสระ เกณฑ์ที่ใช้ประเมินราคาสินทรัพย์มีดังนี้
- ที่ดินประเมินราคาโดยใช้เกณฑ์ราคาตลาด (Fair Market Approach)
- อาคารประเมินราคาโดยใช้เกณฑ์มูลค่าต้นทุนทดแทนสุทธิ (Depreciated Replacement Cost Approach)
- ห้องในอาคารสำนักงานประเมินราคาโดยใช้เกณฑ์มูลค่าคงเหลือ (Residual Value Approach)

ณ วันที่ 31 ธันวาคม 2554 บริษัทฯและบริษัทย่อยได้นำอสังหาริมทรัพย์เพื่อการลงทุนมูลค่าสุทธิตามบัญชีจำนวนประมาณ 622 ล้านบาท (งบการเงินเฉพาะกิจการฯ: ไม่มี) ไปค้ำประกันวงเงินสินเชื่อที่ได้รับจากธนาคารพาณิชย์

21. ที่ดิน อาคารและอุปกรณ์
งบการเงินรวม
สินทรัพย์ตามราคาทุน

(หน่วย : พันบาท)

	ที่ดินและส่วนปรับปรุงที่ดิน	อาคาร	เครื่องตกแต่งติดตั้งและอุปกรณ์	อุปกรณ์ดำเนินงานและอุปกรณ์สำนักงาน	ยอดรวมสินทรัพย์โรงแรม	อาคารและหอพักพนักงาน	สนามกอล์ฟ	งานตกแต่งภายนอก	เครื่องตกแต่งติดตั้งและอุปกรณ์	ยานพาหนะ	งานระหว่างก่อสร้าง	รวม
ราคาทุน												
ณ วันที่ 31 ธันวาคม 2553	2,048,715	4,696,319	3,594,636	227,159	10,566,829	602,421	284,069	38,633	512,430	187,986	77,440	12,269,808
ซื้อเพิ่ม	-	75,941	79,069	26,221	181,231	942	75	450	11,506	8,873	418,203	621,280
จำหน่ายโรงแรมลากูน่า บีช รีสอร์ท	(519,791)	(617,947)	(404,984)	(66,354)	(1,609,076)	-	-	-	-	(1,452)	(110)	(1,610,638)
จำหน่ายและตัดจำหน่าย	(1,240)	-	(35,696)	(5,309)	(42,245)	(618)	-	-	(7,213)	(3,810)	(1,905)	(55,791)
โอนเข้า/โอนออก	-	2,995	14,782	1,745	19,522	39	-	445	993	5,368	(26,367)	-
โอนเป็นอสังหาริมทรัพย์เพื่อการลงทุน	-	-	-	-	-	(402,083)	-	-	(4,006)	-	-	(406,089)
ปรับปรุง	-	63	68	230	361	-	-	-	1,529	(34)	(561)	1,295
ณ วันที่ 31 ธันวาคม 2554	1,527,684	4,157,371	3,247,875	183,692	9,116,622	200,701	284,144	39,528	515,239	196,931	466,700	10,819,865
ค่าเสื่อมราคาสะสม												
ณ วันที่ 31 ธันวาคม 2553	(284)	(1,236,271)	(2,909,401)	(150,011)	(4,295,967)	(215,891)	(283,871)	(12,093)	(390,506)	(141,283)	-	(5,339,611)
ค่าเสื่อมราคาสำหรับปี	(85)	(89,414)	(141,048)	(22,094)	(252,641)	(5,545)	(133)	(2,515)	(34,303)	(22,640)	-	(317,777)
จำหน่ายโรงแรมลากูน่า บีช รีสอร์ท	-	219,292	352,656	54,260	626,208	-	-	-	-	1,131	-	627,339
จำหน่ายและตัดจำหน่าย	-	-	33,175	5,007	38,182	168	-	-	6,482	3,420	-	48,252
โอนเป็นอสังหาริมทรัพย์เพื่อการลงทุน	-	-	-	-	-	161,147	-	-	3,614	-	-	164,761
ปรับปรุง	-	-	(14)	(36)	(50)	(51)	-	-	(678)	-	-	(779)
ณ วันที่ 31 ธันวาคม 2554	(369)	(1,106,393)	(2,664,632)	(112,874)	(3,884,268)	(60,172)	(284,004)	(14,608)	(415,391)	(159,372)	-	(4,817,815)
ค่าเผื่อการด้อยค่า												
ณ วันที่ 31 ธันวาคม 2553	-	-	-	-	-	(12,877)	-	(5,193)	(102)	-	-	(18,172)
โอนเป็นอสังหาริมทรัพย์เพื่อการลงทุน	-	-	-	-	-	568	-	-	-	-	-	568
ณ วันที่ 31 ธันวาคม 2554	-	-	-	-	-	(12,309)	-	(5,193)	(102)	-	-	(17,604)
มูลค่าสุทธิ - ราคาทุน												
ณ วันที่ 31 ธันวาคม 2553	2,048,431	3,460,048	685,235	77,148	6,270,862	373,653	198	21,347	121,822	46,703	77,440	6,912,025
ณ วันที่ 31 ธันวาคม 2554	1,527,315	3,050,978	583,243	70,818	5,232,354	128,220	140	19,727	99,746	37,559	466,700	5,984,446

งบการเงินรวม (ต่อ)
สินทรัพย์ตามราคาที่ตีใหม่

(หน่วย : พันบาท)

	ที่ดินและส่วนปรับปรุงที่ดิน	อาคาร	เครื่องตกแต่งติดตั้งและอุปกรณ์	อุปกรณ์ดำเนินงานและอุปกรณ์สำนักงาน	ยอดรวมสินทรัพย์โรงแรม	อาคารและหอพักพนักงาน	สนามกอล์ฟ	งานตกแต่งภายนอก	เครื่องตกแต่งติดตั้งและอุปกรณ์	ยานพาหนะ	งานระหว่างก่อสร้าง	รวม
ส่วนที่ตีราคาเพิ่ม												
ณ วันที่ 31 ธันวาคม 2553	7,359,985	145,003	-	-	7,504,988	381,876	-	-	-	-	-	7,886,864
โอนกลับส่วนเกินทุนจากการตีราคาสำหรับการขายโรงแรม ลากูน่า บีช รีสอร์ท	(330,175)	(68,816)	-	-	(398,991)	-	-	-	-	-	-	(398,991)
โอนเป็นอสังหาริมทรัพย์เพื่อการลงทุน	-	-	-	-	-	(377,581)	-	-	-	-	-	(377,581)
ณ วันที่ 31 ธันวาคม 2554	7,029,810	76,187	-	-	7,105,997	4,295	-	-	-	-	-	7,110,292
ค่าเสื่อมราคาสะสม												
ณ วันที่ 31 ธันวาคม 2553	-	(104,074)	-	-	(104,074)	(1,575)	-	-	-	-	-	(105,649)
ค่าเสื่อมราคาสำหรับส่วนที่ตีราคาเพิ่ม	-	(5,361)	-	-	(5,361)	(89)	-	-	-	-	-	(5,450)
โอนกลับส่วนเกินทุนจากการตีราคาสำหรับการขายโรงแรม ลากูน่า บีช รีสอร์ท	-	44,593	-	-	44,593	-	-	-	-	-	-	44,593
ปรับปรุง	-	(1,649)	-	-	(1,649)	-	-	-	-	-	-	(1,649)
ณ วันที่ 31 ธันวาคม 2554	-	(66,491)	-	-	(66,491)	(1,664)	-	-	-	-	-	(68,155)
มูลค่าสุทธิ - ส่วนที่ตีเพิ่ม												
ณ วันที่ 31 ธันวาคม 2553	7,359,985	40,929	-	-	7,400,914	380,301	-	-	-	-	-	7,781,215
ณ วันที่ 31 ธันวาคม 2554	7,029,810	9,696	-	-	7,039,506	2,631	-	-	-	-	-	7,042,137
ที่ดิน อาคารและอุปกรณ์ - สุทธิ												
ณ วันที่ 31 ธันวาคม 2553	9,408,416	3,500,977	685,235	77,148	13,671,776	753,954	198	21,347	121,822	46,703	77,440	14,693,240
ณ วันที่ 31 ธันวาคม 2554	8,557,125	3,060,674	583,243	70,818	12,271,860	130,851	140	19,727	99,746	37,559	466,700	13,026,583
ค่าเสื่อมราคาที่รวมอยู่ในงบกำไรขาดทุน												
2553												433,829
2554												317,777

งบการเงินรวม (ต่อ)
สินทรัพย์ตามราคาทุน

(หน่วย : พันบาท)

	ที่ดินและส่วนปรับปรุงที่ดิน	อาคาร	เครื่องตกแต่งติดตั้งและอุปกรณ์	อุปกรณ์ดำเนินงานและอุปกรณ์สำนักงาน	ยอดรวมสินทรัพย์โรงแรม	อาคารและหอพักพนักงาน	สนามกอล์ฟ	งานตกแต่งภายนอก	เครื่องตกแต่งติดตั้งและอุปกรณ์	ยานพาหนะ	งานระหว่างก่อสร้าง	รวม
ราคาทุน												
ณ วันที่ 31 ธันวาคม 2552	2,095,637	4,942,648	4,037,793	331,411	11,407,489	596,924	284,069	22,842	470,752	192,419	84,441	13,058,936
ซื้อเพิ่ม	-	1,855	41,098	18,569	61,522	3,070	-	218	17,348	6,629	118,263	207,050
จำหน่ายโรงแรมคุสิตธานี ลากูน่า ภูเก็ต	(46,922)	(279,841)	(443,659)	(100,104)	(870,526)	-	-	-	-	(6,578)	-	(877,104)
จำหน่ายและตัดจำหน่าย	-	148	(87,216)	(16,335)	(103,403)	-	-	-	(3,252)	(4,414)	(13,657)	(124,726)
โอนเข้า/โอนออก	-	31,510	41,417	818	73,745	-	-	15,573	22,924	-	(112,242)	-
ปรับปรุง	-	-	5,204	(7,199)	(1,995)	2,427	-	-	4,658	(70)	635	5,655
ณ วันที่ 31 ธันวาคม 2553	2,048,715	4,696,320	3,594,637	227,160	10,566,832	602,421	284,069	38,633	512,430	187,986	77,440	12,269,811
ค่าเสื่อมราคาสะสม												
ณ วันที่ 31 ธันวาคม 2552	(23,828)	(1,225,991)	(3,097,323)	(226,172)	(4,573,314)	(203,171)	(283,691)	(10,491)	(351,792)	(128,415)	-	(5,550,874)
ค่าเสื่อมราคาสำหรับปี	(114)	(110,289)	(219,485)	(31,230)	(361,118)	(11,741)	(180)	(1,602)	(36,213)	(23,086)	-	(433,940)
จำหน่ายโรงแรมคุสิตธานี ลากูน่า ภูเก็ต	23,658	100,075	321,095	91,409	536,237	-	-	-	-	6,395	-	542,632
จำหน่ายและตัดจำหน่าย	-	(67)	93,294	8,906	102,133	-	-	-	2,175	3,768	-	108,076
ปรับปรุง	-	-	(6,983)	7,075	92	(979)	-	-	(4,676)	55	-	(5,508)
ณ วันที่ 31 ธันวาคม 2553	(284)	(1,236,272)	(2,909,402)	(150,012)	(4,295,970)	(215,891)	(283,871)	(12,093)	(390,506)	(141,283)	-	(5,339,614)
ค่าเผื่อการด้อยค่า												
ณ วันที่ 31 ธันวาคม 2552	-	-	-	-	-	(4,953)	-	(5,193)	(102)	-	-	(10,248)
ปรับปรุงค่าเสื่อมราคาสำหรับสินทรัพย์ด้อยค่า	-	-	-	-	-	111	-	-	-	-	-	111
เพิ่มขึ้นระหว่างปี	-	-	-	-	-	(8,035)	-	-	-	-	-	(8,035)
ณ วันที่ 31 ธันวาคม 2553	-	-	-	-	-	(12,877)	-	(5,193)	(102)	-	-	(18,172)
มูลค่าสุทธิ - ราคาทุน												
ณ วันที่ 31 ธันวาคม 2552	2,071,809	3,716,657	940,470	105,239	6,834,175	388,800	378	7,158	118,858	64,004	84,441	7,497,814
ณ วันที่ 31 ธันวาคม 2553	2,048,431	3,460,048	685,235	77,148	6,270,862	373,653	198	21,347	121,822	46,703	77,440	6,912,025

งบการเงินรวม (ต่อ)
สินทรัพย์ตามราคาที่ตีใหม่

(หน่วย : พันบาท)

	ที่ดินและส่วนปรับปรุงที่ดิน	อาคาร	เครื่องตกแต่งติดตั้งและอุปกรณ์	อุปกรณ์ดำเนินงานและอุปกรณ์สำนักงาน	ยอดรวมสินทรัพย์โรงแรม	อาคารและหอพักพนักงาน	สนามกอล์ฟ	งานตกแต่งภายนอก	เครื่องตกแต่งติดตั้งและอุปกรณ์	ยานพาหนะ	งานระหว่างก่อสร้าง	รวม
ส่วนที่ตีราคาเพิ่ม												
ณ วันที่ 31 ธันวาคม 2552	7,074,694	620,495	-	-	7,695,189	623,290	-	(116)	44,960	-	-	8,363,323
ตีราคาสินทรัพย์เพิ่ม	873,842	52,630	-	-	926,472	5,972	-	-	-	-	-	932,444
โอนกลับส่วนเกินทุนจากการตีราคาสำหรับการขายโรงแรม คุสิตธานี ลากูน่า ภูเก็ต	(527,106)	(282,493)	-	-	(809,599)	-	-	-	-	-	-	(809,599)
ปรับปรุง	-	-	-	-	-	4,604	-	116	-	-	-	4,720
โอนกลับส่วนเกินทุนจากการตีราคาสินทรัพย์	(61,445)	(245,629)	-	-	(307,074)	(251,990)	-	-	(44,960)	-	-	(604,024)
ณ วันที่ 31 ธันวาคม 2553	7,359,985	145,003	-	-	7,504,988	381,876	-	-	-	-	-	7,886,864
ค่าเสื่อมราคาสะสม												
ณ วันที่ 31 ธันวาคม 2552	-	(257,144)	-	-	(257,144)	(19,103)	-	116	(17,206)	-	-	(293,337)
ตีราคาสินทรัพย์เพิ่ม	-	(17,799)	-	-	(17,799)	(10)	-	-	-	-	-	(17,809)
ค่าเสื่อมราคาสำหรับส่วนที่ตีราคาเพิ่ม	-	(12,176)	-	-	(12,176)	(13,692)	-	-	(4,579)	-	-	(30,447)
โอนกลับส่วนเกินทุนจากการตีราคาสำหรับการขายโรงแรม คุสิตธานี ลากูน่า ภูเก็ต	-	143,280	-	-	143,280	-	-	-	-	-	-	143,280
ปรับปรุง	-	(7,217)	-	-	(7,217)	(266)	-	(116)	7,215	-	-	(384)
โอนกลับส่วนเกินทุนจากการตีราคาสินทรัพย์	-	46,982	-	-	46,982	31,496	-	-	14,570	-	-	93,048
ณ วันที่ 31 ธันวาคม 2553	-	(104,074)	-	-	(104,074)	(1,575)	-	-	-	-	-	(105,649)
มูลค่าสุทธิ - ส่วนที่ตีเพิ่ม												
ณ วันที่ 31 ธันวาคม 2552	7,074,694	363,351	-	-	7,438,045	604,187	-	-	27,754	-	-	8,069,986
ณ วันที่ 31 ธันวาคม 2553	7,359,985	40,929	-	-	7,400,914	380,301	-	-	-	-	-	7,781,215
ที่ดิน อาคารและอุปกรณ์ - สุทธิ												
ณ วันที่ 31 ธันวาคม 2552	9,146,503	4,080,008	940,470	105,239	14,272,220	992,987	378	7,158	146,612	64,004	84,441	15,567,800
ณ วันที่ 31 ธันวาคม 2553	9,408,416	3,500,977	685,235	77,148	13,671,776	753,954	198	21,347	121,822	46,703	77,440	14,693,240
ค่าเสื่อมราคาที่รวมอยู่ในงบกำไรขาดทุน												
2552												444,318
2553												433,829

งบการเงินเฉพาะกิจการ
สินทรัพย์ตามราคาทุน

(หน่วย : พันบาท)

	ที่ดินและส่วนปรับปรุงที่ดิน	อาคาร	เครื่องตกแต่งติดตั้งและอุปกรณ์	อุปกรณ์ดำเนินงานและอุปกรณ์สำนักงาน	ยอดรวมสินทรัพย์โรงแรม	อาคารและหอพักพนักงาน	เครื่องตกแต่งติดตั้งและอุปกรณ์สำนักงาน	ยานพาหนะ	งานระหว่างก่อสร้าง	รวม
ราคาทุน										
ณ วันที่ 31 ธันวาคม 2553	21,416	-	2,147	624	24,187	113,651	67,488	7,640	9,878	222,844
ซื้อเพิ่ม	-	-	-	-	-	407	2,151	-	977	3,535
โอนเข้า/โอนออก	-	-	-	-	-	-	-	-	-	-
โอนเป็นอสังหาริมทรัพย์เพื่อการลงทุน	-	-	-	-	-	(41,444)	(123)	-	-	(41,567)
จำหน่ายและตัดจำหน่าย	(1,240)	-	-	-	(1,240)	(591)	(761)	-	-	(2,592)
ปรับปรุง	-	-	-	-	-	-	-	-	(561)	(561)
ณ วันที่ 31 ธันวาคม 2554	20,176	-	2,147	624	22,947	72,023	68,755	7,640	10,294	181,659
ค่าเสื่อมราคาสะสม										
ณ วันที่ 31 ธันวาคม 2553	-	-	(903)	(301)	(1,204)	(48,684)	(48,673)	(5,684)	-	(104,245)
ค่าเสื่อมราคาสำหรับปี	-	-	(429)	(123)	(552)	(2,404)	(5,246)	(839)	-	(9,041)
โอนเป็นอสังหาริมทรัพย์เพื่อการลงทุน	-	-	-	-	-	21,125	(270)	-	-	20,855
จำหน่ายและตัดจำหน่าย	-	-	-	-	-	160	629	-	-	789
ณ วันที่ 31 ธันวาคม 2554	-	-	(1,332)	(424)	(1,756)	(29,803)	(53,560)	(6,523)	-	(91,642)
ค่าเผื่อการด้อยค่า										
ณ วันที่ 31 ธันวาคม 2553	-	-	-	-	-	(7,923)	-	-	-	(7,923)
โอนเป็นอสังหาริมทรัพย์เพื่อการลงทุน	-	-	-	-	-	567	-	-	-	567
ณ วันที่ 31 ธันวาคม 2554	-	-	-	-	-	(7,356)	-	-	-	(7,356)
มูลค่าสุทธิ - ราคาทุน										
ณ วันที่ 31 ธันวาคม 2553	21,416	-	1,244	323	22,983	57,044	18,815	1,956	9,878	110,676
ณ วันที่ 31 ธันวาคม 2554	20,176	-	815	200	21,191	34,864	15,195	1,117	10,294	82,661

งบการเงินเฉพาะกิจการ (ต่อ)
สินทรัพย์ตามราคาที่ตีใหม่

(หน่วย : พันบาท)

	ที่ดินและส่วนปรับปรุงที่ดิน	อาคาร	เครื่องตกแต่งติดตั้งและอุปกรณ์	อุปกรณ์ดำเนินงานและอุปกรณ์สำนักงาน	ยอดรวมสินทรัพย์โรงแรม	อาคารและหอพักพนักงาน	เครื่องตกแต่งติดตั้งและอุปกรณ์สำนักงาน	ยานพาหนะ	งานระหว่างก่อสร้าง	รวม
ส่วนที่ตีราคาเพิ่ม										
ณ วันที่ 31 ธันวาคม 2553	173,783	-	-	-	173,783	-	-	-	-	173,783
ณ วันที่ 31 ธันวาคม 2554	173,783	-	-	-	173,783	-	-	-	-	173,783
ค่าเสื่อมราคาสะสม										
ณ วันที่ 31 ธันวาคม 2553	-	-	-	-	-	-	-	-	-	-
ณ วันที่ 31 ธันวาคม 2554	-	-	-	-	-	-	-	-	-	-
มูลค่าสุทธิ - ส่วนที่ตีราคาเพิ่ม										
ณ วันที่ 31 ธันวาคม 2553	173,783	-	-	-	173,783	-	-	-	-	173,783
ณ วันที่ 31 ธันวาคม 2554	173,783	-	-	-	173,783	-	-	-	-	173,783
ที่ดิน อาคารและอุปกรณ์ - สุทธิ										
ณ วันที่ 31 ธันวาคม 2553	195,199	-	1,244	323	196,766	57,044	18,815	1,956	9,878	284,459
ณ วันที่ 31 ธันวาคม 2554	193,959	-	815	200	194,974	34,864	15,195	1,117	10,294	256,444
ค่าเสื่อมราคาที่รวมอยู่ในงบกำไรขาดทุน										
2553										49,941
2554										9,041

งบการเงินเฉพาะกิจการ (ต่อ)
สินทรัพย์ตามราคาทุน

(หน่วย : พันบาท)

	ที่ดินและส่วนปรับปรุงที่ดิน	อาคาร	เครื่องตกแต่งติดตั้งและอุปกรณ์	อุปกรณ์ดำเนินงานและอุปกรณ์สำนักงาน	ยอดรวมสินทรัพย์โรงแรม	อาคารและหอพักพนักงาน	เครื่องตกแต่งติดตั้งและอุปกรณ์สำนักงาน	ยานพาหนะ	งานระหว่างก่อสร้าง	รวม
ราคาทุน										
ณ วันที่ 31 ธันวาคม 2552	67,781	251,764	453,022	110,289	882,856	112,042	64,333	14,218	4,541	1,077,990
ซื้อเพิ่ม	-	-	7,487	830	8,317	1,609	3,979	-	49,512	63,417
โอนเข้า/โอนออก	-	28,077	16,098	-	44,175	-	-	-	(44,175)	-
จำหน่ายโรงแรมคุสิตธานี ลากูน่า ภูเก็ต	(46,365)	(279,841)	(443,659)	(100,104)	(869,969)	-	-	(6,578)	-	(876,547)
จำหน่ายและตัดจำหน่าย	-	-	(30,801)	(10,392)	(41,193)	-	(824)	-	-	(42,017)
ณ วันที่ 31 ธันวาคม 2553	21,416	-	2,147	623	24,186	113,651	67,488	7,640	9,878	222,843
ค่าเสื่อมราคาสะสม										
ณ วันที่ 31 ธันวาคม 2552	(23,658)	(94,743)	(332,305)	(89,171)	(539,877)	(44,855)	(43,940)	(10,717)	-	(639,389)
ค่าเสื่อมราคาสำหรับปี	-	(5,332)	(27,465)	(6,509)	(39,306)	(3,828)	(5,557)	(1,362)	-	(50,053)
จำหน่ายโรงแรมคุสิตธานี ลากูน่า ภูเก็ต	23,658	100,075	321,095	91,409	536,237	-	-	6,395	-	542,632
จำหน่ายและตัดจำหน่าย	-	-	37,772	3,971	41,743	-	824	-	-	42,567
ณ วันที่ 31 ธันวาคม 2553	-	-	(903)	(300)	(1,203)	(48,683)	(48,673)	(5,684)	-	(104,243)
ค่าเผื่อการด้อยค่า										
ณ วันที่ 31 ธันวาคม 2552	-	-	-	-	-	(4,337)	-	-	-	(4,337)
ปรับปรุงค่าเสื่อมราคาสำหรับสินทรัพย์ด้อยค่า	-	-	-	-	-	112	-	-	-	112
เพิ่มขึ้นระหว่างปี	-	-	-	-	-	(3,699)	-	-	-	(3,699)
ณ วันที่ 31 ธันวาคม 2553	-	-	-	-	-	(7,924)	-	-	-	(7,924)
มูลค่าสุทธิ - ราคาทุน										
ณ วันที่ 31 ธันวาคม 2552	44,123	157,021	120,717	21,118	342,979	62,850	20,393	3,501	4,541	434,264
ณ วันที่ 31 ธันวาคม 2553	21,416	-	1,244	323	22,983	57,044	18,815	1,956	9,878	110,676

งบการเงินเฉพาะกิจการ (ต่อ)
สินทรัพย์ตามราคาที่ตีใหม่

(หน่วย : พันบาท)

	ที่ดินและส่วนปรับปรุงที่ดิน	อาคาร	เครื่องตกแต่งติดตั้งและอุปกรณ์	อุปกรณ์ดำเนินงานและอุปกรณ์สำนักงาน	ยอดรวมสินทรัพย์โรงแรม	อาคารและหอพักพนักงาน	เครื่องตกแต่งติดตั้งและอุปกรณ์สำนักงาน	ยานพาหนะ	งานระหว่างก่อสร้าง	รวม
ส่วนที่ตีราคาเพิ่ม										
ณ วันที่ 31 ธันวาคม 2552	633,413	282,493	-	-	915,906	-	-	-	-	915,906
โอนกลับส่วนเกินทุนจากการตีราคาสำหรับการขายโรงแรม คุสิตธานี ลากูน่า ภูเก็ต	(398,186)	(282,493)	-	-	(680,679)	-	-	-	-	(680,679)
โอนกลับส่วนเกินทุนจากการตีราคาสินทรัพย์	(61,444)	-	-	-	(61,444)	-	-	-	-	(61,444)
ณ วันที่ 31 ธันวาคม 2553	173,783	-	-	-	173,783	-	-	-	-	173,783
ค่าเสื่อมราคาสะสม										
ณ วันที่ 31 ธันวาคม 2552	-	(139,645)	-	-	(139,645)	-	-	-	-	(139,645)
ค่าเสื่อมราคาสำหรับส่วนที่ตีราคาเพิ่ม	-	(3,635)	-	-	(3,635)	-	-	-	-	(3,635)
โอนกลับส่วนเกินทุนจากการตีราคาสำหรับการขายโรงแรม คุสิตธานี ลากูน่า ภูเก็ต	-	143,280	-	-	143,280	-	-	-	-	143,280
ณ วันที่ 31 ธันวาคม 2553	-	-	-	-	-	-	-	-	-	-
มูลค่าสุทธิ - ส่วนที่ตีราคาเพิ่ม										
ณ วันที่ 31 ธันวาคม 2552	633,413	142,848	-	-	776,261	-	-	-	-	776,261
ณ วันที่ 31 ธันวาคม 2553	173,783	-	-	-	173,783	-	-	-	-	173,783
ที่ดิน อาคารและอุปกรณ์ - สุทธิ										
ณ วันที่ 31 ธันวาคม 2552	677,536	299,869	120,717	21,118	1,119,240	62,850	20,393	3,501	4,541	1,210,525
ณ วันที่ 31 ธันวาคม 2553	195,199	-	1,244	323	196,766	57,044	18,815	1,956	9,878	284,459
ค่าเสื่อมราคาที่รวมอยู่ในงบกำไรขาดทุน										
2552										64,730
2553										49,941

ที่ดิน อาคารและอุปกรณ์

ในเดือนมิถุนายน 2552 ได้มีการออกแนวปฏิบัติทางบัญชีเกี่ยวกับวิธีการประเมินราคาสินทรัพย์ โดยกำหนดแนวทาง หากกิจการเลือกใช้เกณฑ์รายได้ กิจการต้องแยกมูลค่าอาคารออกจากมูลค่าของสินทรัพย์ที่มาตรฐานบัญชีไม่อนุญาตให้รับรู้รายการได้ หากกิจการไม่สามารถกระทำได้ กิจการต้องใช้เกณฑ์ราคาเปลี่ยนแทนหักค่าเสื่อมราคาสะสม ดังนั้น เพื่อให้สอดคล้องกับแนวปฏิบัติดังกล่าว สินทรัพย์ประเภทอาคารโรงแรมและห้องชุดในอาคารสำนักงานได้ถูกประเมินใหม่โดยผู้ประเมินราคาอิสระตามรายงานลงวันที่ 24 ธันวาคม 2552 การประเมินราคาดังกล่าวใช้เกณฑ์มูลค่าต้นทุนทดแทนสุทธิ (Depreciated Replacement Cost Approach) สำหรับที่ดินและสินทรัพย์อื่นที่ตีราคายังคงใช้ราคาประเมินตามรายงานลงวันที่ 27 พฤศจิกายน 2550 โดยใช้เกณฑ์ราคาตลาด (Fair Market Value Approach) และเกณฑ์ราคารายได้ (Income Approach) ตามลำดับ

บริษัทฯและบริษัทย่อยได้จัดให้มีการประเมินราคาสินทรัพย์ใหม่โดยผู้ประเมินราคาอิสระตามรายงานลงวันที่ 30 พฤศจิกายน 2553 ตามรายกลุ่มของสินทรัพย์ซึ่งเกณฑ์ที่ใช้ประเมินราคาสินทรัพย์มีดังนี้

- ที่ดินประเมินราคาโดยใช้เกณฑ์ราคาตลาด (Fair Market Approach)
- อาคารโรงแรมและอาคารอื่นประเมินราคาโดยใช้เกณฑ์มูลค่าต้นทุนทดแทนสุทธิ (Depreciated Replacement Cost Approach)

ในเดือนเมษายน 2554 สภาวิชาชีพบัญชีได้ออกประกาศสภาวิชาชีพบัญชี ฉบับที่ 18/2554 อนุญาตให้กิจการสามารถใช้ข้อผ่อนปรนวิธีการบันทึกบัญชีเมื่อมีการตีราคาสินทรัพย์ใหม่ (ตามประกาศสภาวิชาชีพบัญชี ฉบับที่ 25/2549 เรื่อง การบัญชีเมื่อมีการตีราคาใหม่) ต่อไปได้จนถึงรอบระยะเวลาบัญชีที่เริ่มก่อนวันที่ 1 มกราคม 2559 ซึ่งกิจการสามารถเลือกปฏิบัติสำหรับสินทรัพย์ที่เคยใช้ข้อผ่อนปรนอยู่เดิมโดยคำนวณค่าเสื่อมราคาที่คัดไปสู่งบกำไรขาดทุนจากราคาต้นทุนเดิม แทนที่จะคำนวณจากราคาที่ตีใหม่ ทั้งนี้ บริษัทฯเลือกที่จะใช้ข้อผ่อนปรนดังกล่าวต่อไป อย่างไรก็ตาม หากบริษัทฯ คำนวณค่าเสื่อมราคาที่คัดไปสู่งบกำไรขาดทุนจากราคาที่ตีใหม่ กำไรสำหรับปีและกำไรต่อหุ้นจะเปลี่ยนแปลงเป็นดังนี้

	งบการเงินรวม		งบการเงินเฉพาะกิจการ	
	2554	2553 (ปรับปรุงใหม่)	2554	2553 (ปรับปรุงใหม่)
กำไร(ขาดทุน) ส่วนที่เป็นของผู้ถือหุ้นของบริษัทฯ (ล้านบาท)	(230)	916	653	643
กำไร (ขาดทุน) ต่อหุ้น (บาทต่อหุ้น)	(1.38)	5.50	3.92	3.86

ในเดือนตุลาคม 2553 บริษัทฯได้จำหน่ายที่ดิน อาคาร เครื่องจักร เครื่องเรือน สิ่งตกแต่งและอุปกรณ์ที่เป็นของโรงแรมคุสิตธานี ลากูน่า ภูเก็ต ตามรายละเอียดที่กล่าวไว้ในหมายเหตุข้อ 36

ณ วันที่ 31 ธันวาคม 2554 บริษัทฯและบริษัทย่อยมีอาคารและอุปกรณ์จำนวนหนึ่งซึ่งคัดค่าเสื่อมราคาหมดแล้วแต่ยังใช้งานอยู่ มูลค่าตามบัญชีก่อนหักค่าเสื่อมราคาสะสมของสินทรัพย์ดังกล่าวมีจำนวน 2,309 ล้านบาท (31 ธันวาคม 2553: 2,103 ล้านบาท, 1 มกราคม 2553: 2,101 ล้านบาท) (งบการเงินเฉพาะกิจการ: 24 ล้านบาท, 31 ธันวาคม 2553: 20 ล้านบาท, 1 มกราคม 2553: 345 ล้านบาท)

บริษัทฯ และบริษัทย่อยได้นำที่ดินและอาคารโรงแรมซึ่งมีมูลค่าสุทธิตามบัญชี 7,873 ล้านบาท (31 ธันวาคม 2553: 8,307 ล้านบาท, 1 มกราคม 2553: 12,010 ล้านบาท) ไปจำนองเพื่อเป็นหลักประกันวงเงินสินเชื่อที่ได้รับจากสถาบันการเงิน (งบการเงินเฉพาะกิจการ: ไม่มี, 31 ธันวาคม 2553: ไม่มี, 1 มกราคม 2553: 982 ล้านบาท)

22. สิทธิการเช่า

(หน่วย : พันบาท)

	หน่วยในโรงแรม
ราคาทุน	
ณ วันที่ 31 ธันวาคม 2553	47,268
ปรับปรุงอัตราแลกเปลี่ยน 2554	1,266
ณ วันที่ 31 ธันวาคม 2554	48,534
ค่าคัดจำหน่ายสะสม	
ณ วันที่ 31 ธันวาคม 2553	(19,333)
ค่าคัดจำหน่ายสำหรับปี 2554	(2,535)
ณ วันที่ 31 ธันวาคม 2554	(21,868)
มูลค่าสุทธิ	
ณ วันที่ 31 ธันวาคม 2553	27,935
ณ วันที่ 31 ธันวาคม 2554	26,666

(หน่วย : พันบาท)

	หน่วยในโรงแรม
ราคาทุน	
ณ วันที่ 31 ธันวาคม 2552	47,850
ปรับปรุงอัตราแลกเปลี่ยน 2553	(582)
ณ วันที่ 31 ธันวาคม 2553	47,268
ค่าตัดจำหน่ายสะสม	
ณ วันที่ 31 ธันวาคม 2552	(16,910)
ค่าตัดจำหน่ายสำหรับปี 2553	(2,423)
ณ วันที่ 31 ธันวาคม 2553	(19,333)
มูลค่าสุทธิ	
ณ วันที่ 31 ธันวาคม 2552	30,940
ณ วันที่ 31 ธันวาคม 2553	27,935

สิทธิการเช่าหน่วยในโรงแรมตัดจำหน่ายเป็นเวลา 20 ปี นับตั้งแต่กรกฎาคม 2545 ถึงมิถุนายน 2565

23. เงินกู้ยืมระยะสั้นจากสถาบันการเงิน

(หน่วย : พันบาท)

	อัตราดอกเบี้ย (ร้อยละต่อปี)	งบการเงินรวม			งบการเงินเฉพาะกิจการ		
		31 ธันวาคม 2554	31 ธันวาคม 2553	1 มกราคม 2553	31 ธันวาคม 2554	31 ธันวาคม 2553	1 มกราคม 2553
เงินกู้ยืมระยะสั้นจากสถาบันการเงิน	4.35%-5.26%	710,000	-	520,000	410,000	-	260,000
รวม		**710,000**	**-**	**520,000**	**410,000**	**-**	**260,000**

เงินกู้ยืมระยะสั้นจากสถาบันการเงินนี้ค้ำประกันโดยการจำนองที่ดินและอาคารโรงแรมของบริษัทฯและบริษัทย่อยตามที่กล่าวไว้ในหมายเหตุข้อ 21 และค้ำประกันโดยบริษัทย่อยหลายบริษัท

24. เจ้าหนี้การค้าและเจ้าหนี้อื่น

(หน่วย : พันบาท)

	งบการเงินรวม			งบการเงินเฉพาะกิจการ		
	31 ธันวาคม 2554	31 ธันวาคม 2553 (ปรับปรุงใหม่)	1 มกราคม 2553 (ปรับปรุงใหม่)	31 ธันวาคม 2554	31 ธันวาคม 2553 (ปรับปรุงใหม่)	1 มกราคม 2553 (ปรับปรุงใหม่)
เจ้าหนี้การค้า	222,478	284,669	248,149	7,301	43,186	32,106
ค่าใช้จ่ายค้างจ่าย	244,826	280,400	367,989	46,869	62,696	95,700
เงินรับล่วงหน้าจากลูกค้า	377,740	418,453	621,273	142,796	74,803	105,269
เจ้าหนี้อื่น	114,529	60,439	112,807	58,008	2,962	23,102
เจ้าหนี้ค่าก่อสร้าง	16,534	41,882	106,574	6,865	11,492	3,874
ค่าบริการค้างจ่ายพนักงานโรงแรม	22,118	35,004	46,782	-	-	11,205
ค่าเช่าค้างจ่ายแก่เจ้าของห้องชุด "วิลล่า"	47,176	72,807	66,278	8,372	11,997	11,180
รวม	**1,045,401**	**1,193,654**	**1,569,852**	**270,211**	**207,136**	**282,436**

25. หนี้สินหมุนเวียนอื่น

(หน่วย : พันบาท)

	งบการเงินรวม			งบการเงินเฉพาะกิจการ		
	31 ธันวาคม 2554	31 ธันวาคม 2553	1 มกราคม 2553	31 ธันวาคม 2554	31 ธันวาคม 2553	1 มกราคม 2553
ภาษีมูลค่าเพิ่มค้างจ่าย	47,052	55,524	74,001	4,024	1,784	7,500
รายได้รับล่วงหน้า	61,349	61,919	53,985	-	-	-
รวม	**108,401**	**117,443**	**127,986**	**4,024**	**1,784**	**7,500**

26. เงินกู้ยืมระยะยาวจากสถาบันการเงิน

(หน่วย : พันบาท)

	งบการเงินรวม			งบการเงินเฉพาะกิจการ		
	31 ธันวาคม 2554	31 ธันวาคม 2553	1 มกราคม 2553	31 ธันวาคม 2554	31 ธันวาคม 2553	1 มกราคม 2553
มีหลักประกัน	2,490,804	2,535,445	2,784,200	315,000	385,000	553,000
เงินกู้ยืมระยะยาวถึงกำหนดชำระคืนนี้						
ภายใน 1 ปี	356,523	570,211	827,766	70,000	70,000	168,000
มากกว่า 1 ปี ถึง 5 ปี	1,540,731	1,032,734	1,187,434	245,000	280,000	280,000
มากกว่า 5 ปี	593,550	932,500	769,000	-	35,000	105,000
	2,134,281	1,965,234	1,956,434	245,000	315,000	385,000
รวม	**2,490,804**	**2,535,445**	**2,784,200**	**315,000**	**385,000**	**553,000**

เงินกู้ยืมระยะยาวประกอบด้วย

(หน่วย : พันบาท)

	งบการเงินรวม			งบการเงินเฉพาะกิจการ		
	31 ธันวาคม 2554	31 ธันวาคม 2553	1 มกราคม 2553	31 ธันวาคม 2554	31 ธันวาคม 2553	1 มกราคม 2553
บริษัทฯ						
(1) เงินกู้ยืมสกุลบาทจากธนาคารวงเงิน 892 ล้านบาท มีกำหนดชำระคืนรายไตรมาสตั้งแต่เดือนกรกฎาคม 2548 ถึงเดือนเมษายน 2553 โดยมีอัตราดอกเบี้ยดังต่อไปนี้ : 2552 เป็นต้นไป : MLR ลบร้อยละ 1 ต่อปี	-	-	133,000	-	-	133,000
(2) เงินกู้ยืมสกุลบาทจากธนาคารวงเงิน 420 ล้านบาท มีกำหนดชำระคืนรายไตรมาสตั้งแต่เดือนกรกฎาคม 2553 ถึงเดือนเมษายน 2559 โดยมีอัตราดอกเบี้ยดังต่อไปนี้ 2552 เป็นต้นไป : MLR ลบร้อยละ 1, 1.5 และ 1.75 ต่อปี	315,000	385,000	420,000	315,000	385,000	420,000
บริษัทย่อย						
(3) เงินกู้ยืมสกุลบาทจากธนาคารวงเงิน 260 ล้านบาท มีกำหนดชำระคืนรายไตรมาสตั้งแต่เดือนเมษายน 2549 ถึงเดือนมกราคม 2553 โดยมีอัตราดอกเบี้ยเท่ากับ MLR ลบร้อยละ 2 ต่อปี หรืออัตราดอกเบี้ยเงินฝากประจำ 3 เดือน บวกร้อยละ 2 ต่อปีแล้วแต่อัตราใดจะสูงกว่า	-	-	25,000	-	-	-
(4) เงินกู้ยืมสกุลบาทจากธนาคารวงเงิน 600 ล้านบาท มีกำหนดชำระคืน [(ก)] รายไตรมาสตั้งแต่เดือนกันยายน 2549 ถึงเดือนมีนาคม 2554 โดยมีอัตราดอกเบี้ยเท่ากับ MLR ลบร้อยละ 2 ต่อปี หรืออัตราดอกเบี้ยเงินฝากประจำ 3 เดือน บวกร้อยละ 2 ต่อปีแล้วแต่อัตราใดจะสูงกว่า	-	65,268	255,267	-	-	-

(หน่วย : พันบาท)

	งบการเงินรวม			งบการเงินเฉพาะกิจการ		
	31 ธันวาคม 2554	31 ธันวาคม 2553	1 มกราคม 2553	31 ธันวาคม 2554	31 ธันวาคม 2553	1 มกราคม 2553
(5) เงินกู้ยืมสกุลบาทจากธนาคารวงเงิน 1,004 ล้านบาท มีกำหนดชำระคืนรายไตรมาสตั้งแต่เดือนธันวาคม 2548 ถึงเดือนธันวาคม 2556 โดยมีอัตราดอกเบี้ยดังนี้ 2552 เป็นต้นไป : MLR ลบร้อยละ 0.5 ต่อปี	298,474	446,167	578,933	-	-	-
(6) เงินกู้ยืมสกุลบาทจากธนาคารวงเงิน 300 ล้านบาท มีกำหนดชำระคืนรายไตรมาสตั้งแต่เดือนมีนาคม 2550 ถึงเดือนมิถุนายน 2554 โดยมีอัตราดอกเบี้ยเท่ากับ MLR ลบร้อยละ 1 ต่อปี	-	80,000	180,000	-	-	-
(7) เงินกู้ยืมสกุลบาทจากธนาคารวงเงิน 220 ล้านบาท มีกำหนดชำระคืนรายไตรมาสตั้งแต่เดือนมิถุนายน 2550 ถึงเดือนมิถุนายน 2554 โดยมีอัตราดอกเบี้ยดังนี้ 2552 เป็นต้นไป : MLR ลบร้อยละ 1 ต่อปี หรือเงินฝากประจำ 3 เดือนบวกร้อยละ 2.5 ต่อปี แล้วแต่อัตราใดจะสูงกว่า	-	118,750	178,750	-	-	-
(8) เงินกู้ยืมสกุลบาทจากธนาคารวงเงิน 100 ล้านบาท มีกำหนดชำระคืนรายไตรมาสตั้งแต่เดือนกรกฎาคม 2551 ถึงเดือนเมษายน 2557 โดยมีอัตราดอกเบี้ยดังนี้ 2552 เป็นต้นไป : MLR ลบร้อยละ 0.5 ต่อปี	75,000	85,000	92,500	-	-	-
(9) เงินกู้ยืมสกุลบาทจากธนาคารวงเงิน 90 ล้านบาท มีกำหนดชำระคืนรายไตรมาสตั้งแต่เดือนมีนาคม 2551 ถึงเดือนมีนาคม 2553 โดยมีอัตราดอกเบี้ยเท่ากับ MLR ลบร้อยละ 1 ต่อปี	-	-	10,000	-	-	-
(10) เงินกู้ยืมสกุลบาทจากธนาคารวงเงิน 1,000 ล้านบาท มีกำหนดชำระคืน [ก] รายไตรมาสตั้งแต่เดือนตุลาคม 2552 ถึงเดือนเมษายน 2562 โดยมีอัตราดอกเบี้ยดังนี้ 2552 เป็นต้นไป : MLR ต่อปี และ MLR ลบร้อยละ 0.5, 1 และ 1.5 ต่อปี	886,800	926,250	554,250	-	-	-
(11) เงินกู้ยืมสกุลบาทจากธนาคารวงเงิน 145 ล้านบาท มีกำหนดชำระคืนรายไตรมาสตั้งแต่เดือนสิงหาคม 2553 ถึงเดือนพฤษภาคม 2559 โดยมีอัตราดอกเบี้ยดังนี้ 2552 เป็นต้นไป : MLR ต่อปี และ MLR ลบร้อยละ 0.5, 1 และ 1.5 ต่อปี	140,500	143,500	145,000	-	-	-
(12) เงินกู้ยืมสกุลบาทจากธนาคารวงเงิน 20 ล้านบาท มีกำหนดชำระคืนรายไตรมาสตั้งแต่เดือนเมษายน 2552 ถึงเดือนมกราคม 2554 โดยมีอัตราดอกเบี้ยเท่ากับ MLR ลบร้อยละ 1.25 ต่อปี	-	2,500	12,500	-	-	-
(13) เงินกู้ยืมสกุลบาทจากธนาคารวงเงิน 219 ล้านบาท มีกำหนดชำระคืนรายไตรมาสตั้งแต่เดือนสิงหาคม 2552 ถึงเดือนสิงหาคม 2555 โดยมีอัตราดอกเบี้ยดังนี้ 2552 เป็นต้นไป : MLR ลบร้อยละ 0.5, 1 และ 1.5 ต่อปี	89,000	159,000	199,000	-	-	-
(14) เงินกู้ยืมสกุลบาทจากธนาคารวงเงิน 700 ล้านบาท มีกำหนดชำระคืน [ก] รายไตรมาสตั้งแต่เดือนเมษายน 2555 ถึงเดือนกรกฎาคม 2559 โดยมีอัตราดอกเบี้ยดังนี้ 2553 เป็นต้นไป : MLR ลบร้อยละ 1 และ 1.25 ต่อปี	556,000	124,010	-	-	-	-
(15) เงินกู้ยืมสกุลบาทจากธนาคารวงเงิน 900 ล้านบาท มีกำหนดชำระคืน [ก] รายไตรมาสตั้งแต่เดือนมิถุนายน 2557 ถึงเดือนมีนาคม 2567 โดยมีอัตราดอกเบี้ยดังนี้ 2554 เป็นต้นไป : MLR ลบร้อยละ 1 และ 1.25 ต่อปี	10	-	-	-	-	-

(หน่วย : พันบาท)

	งบการเงินรวม			งบการเงินเฉพาะกิจการ		
	31 ธันวาคม 2554	31 ธันวาคม 2553	1 มกราคม 2553	31 ธันวาคม 2554	31 ธันวาคม 2553	1 มกราคม 2553
(16) เงินกู้ยืมสกุลบาทจากธนาคารวงเงิน 520 ล้านบาท มีกำหนดชำระคืนรายไตรมาสตั้งแต่เดือนมิถุนายน 2557 ถึงเดือนมีนาคม 2561 โดยมีอัตราดอกเบี้ยดังนี้ 2554 เป็นต้นไป : MLR ลบร้อยละ 1 และ 1.5 ต่อปี	130,010	-	-	-	-	-
(17) เงินกู้ยืมสกุลบาทจากธนาคารวงเงิน 800 ล้านบาท มีกำหนดชำระคืนรายไตรมาสตั้งแต่เดือนมีนาคม 2556 ถึงเดือนธันวาคม 2565 โดยมีอัตราดอกเบี้ยดังนี้ 2555 เป็นต้นไป : MLR ลบร้อยละ 1 และ 1.5 ต่อปี	10	-	-	-	-	-
รวมเงินกู้ยืมระยะยาวจากสถาบันการเงิน	**2,490,804**	**2,535,445**	**2,784,200**	**315,000**	**385,000**	**553,000**

MLR : อัตราดอกเบี้ยเงินกู้ยืมต่ำสุดที่ธนาคารเรียกเก็บจากลูกค้ารายใหญ่ชั้นดี (Minimum Lending Rate)
(ก) : ทั้งนี้ กำหนดให้ต้องชำระคืนเงินกู้ก่อนกำหนด โดยเป็นการชำระคืนจากงวดท้ายสุด ณ วันที่โอนกรรมสิทธิ์อสังหาริมทรัพย์ที่ขาย

เงินกู้ยืมค้ำประกันโดยที่ดิน อาคารโรงแรมของบริษัทฯและบริษัทย่อยตามที่กล่าวไว้ในหมายเหตุข้อ 21 เงินกู้ยืมตามข้อ (16) ค้ำประกันโดยบริษัทย่อย

ในสัญญาเงินกู้ยืมระยะยาวระบุให้บริษัทฯ และบริษัทย่อยต้องปฏิบัติตามข้อกำหนดต่าง ๆ ซึ่งรวมถึงการดำรงอัตราส่วนหนี้สินต่อส่วนของผู้ถือหุ้นและอัตราส่วนความสามารถในการชำระหนี้ (Debt-Service Coverage Ratio) ให้เป็นไปตามสัดส่วนที่กำหนดไว้ในสัญญา เป็นต้น

ณ วันที่ 31 ธันวาคม 2554 บริษัทฯและบริษัทย่อยมีวงเงินกู้ยืมระยะยาวตามสัญญาเงินกู้ที่ยังมิได้เบิกใช้เป็นจำนวน 2,090 ล้านบาท (31 ธันวาคม 2553: 1,332 ล้านบาท, 1 มกราคม 2553: 1,326 ล้านบาท)

27. สำรองผลประโยชน์ระยะยาวของพนักงาน

จำนวนเงินสำรองผลประโยชน์ระยะยาวของพนักงานซึ่งเป็นเงินชดเชยพนักงานเมื่อออกจากงาน ณ วันที่ 31 ธันวาคม 2554 แสดงได้ดังนี้

(หน่วย : พันบาท)

	งบการเงินรวม	งบการเงินเฉพาะกิจการ
ผลสะสมจากการเปลี่ยนแปลงนโยบายการบัญชีเกี่ยวกับผลประโยชน์ของพนักงานโดยปรับกับกำไรสะสมต้นปี	94,668	27,737
ต้นทุนบริการในปัจจุบัน	13,229	2,345
ต้นทุนดอกเบี้ย	4,288	1,197
ผลกำไรจากการประมาณการตามหลักคณิตศาสตร์ประกันภัยสำหรับผลประโยชน์หลังออกจากงานของพนักงาน	(831)	-
ผลขาดทุนจากการประมาณการตามหลักคณิตศาสตร์ประกันภัยสำหรับผลประโยชน์ระยะยาวอื่นของพนักงาน	19,889	3,273
ผลประโยชน์ที่จ่ายในระหว่างปี	(10,386)	(955)
ยอดคงเหลือปลายปี	**120,857**	**33,597**

ผลประโยชน์ระยะยาวของพนักงานที่รวมอยู่ในงบกำไรขาดทุนของ บริษัทฯ และบริษัทย่อยสำหรับปีสิ้นสุดวันที่ 31 ธันวาคม 2554 เป็นจำนวนเงิน 37 ล้านบาท (งบการเงินเฉพาะกิจการ: 7 ล้านบาท)

สมมติฐานที่สำคัญในการประมาณการตามหลักคณิตศาสตร์ประกันภัย ณ วันประเมินสรุปได้ดังนี้

	งบการเงินรวม		งบการเงินเฉพาะกิจการ	
	2554 (ร้อยละต่อปี)	2553 (ร้อยละต่อปี)	2554 (ร้อยละต่อปี)	2553 (ร้อยละต่อปี)
อัตราคิดลด	4.0%	4.8%	4.0%	4.8%
อัตราการขึ้นเงินเดือนในอนาคต	3.0%	3.0%	3.0%	3.0%
อัตราการเปลี่ยนแปลงในจำนวนพนักงาน (ขึ้นกับช่วงอายุ)	2.6% - 29.4%	2.6% - 29.4%	2.6% - 29.4%	2.6% - 29.4%

ผลสะสมของผลกำไรจากการประมาณการตามหลักคณิตศาสตร์ประกันภัยตั้งแต่วันที่ 1 มกราคม 2554 รับรู้ในงบกำไรขาดทุนเบ็ดเสร็จอื่นเป็นจำนวนเงิน 1 ล้านบาท

28. ทุนสำรอง

ทุนสำรองเกิดขึ้นจากการบันทึกราคายุติธรรมของสินทรัพย์ในบริษัทย่อย ณ วันที่ลงทุนในบริษัทย่อยซึ่งไม่สามารถนำไปจ่ายเงินปันผลได้

29. ส่วนเกินทุนจากการตีราคาสินทรัพย์

ส่วนเกินทุนจากการตีราคาสินทรัพย์ คือ ส่วนเกินทุนจากการตีราคาที่ดิน อาคารและอุปกรณ์

(หน่วย : พันบาท)

	งบการเงินรวม			งบการเงินเฉพาะกิจการ		
	31 ธันวาคม 2554	31 ธันวาคม 2553	1 มกราคม 2553	31 ธันวาคม 2554	31 ธันวาคม 2553	1 มกราคม 2553
ยอดคงเหลือต้นปี	6,783,031	7,124,038	9,589,532	173,783	776,261	1,562,569
ตีราคาสินทรัพย์เพิ่ม	-	854,717	-	-	-	-
หัก : ตัดจำหน่ายส่วนเกินทุนจากการตีราคาสินทรัพย์	(6,647)	(28,480)	(72,373)	-	(3,634)	(17,518)
โอนกลับส่วนเกินทุนจากการตีราคาสินทรัพย์ สำหรับการจำหน่าย คุสิตธานี ลากูน่า ภูเก็ต	-	(666,319)	-	-	(537,399)	-
โอนกลับส่วนเกินทุนจากการตีราคาสินทรัพย์ ไปเป็นอสังหาริมทรัพย์เพื่อการลงทุน	(170,266)	-	-	-	-	-
โอนกลับส่วนเกินทุนจากการขายเงินลงทุนในบริษัทย่อย	(359,703)	-	-	-	-	-
โอนกลับส่วนเกินทุนจากการตีราคาที่ดิน สำหรับการโอนที่ดินไปเป็นต้นทุนการพัฒนาอสังหาริมทรัพย์	-	-	(10,115)	-	-	-
โอนกลับส่วนเกินทุนจากการตีราคาสินทรัพย์	-	(500,925)	(2,383,006)	-	(61,445)	(768,790)
ยอดคงเหลือปลายปี	**6,246,415**	**6,783,031**	**7,124,038**	**173,783**	**173,783**	**776,261**

ส่วนเกินทุนจากการตีราคาสินทรัพย์ดังกล่าวไม่สามารถนำมาหักกับขาดทุนสะสมและไม่สามารถจ่ายเป็นเงินปันผลได้

30. สำรองตามกฎหมาย

เพื่อให้เป็นไปตามมาตรา 116 แห่งพระราชบัญญัติบริษัทมหาชนจำกัด พ.ศ. 2535 บริษัทฯ ต้องจัดสรรกำไรสุทธิประจำปีส่วนหนึ่งไว้เป็นทุนสำรองไม่น้อยกว่าร้อยละ 5 ของกำไรสุทธิประจำปีหักด้วยยอดขาดทุนสะสมยกมา (ถ้ามี) จนกว่าทุนสำรองนี้จะมีจำนวนไม่น้อยกว่าร้อยละ 10 ของทุนจดทะเบียน สำรองตามกฎหมายดังกล่าวไม่สามารถนำไปจ่ายเงินปันผลได้

ณ วันที่ 31 ธันวาคม 2553 และ 1 มกราคม 2553 บริษัทฯ ได้ทำการจัดสรรทุนสำรองจากกำไรสุทธิประจำปี 2553 และ 2552 เป็นจำนวนเงิน 45 ล้านบาท และ 15 ล้านบาท ตามลำดับ ไปเป็นสำรองตามกฎหมาย

31. ค่าใช้จ่ายตามลักษณะ

รายการค่าใช้จ่ายแบ่งตามลักษณะประกอบด้วยรายการค่าใช้จ่ายที่สำคัญดังต่อไปนี้

(หน่วย : พันบาท)

	งบการเงินรวม		งบการเงินเฉพาะกิจการ	
	2554	2553	2554	2553
เงินเดือน ค่าแรงและผลประโยชน์อื่นของพนักงาน	1,151,960	1,300,097	173,144	271,767
ค่าเสื่อมราคา	317,777	395,896	9,041	12,008
ค่าเช่าจ่ายตามสัญญาเช่าดำเนินงาน	206,421	196,688	52,522	50,142
ค่าซ่อมแซมและบำรุงรักษา	145,854	192,207	2,408	12,629
ค่าน้ำและค่าไฟฟ้า	179,171	227,917	4,579	22,604
ค่าใช้จ่ายทางกฎหมายและวิชาชีพ	44,227	84,650	44	38,557
ค่าธรรมเนียมในการบริหารงานและค่าสิทธิ์	117,073	127,846	-	14,180

32. ภาษีเงินได้นิติบุคคล

ภาษีเงินได้นิติบุคคลของบริษัทฯและบริษัทย่อยสำหรับปี 2554 คำนวณขึ้นในอัตราร้อยละ 30 จากกำไรสุทธิก่อนภาษีหลังจากบวกกลับรายการตั้งสำรองและค่าใช้จ่ายที่ไม่สามารถหักเป็นค่าใช้จ่ายทางภาษีได้

ภาษีเงินได้นิติบุคคลของบริษัทฯและบริษัทย่อยสำหรับปี 2553 คำนวณจากกำไรสุทธิก่อนภาษีหลังจากบวกกลับรายการตั้งสำรองและค่าใช้จ่ายที่ไม่สามารถหักเป็นค่าใช้จ่ายทางภาษีได้ โดยบริษัทฯจะคำนวณภาษีในอัตราร้อยละ 25 สำหรับกำไรสุทธิ 300 ล้านบาทแรก และร้อยละ 30 สำหรับกำไรสุทธิส่วนที่เกิน 300 ล้านบาท และบริษัทย่อยจะคำนวณภาษีในอัตราร้อยละ 30

33. กำไรต่อหุ้นขั้นพื้นฐาน

กำไรต่อหุ้นขั้นพื้นฐานคำนวณโดยหารกำไร (ขาดทุน) สำหรับปีที่เป็นของผู้ถือหุ้นของบริษัทฯ (ไม่รวมกำไรขาดทุนเบ็ดเสร็จอื่น) ด้วยจำนวนถัวเฉลี่ยถ่วงน้ำหนักของหุ้นสามัญที่ออกอยู่ในระหว่างปี

ข้อมูลกำไร (ขาดทุน) และจำนวนหุ้นที่ใช้ในการคำนวณกำไรต่อหุ้นขั้นพื้นฐานและกำไรต่อหุ้นขั้นพื้นฐานสำหรับการดำเนินงานต่อเนื่องมีดังนี้

(หน่วย : พันบาท)

	งบการเงินรวม		งบการเงินเฉพาะกิจการ	
	2554	2553 (ปรับปรุงใหม่)	2554	2553 (ปรับปรุงใหม่)
กำไร (ขาดทุน) ส่วนที่เป็นของผู้ถือหุ้นของบริษัทฯ	(223,575)	944,524	652,960	646,946
กำไรหลังหักภาษีสำหรับการดำเนินงานที่ยกเลิก	-	(64,164)	-	(64,164)
กำไร (ขาดทุน) จากการดำเนินงานต่อเนื่องส่วนที่เป็นของผู้ถือหุ้นของบริษัทฯ	(223,575)	880,360	652,960	582,782
จำนวนหุ้นสามัญถัวเฉลี่ยถ่วงน้ำหนัก (หุ้น)	166,682,701	166,682,701	166,682,701	166,682,701

34. กองทุนสำรองเลี้ยงชีพ

บริษัทฯ และบริษัทย่อยและพนักงานของบริษัทฯ และบริษัทย่อยได้ร่วมกันจัดตั้งกองทุนสำรองเลี้ยงชีพขึ้นตามพระราชบัญญัติกองทุนสำรองเลี้ยงชีพ พ.ศ. 2530 ซึ่งประกอบด้วยเงินที่พนักงานจ่ายสะสมและเงินที่บริษัทฯ และบริษัทย่อยจ่ายสมทบให้ และจะจ่ายให้กับพนักงานในกรณีที่ออกจากงานตามระเบียบว่าด้วยกองทุนของบริษัทฯ และบริษัทย่อย

ในระหว่างปี บริษัทฯ และบริษัทย่อยจ่ายสมทบเงินกองทุนสำรองเลี้ยงชีพดังต่อไปนี้

(หน่วย : ล้านบาท)

	ชื่อผู้จัดการกองทุนฯ		จำนวนเงินที่บริษัทจ่ายสมทบ	
	พนักงานโรงแรม	พนักงานสำนักงาน	2554	2553
บริษัท ลากูน่า รีสอร์ท แอนด์ โฮเท็ล จำกัด (มหาชน)	บริษัทหลักทรัพย์จัดการกองทุน เอ็มเอฟซี จำกัด (มหาชน)	บริษัทหลักทรัพย์จัดการกองทุน เอ็มเอฟซี จำกัด (มหาชน)	5.1	6.3
บริษัท ลากูน่า แกรนด์ จำกัด	บริษัท อเมริกันอินเตอร์เนชั่นแนล แอสชัวรันส์ จำกัด	บริษัทหลักทรัพย์จัดการกองทุน เอ็มเอฟซี จำกัด (มหาชน)	1.5	1.4
บริษัท บางเทาแกรนด์ จำกัด	ธนาคารไทยพาณิชย์ จำกัด (มหาชน)	-	2.3	2.8
บริษัท ลากูน่า บีช คลับ จำกัด	ธนาคารกรุงเทพ จำกัด (มหาชน)	ธนาคารกรุงเทพ จำกัด (มหาชน)	0.8	1.8
บริษัท ลากูน่า บันยัน ทรี จำกัด	บริษัท อเมริกันอินเตอร์เนชั่นแนล แอสชัวรันส์ จำกัด	บริษัทหลักทรัพย์จัดการกองทุน เอ็มเอฟซี จำกัด (มหาชน)	4.8	4.5
บริษัท บันยัน ทรี แกลเลอรี่ (สิงคโปร์) จำกัด	-	คณะกรรมการกองทุนสำรองเลี้ยงชีพกลาง	2.6	2.0
บริษัท ลากูน่า เซอร์วิส จำกัด	-	บริษัทหลักทรัพย์จัดการกองทุน เอ็มเอฟซี จำกัด (มหาชน)	2.5	2.4
บริษัท ลากูน่า ฮอลิเดย์ คลับ จำกัด	-	บริษัทหลักทรัพย์จัดการกองทุน เอ็มเอฟซี จำกัด (มหาชน)	1.2	1.9
บริษัท ไทยวาพลาซ่า จำกัด	บริษัทหลักทรัพย์จัดการกองทุน ทิสโก้ จำกัด	บริษัทหลักทรัพย์จัดการกองทุน เอ็มเอฟซี จำกัด (มหาชน)	3.7	4.0

35. เงินปันผล

เงินปันผลที่ประกาศจ่ายในปี 2554 และ 2553 มีรายละเอียดดังนี้

	อนุมัติโดย	รวมเงินปันผล ล้านบาท	เงินปันผลต่อหุ้น บาท
เงินปันผลจากกำไรสะสมของปี 2552	ที่ประชุมสามัญผู้ถือหุ้นประจำปีวันที่ 27 เมษายน 2553	366.70	2.20
เงินปันผลจากกำไรสะสมของปี 2553	ที่ประชุมสามัญผู้ถือหุ้นประจำปีวันที่ 27 เมษายน 2554	1,666.83	10.00

36. ส่วนงานที่ยกเลิก

เมื่อวันที่ 7 ตุลาคม 2553 ที่ประชุมวิสามัญผู้ถือหุ้นของบริษัทฯครั้งที่ 1/2553ได้มีมติอนุมัติการขายโรงแรมคุสิตธานี ลากูน่า ภูเก็ต ที่ประกอบด้วยที่ดิน อาคาร เครื่องจักร เครื่องเรือน สิ่งตกแต่ง และอุปกรณ์ และสินค้าคงเหลือ ซึ่งเป็นกรรมสิทธิ์ของบริษัทฯ บริษัท ภูเก็ต รีสอร์ท ดีเวลลอปเมนต์ จำกัด และบริษัท ลากูน่า แกรนด์ จำกัด ให้แก่บริษัท คุสิตธานี จำกัด (มหาชน) ("ผู้ซื้อ") ในมูลค่ารวมของสิ่งตอบแทนจำนวน 2,620 ล้านบาท ซึ่งเป็นราคาที่รวมภาษีมูลค่าเพิ่ม และได้ทำสัญญาซื้อขายทรัพย์สินในวันที่ 10 สิงหาคม 2553 บริษัทฯได้โอนการดำเนินงานของคุสิตธานี ลากูน่า ภูเก็ต เมื่อวันที่ 11 ตุลาคม 2553 และโอนกรรมสิทธิในที่ดิน เมื่อวันที่ 24 ธันวาคม 2553 มูลค่าสุทธิตามราคาที่ตีใหม่ของที่ดิน อาคาร เครื่องจักร เครื่องเรือน สิ่งตกแต่ง และอุปกรณ์มีมูลค่าประมาณ 334 ล้านบาทและสินค้าคงเหลือที่จะขายมีมูลค่าประมาณ 9 ล้านบาท บริษัทฯและบริษัทย่อยมีกำไรก่อนหักภาษีจากรายการดังกล่าวจำนวน 1,601 ล้านบาท (งบการเงินเฉพาะกิจการ: 1,272 ล้านบาท) ณ วันที่ 31 ธันวาคม 2553 โรงแรมคุสิตธานี ลากูน่า ภูเก็ต ได้ถูกจัดประเภทเป็นการดำเนินงานที่ยกเลิก โดยผลการดำเนินงานสำหรับงวดของโรงแรมคุสิตธานี ลากูน่า ภูเก็ต มีดังนี้

(หน่วย : พันบาท)

	งบการเงินรวมและงบการเงินเฉพาะกิจการ
	2553
รายได้	357,586
ค่าใช้จ่าย	(293,422)
กำไรก่อนหักภาษีจากการดำเนินงานที่ยกเลิก	64,164
ภาษีเงินได้	-
กำไรสำหรับปีจากการดำเนินงานที่ยกเลิก	**64,164**

กระแสเงินสดสุทธิที่เกิดจากโรงแรมคุสิตธานี ลากูน่า ภูเก็ต มีดังนี้

(หน่วย : พันบาท)

	งบการเงินรวมและงบการเงินเฉพาะกิจการ
	2553
การดำเนินงาน	42,548
การลงทุน	(43,209)
กระแสเงินสดสุทธิใช้ไป	(661)
กำไรต่อหุ้นขั้นพื้นฐาน	
กำไรสำหรับปีจากการดำเนินงานที่ยกเลิก	0.38

เหตุผลในการขายครั้งนี้เนื่องจากในปัจจุบันบริษัทฯพึ่งพาการประกอบกิจการในจังหวัดภูเก็ตซึ่งสร้างรายได้ให้แก่บริษัทฯเป็นส่วนใหญ่มากเกินไป ดังนั้นหากมีเหตุการณ์ใด ๆ ที่เกิดขึ้นที่ส่งผลกระทบในทางลบต่ออุตสาหกรรมการท่องเที่ยวในประเทศไทย บริษัทฯก็จะได้รับผลกระทบนั้นเช่นกัน การขายโรงแรมคุสิตธานี ลากูน่า ภูเก็ต จะทำให้บริษัทฯสามารถลดความเสี่ยงในการประกอบกิจการของบริษัทฯในจังหวัดภูเก็ต ซึ่งครอบคลุมถึงการลดความเสี่ยงในการประกอบกิจการของบริษัทฯในประเทศด้วย บริษัทฯได้นำเงินสุทธิที่ได้รับจากการขายโรงแรมฯไปเพื่อจ่ายเงินปันผลให้กับผู้ถือหุ้นของบริษัทฯ

37. ภาระผูกพัน

รายจ่ายฝ่ายทุน

ณ วันที่ 31 ธันวาคม 2554 บริษัทฯ และบริษัทย่อยมีภาระผูกพันเกี่ยวกับรายจ่ายฝ่ายทุนดังนี้

ก) บริษัทย่อยหลายแห่งมีภาระผูกพันที่เกี่ยวข้องกับการก่อสร้างและปรับปรุงสินทรัพย์ประเภทโรงแรมเป็นจำนวน 2 ล้านบาท (2553: 9 ล้านบาท)

ข) บริษัทฯและบริษัทย่อยมีภาระผูกพันเกี่ยวกับโครงการก่อสร้างและพัฒนาอสังหาริมทรัพย์ประมาณ 11 ล้านบาท (2553: 206 ล้านบาท)

ค) บริษัทย่อยแห่งหนึ่งได้เข้าทำสัญญาจะซื้อขายที่ดินกับบุคคลภายนอกจำนวนเนื้อที่ดินรวม 237 ไร่ 1 งาน 39.6 ตารางวา ในการนี้ บริษัทย่อยตกลงที่จะซื้อที่ดินเป็นคราวๆ ตามเงื่อนไขและข้อตกลงที่ระบุไว้ในสัญญาฯ โดยตกลงซื้อที่ดินครั้งแรกมีเนื้อที่ 53ไร่ 2 งาน 3.4 ตารางวา สำหรับที่ดินส่วนที่เหลือจำนวน 183 ไร่ 3 งาน 36.2 ตารางวา บริษัทย่อยมีสิทธิที่จะซื้อในภายในวันที่ 1 กรกฎาคม 2561 โดยบริษัทย่อยได้ชำระเงินค่ามัดจำแล้วเป็นจำนวนเงิน 65 ล้านบาทและราคาซื้อขายที่ดินในส่วนที่เหลือนี้จะเพิ่มขึ้นในอัตราร้อยละ 5 ทุกปี นับจากวันที่ลงนามในสัญญาจะซื้อจะขาย

สัญญาการดำเนินงาน

ณ วันที่ 31 ธันวาคม 2554 บริษัทย่อยมีภาระผูกพันเกี่ยวกับสัญญาดำเนินงานดังนี้

ก) บริษัทย่อยได้ทำสัญญาการดำเนินงานหลายสัญญากับบริษัทคู่สัญญา โดยบริษัทคู่สัญญารับเป็นผู้ดำเนินงานโรงแรมและสนามกอล์ฟของบริษัทย่อย ในการนี้บริษัทย่อยผูกพันที่จะชำระค่าธรรมเนียมบริการต่าง ๆ ตามอัตรา เงื่อนไขและหลักเกณฑ์ที่ระบุไว้ในสัญญา สาระสำคัญของสัญญาดังกล่าวสรุปได้ดังนี้

บริษัท	ธุรกิจ	ผู้บริหาร	ระยะเวลาตามสัญญา	ค่าธรรมเนียม
บริษัท บางเทาแกรนด์ จำกัด	เชอราตัน แกรนด์ ลากูน่า ภูเก็ต	บริษัท เชอราตัน โอเวอร์ซีส์ เมเนจเมนท์ คอร์ปอเรชั่น จำกัด	11.1.2532 - 30.6.2554	- ค่าธรรมเนียมการจัดการ : ร้อยละ 2 ของรายได้รวม - Incentive fee : ร้อยละ 7.5 ของกำไรขั้นต้นจากการดำเนินงาน
	อังสนา ลากูน่า ภูเก็ต	บริษัท บันยัน ทรี โฮเต็ล แอนด์ รีสอร์ท จำกัด	1.7.2554 - 30.11.2574	- ค่าสิทธิ์ : ร้อยละ 3 ของรายได้รวม
		บริษัท บันยัน ทรี รีสอร์ท แอนด์ สปา (ไทยแลนด์) จำกัด	1.7.2554 - 30.11.2574	- ค่าธรรมเนียมการจัดการ : ร้อยละ 10 ของกำไรขั้นต้นจากการดำเนินงาน
บริษัท ลากูน่า แกรนด์ จำกัด	ลากูน่า ภูเก็ต กอล์ฟ คลับ	บริษัท บันยัน ทรี รีสอร์ท แอนด์ สปา (ไทยแลนด์) จำกัด	1.1.2552 - 31.12.2557 (ก)	- ค่าความช่วยเหลือทางเทคนิค : ร้อยละ 3 ของรายได้รวม - Incentive fee : ร้อยละ 10 ของกำไรขั้นต้นจากการดำเนินงาน
บริษัท ลากูน่า บันยัน ทรี จำกัด	บันยัน ทรี ภูเก็ต	บริษัท บันยัน ทรี โฮเต็ล แอนด์ รีสอร์ท จำกัด	1.1.2552 - 31.12.2558 (ข)	- ค่าสิทธิ์ : ร้อยละ 2 ของรายได้รวม
		บริษัท บันยัน ทรี รีสอร์ท แอนด์ สปา (ไทยแลนด์) จำกัด	1.1.2552 - 31.12.2558 (ข)	- ค่าความช่วยเหลือทางเทคนิค : ร้อยละ 7.5 ของกำไรขั้นต้นจากการดำเนินงาน
บริษัท ไทยวาพลาซ่า จำกัด	บันยัน ทรี กรุงเทพ	บริษัท บันยัน ทรี โฮเต็ล แอนด์ รีสอร์ท จำกัด	1.1.2552 - 31.12.2564 (ค)	- ค่าสิทธิ์ : ร้อยละ 3 ของรายได้รวม
		บริษัท บันยัน ทรี รีสอร์ท แอนด์ สปา (ไทยแลนด์) จำกัด	1.1.2552 - 31.12.2564 (ค)	- ค่าธรรมเนียมการจัดการ : ร้อยละ 10 ของกำไรขั้นต้นจากการดำเนินงาน
บริษัท ลากูน่า วิลเลจ จำกัด	เอาท์ทริกเกอร์ ลากูน่า ภูเก็ต รีสอร์ท แอนด์ วิลล่า	เอาท์ทริกเกอร์ โฮเต็ล (ไทยแลนด์) จำกัด	29.5.2552 - 31.12.2562 (ง)	- ค่าธรรมเนียมการจัดการ : ร้อยละ 2 ของรายได้รวมสำหรับปีแรก ร้อยละ 2.5 ของรายได้รวมสำหรับปีที่สองและร้อยละ 3 ของรายได้รวมสำหรับปีที่เหลือ - Incentive fee : ร้อยละ 7 ของกำไรขั้นต้นจากการดำเนินงาน

(ก) บริษัทผู้บริหารมีสิทธิต่ออายุสัญญานี้ไปได้อีก 1 ครั้ง ครั้งละ 10 ปี
(ข) บริษัทผู้บริหารมีสิทธิต่ออายุสัญญานี้ไปได้อีก 1 ครั้ง ครั้งละ 10 ปี
(ค) บริษัทผู้บริหารมีสิทธิต่ออายุสัญญานี้ไปได้อีก 1 ครั้ง ครั้งละ 20 ปี
(ง) บริษัทผู้บริหารมีสิทธิต่ออายุสัญญานี้ไปได้อีก 2 ครั้ง ครั้งละ 10 ปี

ข) บริษัทฯและบริษัทย่อยหลายแห่งมีภาระผูกพันที่เกี่ยวข้องกับผลตอบแทนเงินสดคืนให้แก่ผู้ที่เข้าร่วมโครงการให้เช่าวิลล่าระยะเวลาตามสัญญา 6 ปี

ณ วันที่ 31 ธันวาคม 2554 บริษัทฯและบริษัทย่อยมีจำนวนเงินผลตอบแทนขั้นต่ำที่ต้องจ่ายในอนาคตภายใต้สัญญาดังกล่าว ดังนี้

(หน่วย : ล้านบาท)

	งบการเงินรวม	งบการเงินเฉพาะกิจการ
อายุหนี้ค้างชำระ		
ภายใน 1 ปี	171	46
มากกว่า 1 ปี ถึง 5 ปี	325	77
มากกว่า 5 ปี	4	-

ในระหว่างปีบริษัทฯและบริษัทย่อยมีรายจ่ายตามสัญญาเช่าเป็นจำนวนเงิน 179 ล้านบาท (งบการเงินเฉพาะกิจการ: 46 ล้านบาท)

ข้อตกลงการลงทุน

บริษัทย่อยแห่งหนึ่งได้ทำข้อตกลงการเป็นหุ้นส่วนประเภทจำกัดความรับผิดชอบ (the Limited Partnership Agreement) ใน บันยัน ทรี อินโดไชน่า โฮสปิทัลลิตี้ ฟันด์ แอลพี ("กองทุน") ซึ่งเป็นห้างหุ้นส่วนจำกัดที่จัดตั้งขึ้นภายใต้กฎหมายของหมู่เกาะเคย์แมน กองทุนนี้บริหารโดยบริษัท บันยัน ทรี อินโดไชน่า (จีพี) จำกัด และมีวัตถุประสงค์การลงทุนในกิจการโรงแรมและรีสอร์ทในประเทศเวียดนาม กัมพูชา และลาว เมื่อคำนวณจากมูลค่าของกองทุน ณ วันปิดรับกองทุนเมื่อวันที่ 30 มิถุนายน 2552 ซึ่งเท่ากับ 283 ล้านเหรียญสหรัฐอเมริกา ภาระผูกพันในการลงทุนของบริษัทย่อยนี้เป็นจำนวนเงิน 16 ล้านเหรียญสหรัฐอเมริกาคิดเป็นร้อยละ 5.65 ของเงินกองทุนทั้งหมด การส่งเงินไปลงทุนในกองทุนคาดว่าจะเป็นระยะเวลา 4 ปี คิดจากปี 2552 ณ วันที่ 31 ธันวาคม 2554 บริษัทย่อยได้ส่งเงินลงทุนให้กับกองทุนแล้วเป็นเงิน 4 ล้านเหรียญสหรัฐอเมริกา

38. การค้ำประกัน

ก) ณ วันที่ 31 ธันวาคม 2554 มีหนังสือค้ำประกันที่ออกโดยธนาคารในนามบริษัทฯและบริษัทย่อยซึ่งโดยส่วนใหญ่สำหรับการใช้ไฟฟ้า สาธารณูปโภค และช่องสัญญาณสื่อสารจำนวน 45 ล้านบาท (งบการเงินเฉพาะกิจการ: 2 ล้านบาท) (2553: 49 ล้านบาท งบการเงินเฉพาะกิจการ: 4 ล้านบาท)

ข) เมื่อวันที่ 31 ธันวาคม 2554 บริษัทฯ อนุมัติการเข้าค้ำประกันเงินกู้ของบริษัท ลิเจียง บันยัน ทรี โฮเท็ล จำกัด (LBTH) โดยการออก Letter of Indemnity ให้แก่ บริษัท บันยัน ทรี โฮลดิ้งส์ จำกัด ซึ่งเป็นบริษัทใหญ่ของ LBTH การค้ำประกันเงินกู้ของ LBTH นี้เป็นไปตามสัดส่วนการถือหุ้นของบริษัทฯจำนวนร้อยละ 49.04 ที่มีใน LBTH (ลงทุนผ่านบริษัท ลากูน่า บันยัน ทรี จำกัด)

39. การเสนอข้อมูลทางการเงินจำแนกตามส่วนงาน

บริษัทฯและบริษัทย่อยดำเนินกิจการใน 3 ส่วนงานหลัก คือ (1) ธุรกิจโรงแรม (2) ธุรกิจให้เช่าพื้นที่อาคารสำนักงานและ (3) ธุรกิจอสังหาริมทรัพย์ และดำเนินธุรกิจในส่วนงานทางภูมิศาสตร์หลักในประเทศไทย ข้อมูลทางการเงินในงบการเงินรวมจำแนกตามส่วนงานของบริษัทฯ และบริษัทย่อยมีดังต่อไปนี้

(หน่วย : ล้านบาท)

	สำหรับปีสิ้นสุดวันที่ 31 ธันวาคม 2554							
	ธุรกิจโรงแรม	ธุรกิจร้านขายสินค้า	อื่นๆ	รวมกิจการโรงแรม	ธุรกิจให้เช่าพื้นที่อาคารสำนักงาน	ธุรกิจพัฒนาอสังหา-ริมทรัพย์	รายการตัดบัญชี	งบการเงินรวม
รายได้จากบุคคลภายนอก	2,297	289	242	2,828	56	577	-	3,461
รายได้จากกิจการที่เกี่ยวข้องกัน	165	53	-	218	20	8	(246)	-
รวมรายได้	**2,462**	**342**	**242**	**3,046**	**76**	**585**	**(246)**	**3,461**
กำไรจากการดำเนินงานตามส่วนงาน	1,365	136	123	1,624	26	352	-	2,002
กำไรจากการขายเงินลงทุน								45
ดอกเบี้ย กำไรจากอัตราแลกเปลี่ยนและรายได้อื่น								92
ค่าใช้จ่ายที่ไม่ได้ปันส่วน:								
ค่าใช้จ่ายในการขาย								(341)
ค่าใช้จ่ายในการบริหาร								(1,605)
ค่าเสื่อมราคา								(318)
ส่วนแบ่งกำไรจากเงินลงทุนในบริษัทร่วม								174
ค่าใช้จ่ายทางการเงิน								(132)
ภาษีเงินได้นิติบุคคล								(102)
ขาดทุนสำหรับปี								**(185)**

(หน่วย : ล้านบาท)

	สำหรับปีสิ้นสุดวันที่ 31 ธันวาคม 2553 (ปรับปรุงใหม่)							
	ธุรกิจโรงแรม	ธุรกิจร้านขายสินค้า	อื่นๆ	รวมกิจการโรงแรม	ธุรกิจให้เช่าพื้นที่อาคารสำนักงาน	ธุรกิจพัฒนาอสังหา-ริมทรัพย์	รายการตัดบัญชี	งบการเงินรวม
รายได้จากบุคคลภายนอก	2,623	235	240	3,098	45	1,063	-	4,206
รายได้จากกิจการที่เกี่ยวข้องกัน	219	32	-	251	19	7	(277)	-
รวมรายได้	**2,842**	**267**	**240**	**3,349**	**64**	**1,070**	**(277)**	**4,206**
กำไรจากการดำเนินงานตามส่วนงาน	1,589	107	124	1,820	18	687	-	2,525
กำไรจากการขายโรงแรมคุสิตธานี ลากูน่า ภูเก็ต								1,601
ดอกเบี้ย ค่าสินไหมทดแทนรับจากการประกันภัย และรายได้อื่น								145
ค่าใช้จ่ายที่ไม่ได้ปันส่วน:								
ค่าใช้จ่ายในการขาย								(379)
ค่าใช้จ่ายในการบริหาร								(1,641)
ขาดทุนจากการยกเลิกการขายอสังหาริมทรัพย์								(91)
ค่าเสื่อมราคา								(396)
ส่วนแบ่งขาดทุนจากเงินลงทุนในบริษัทร่วม								(15)
ค่าใช้จ่ายทางการเงิน								(132)
ภาษีเงินได้นิติบุคคล								(687)
กำไรหลังหักภาษีสำหรับปีจากการดำเนินงานที่ยกเลิก								64
กำไรสำหรับปี								**994**

บริษัทฯ และบริษัทย่อยใช้เกณฑ์ในการกำหนดราคาระหว่างกันตามที่กล่าวไว้ในหมายเหตุประกอบงบการเงินข้อ 12

(หน่วย : ล้านบาท)

	สำหรับปีสิ้นสุดวันที่ 31 ธันวาคม 2554							
	ธุรกิจโรงแรม	ธุรกิจร้านขายสินค้า	อื่นๆ	รวมกิจการโรงแรม	ธุรกิจให้เช่าพื้นที่อาคารสำนักงาน	ธุรกิจพัฒนาอสังหา-ริมทรัพย์	รายการตัดบัญชี	งบการเงินรวม
ที่ดิน อาคารและอุปกรณ์	11,785	15	1,208	13,008	-	19	-	13,027
สินทรัพย์รวม	13,879	317	1,306	15,502	637	3,125	-	19,264

(หน่วย : ล้านบาท)

	สำหรับปีสิ้นสุดวันที่ 31 ธันวาคม 2553 (ปรับปรุงใหม่)							
	ธุรกิจโรงแรม	ธุรกิจร้านขายสินค้า	อื่นๆ	รวมกิจการโรงแรม	ธุรกิจให้เช่าพื้นที่อาคารสำนักงาน	ธุรกิจพัฒนาอสังหา-ริมทรัพย์	รายการตัดบัญชี	งบการเงินรวม
ที่ดิน อาคารและอุปกรณ์	12,763	17	1,291	14,071	599	23	-	14,693
สินทรัพย์รวม	16,271	284	1,380	17,935	609	3,311	-	21,855

(หน่วย : ล้านบาท)

	สำหรับปีสิ้นสุดวันที่ 1 มกราคม 2553 (ปรับปรุงใหม่)							
	ธุรกิจโรงแรม	ธุรกิจร้านขายสินค้า	อื่นๆ	รวมกิจการโรงแรม	ธุรกิจให้เช่าพื้นที่อาคารสำนักงาน	ธุรกิจพัฒนาอสังหา-ริมทรัพย์	รายการตัดบัญชี	งบการเงินรวม
ที่ดิน อาคารและอุปกรณ์	13,546	18	1,375	14,939	597	32	-	15,568
สินทรัพย์รวม	15,726	338	1,466	17,530	605	3,430	-	21,565

40. เครื่องมือทางการเงิน

40.1 นโยบายการบริหารความเสี่ยง

เครื่องมือทางการเงินที่สำคัญของบริษัทฯและบริษัทย่อยตามที่นิยามอยู่ในมาตรฐานการบัญชีฉบับที่ 107 "การแสดงรายการและการเปิดเผยข้อมูลสำหรับเครื่องมือทางการเงิน" ประกอบด้วย เงินสดและรายการเทียบเท่าเงินสด ลูกหนี้การค้าและลูกหนี้อื่น เจ้าหนี้การค้าและเจ้าหนี้อื่น เงินให้กู้ยืม เงินลงทุน เงินกู้ยืมระยะสั้น และเงินกู้ยืมระยะยาว บริษัทฯมีความเสี่ยงที่เกี่ยวข้องกับเครื่องมือทางการเงินดังกล่าว และมีนโยบายการบริหารความเสี่ยงดังนี้

ความเสี่ยงด้านการให้สินเชื่อ

บริษัทฯและบริษัทย่อยมีความเสี่ยงด้านสินเชื่อจากลูกหนี้การค้าที่เกี่ยวเนื่องกับธุรกิจโรงแรม การให้เช่าพื้นที่และจากการขายอสังหาริมทรัพย์ อย่างไรก็ตาม เนื่องจาก บริษัทฯและบริษัทย่อยมีลูกค้าเป็นจำนวนมากรายและหลายหลาก ดังนั้น บริษัทฯและบริษัทย่อยจึงไม่คาดว่าจะได้รับความเสียหายจากการเรียกชำระหนี้จากลูกหนี้เหล่านั้น

ความเสี่ยงด้านอัตราดอกเบี้ย

บริษัทฯและบริษัทย่อยมีความเสี่ยงเกี่ยวกับอัตราดอกเบี้ยเนื่องจากมีเงินฝากกับสถาบันการเงิน ลูกหนี้การค้าระยะยาว เงินเบิกเกินบัญชีธนาคาร และเงินกู้ยืม อย่างไรก็ตาม เนื่องจากสินทรัพย์และหนี้สินทางการเงินส่วนใหญ่มีอัตราดอกเบี้ยที่ปรับขึ้นลงตามอัตราตลาด หรือมีอัตราดอกเบี้ยคงที่ซึ่งใกล้เคียงกับอัตราตลาดในปัจจุบัน จึงคาดว่าจะมีความเสี่ยงเกี่ยวกับอัตราดอกเบี้ยต่ำ บริษัทฯและบริษัทย่อยจึงมิได้ใช้ตราสารอนุพันธ์เพื่อบริหารความเสี่ยงจากอัตราดอกเบี้ยดังกล่าว (รายละเอียดเงินกู้ยืมระยะยาวได้แสดงไว้ในหมายเหตุ 26)

ณ วันที่ 31 ธันวาคม 2554 สินทรัพย์และหนี้สินทางการเงินที่สำคัญสามารถจัดตามประเภทอัตราดอกเบี้ย และสำหรับสินทรัพย์และหนี้สินทางการเงินที่มีอัตราดอกเบี้ยคงที่สามารถแยกตามวันที่ครบกำหนดหรือวันที่มีการกำหนดอัตราดอกเบี้ยใหม่ (หากวันที่มีการกำหนดอัตราดอกเบี้ยใหม่ถึงก่อน) ได้ดังนี้

	งบการเงินรวม						
	อัตราดอกเบี้ยคงที่			อัตราดอกเบี้ยปรับขึ้นลงตามราคาตลาด	ไม่มีอัตราดอกเบี้ย	รวม	อัตราดอกเบี้ย (ร้อยละต่อปี)
	ภายใน 1 ปี	มากกว่า 1 ปี ถึง 5 ปี	มากกว่า 5 ปี				
	(ล้านบาท)						
สินทรัพย์ทางการเงิน							
รายการเทียบเท่าเงินสด (ไม่รวมเงินสด)	1	-	-	478	-	479	0.75%-2.35%
ลูกหนี้การค้าและลูกหนี้อื่น	102	-	-	29	363	494	4.78%-12%
ลูกหนี้การค้าระยะยาว	-	70	-	103	-	173	4.78%-12%
เงินให้กู้ยืมระยะยาวแก่พนักงาน	-	-	-	3	-	3	6.08%
หนี้สินทางการเงิน							
เจ้าหนี้การค้าและเจ้าหนี้อื่น	-	-	-	-	1,045	1,045	
เงินกู้ยืมระยะสั้นจากสถาบันการเงิน	710	-	-	-	-	710	4.55%-5.24%
เงินกู้ยืมระยะยาวจากสถาบันการเงิน	-	-	-	2,491	-	2,491	5.75%-6.25%

	งบการเงินเฉพาะกิจการ						
	อัตราดอกเบี้ยคงที่			อัตราดอกเบี้ยปรับขึ้นลงตามราคาตลาด	ไม่มีอัตราดอกเบี้ย	รวม	อัตราดอกเบี้ย (ร้อยละต่อปี)
	ภายใน 1 ปี	มากกว่า 1 ปี ถึง 5 ปี	มากกว่า 5 ปี				
	(ล้านบาท)						
สินทรัพย์ทางการเงิน							
รายการเทียบเท่าเงินสด (ไม่รวมเงินสด)	-	-	-	26	-	26	0.75%-2.35%
ลูกหนี้การค้าและลูกหนี้อื่น	7	-	-	8	51	66	4.78%-12%
ลูกหนี้การค้าระยะยาว	-	8	-	27	-	35	4.78%-12%
เงินให้กู้ยืมระยะยาวแก่บริษัทย่อย	-	-	-	1,828	-	1,828	6.24%
เงินให้กู้ยืมระยะยาวแก่พนักงาน	-	-	-	2	-	2	6.08%
หนี้สินทางการเงิน							
เจ้าหนี้การค้าและเจ้าหนี้อื่น	-	-	-	-	270	270	
เงินกู้ยืมระยะสั้นจากสถาบันการเงิน	410	-	-	-	-	410	4.35% -5.24%
เงินกู้ยืมระยะยาวจากบริษัทย่อย	-	-	-	11	-	11	5.36%
เงินกู้ยืมระยะยาวจากสถาบันการเงิน	-	-	-	315	-	315	5.75%

ความเสี่ยงจากอัตราแลกเปลี่ยน

บริษัทฯ และบริษัทย่อยมีความเสี่ยงจากอัตราแลกเปลี่ยนเงินตราต่างประเทศเนื่องจากบริษัทฯ และบริษัทย่อยมีลูกหนี้ เจ้าหนี้และเงินกู้ยืมเป็นสกุลเงินต่างประเทศ นอกจากนี้บริษัทฯ ยังมีความเสี่ยงจากการที่มีเงินลงทุนในบริษัทย่อยและบริษัทร่วมในต่างประเทศซึ่งบริษัทฯ มิได้ทำสัญญาป้องกันความเสี่ยงไว้

สินทรัพย์และหนี้สินที่เป็นเงินตราต่างประเทศ

ณ วันที่ 31 ธันวาคม 2554 บริษัทฯ และบริษัทย่อยมียอดคงเหลือของสินทรัพย์และหนี้สินทางการเงินที่เป็นเงินตราต่างประเทศดังนี้

(หน่วย: พัน)

สกุลเงิน	งบการเงินรวม		งบการเงินเฉพาะกิจการ		อัตราแลกเปลี่ยนถัวเฉลี่ย ณ วันที่ 31 ธันวาคม 2554 (บาทต่อ 1 หน่วยเงินตราต่างประเทศ)
	สินทรัพย์	หนี้สิน	สินทรัพย์	หนี้สิน	
เหรียญสหรัฐอเมริกา	948	316	462	-	31.6422
เหรียญสิงคโปร์	367	162	-	154	24.3466
ปอนด์	2	-	-	-	48.7803
ยูโร	5	-	-	-	40.9668

40.2 มูลค่ายุติธรรมของเครื่องมือทางการเงิน

เนื่องจากเครื่องมือทางการเงินส่วนใหญ่ของบริษัทฯและบริษัทย่อยจัดอยู่ในประเภทระยะสั้นซึ่งมีอัตราดอกเบี้ยใกล้เคียงกับอัตราดอกเบี้ยในตลาด มูลค่ายุติธรรมของเครื่องมือทางการเงินจึงใกล้เคียงกับมูลค่าตามบัญชีที่แสดงในงบแสดงฐานะการเงิน

มูลค่ายุติธรรม หมายถึง จำนวนเงินที่ผู้ซื้อและผู้ขายตกลงแลกเปลี่ยนสินทรัพย์กันหรือจ่ายชำระหนี้สินในขณะที่ทั้งสองฝ่ายมีความรอบรู้ และเต็มใจในการแลกเปลี่ยนและสามารถต่อรองราคากันได้อย่างเป็นอิสระในลักษณะที่ไม่มีความเกี่ยวข้องกัน วิธีการกำหนดมูลค่ายุติธรรมขึ้นอยู่กับลักษณะของเครื่องมือทางการเงิน มูลค่ายุติธรรมจะกำหนดจากราคาตลาดล่าสุด หรือกำหนดขึ้นโดยใช้เกณฑ์การวัดมูลค่าที่เหมาะสม

41. การบริหารจัดการทุน

วัตถุประสงค์ในการบริหารจัดการทุนที่สำคัญของบริษัทฯ คือ การจัดให้มีซึ่งโครงสร้างทางการเงินที่เหมาะสมและการดำรงไว้ซึ่งความสามารถในการดำเนินธุรกิจอย่างต่อเนื่อง

ตามงบแสดงฐานะการเงิน ณ วันที่ 31 ธันวาคม 2554 กลุ่มบริษัทมีอัตราส่วนหนี้สินต่อทุน (Debt-to-Equity Ratio) เท่ากับ 0.32:1 (31 ธันวาคม 2553: 0.27:1 และ 1 มกราคม 2553: 0.32:1) และบริษัทฯมีอัตราส่วนเท่ากับ 0.21:1 (31 ธันวาคม 2553: 0.31:1 และ 1 มกราคม 2553: 0.35:1)

42. คดีความ

ก) บริษัทฯ ถูกฟ้องเป็นจำเลยในคดีของศาลล้มละลายกลาง เมื่อวันที่ 5 สิงหาคม 2552 เนื่องจากประธานศาลฎีกาได้มีคำวินิจฉัยว่าคดีนี้อยู่ภายใต้อำนาจการพิจารณาของศาลล้มละลาย ตามที่โจทก์ได้ยื่นฟ้องไว้กับศาลแพ่งกรุงเทพใต้ ในคำฟ้องโจทก์ได้ขอให้ศาลเพิกถอนมติที่ประชุมวิสามัญผู้ถือหุ้นของบริษัทฯ ครั้งที่ 1/2550 ที่ประชุมเมื่อวันที่ 4 กรกฎาคม 2550 และขอให้ศาลยกเลิกรายการจดทะเบียนตามมติที่ประชุมวิสามัญผู้ถือหุ้นดังกล่าว เนื่องจากจำเลยและประธานในที่ประชุมไม่อนุญาตให้โจทก์เข้าร่วมประชุมวิสามัญผู้ถือหุ้น โจทก์ไม่ได้มีฐานะเป็นผู้ถือหุ้นของบริษัทฯ เมื่อวันที่ 20 มกราคม 2555 โจทก์ยื่นคำร้องขอถอนฟ้องในคดีนี้ต่อศาล และศาลได้มีคำสั่งอนุญาตให้ถอนฟ้องได้และให้จำหน่ายคดีออกจากสารบบความ

ปัจจุบันคดีนี้สิ้นสุดแล้ว

ข) บริษัทฯ เป็นหนึ่งในจำเลยในคดีที่ได้มีการยื่นฟ้องต่อศาลแพ่งกรุงเทพใต้เมื่อวันที่ 3 กรกฎาคม 2551 โดยโจทก์หกรายอ้างว่าตนเป็นเจ้าหนี้ของผู้ถือหุ้นของบริษัทฯ การที่บริษัทฯจัดให้มีการประชุมวิสามัญผู้ถือหุ้นครั้งที่ 1/2550 และผู้ถือหุ้นมีมติให้เพิ่มทุนจดทะเบียน โดยผู้ถือหุ้นบางรายไม่ซื้อหุ้นเพิ่มทุน ซึ่งโจทก์ถือว่าเป็นการร่วมกันกับผู้ถือหุ้นของบริษัทฯ ทำละเมิดต่อโจทก์ จึงให้บริษัทฯชดใช้เงินจำนวน 539 ล้านบาทแก่โจทก์ทั้งหกรายพร้อมดอกเบี้ยในอัตราร้อยละ 7.5 ต่อปีและค่าฤชาธรรมเนียมศาล

เมื่อวันที่ 22 ธันวาคม 2554 โจทก์ได้ยื่นคำร้องขอถอนฟ้องบริษัทฯและจำเลยอื่นในคดีนี้

ปัจจุบันคำร้องขอถอนฟ้องของโจทก์อยู่ในระหว่างการพิจารณาของศาลชั้นต้น

ค) บริษัทในเครือบริษัท ลากูน่า รีสอร์ท แอนด์ โฮเท็ล จำกัด (มหาชน) จำนวน 4 บริษัท และกรรมการบริษัทในเครือดังกล่าวอีก 10 คน ถูกฟ้องเป็นจำเลยในคดีของศาลจังหวัดภูเก็ตเมื่อวันที่ 8 ตุลาคม 2552 โดยโจทก์อ้างในคำฟ้องว่าโจทก์ได้ซื้อห้องชุดของอาคารชุดอัลลามันดา 1 ในระหว่างปี 2534 ถึง 2538 โดยในสัญญาซื้อขายระบุว่าโครงการมีที่ดินประมาณ 20 ไร่ แต่ในหนังสือสำคัญจดทะเบียนอาคารชุดอัลลามันดา 1 ระบุว่ามีที่ดินจำนวน 9 ไร่ 2 งาน 9 ตารางวา ดังนั้นถือว่าจำเลยผิดสัญญาซื้อขาย โจทก์จึงเรียกร้องให้จำเลยโอนที่ดินตามที่ระบุไว้ในสัญญาซื้อขายจำนวน 10 ไร่ 3 งาน 97.1 ตารางวา ให้กับนิติบุคคลอาคารชุด อัลลามันดา 1 ในฐานะโจทก์ที่ 10 หรือชดใช้เงินจำนวน 132 ล้านบาท แทนในกรณีที่ไม่สามารถโอนที่ดินได้ และโจทก์ยังได้ฟ้องเรียกค่าเสียหายอีกจำนวน 56 ล้านบาท สำหรับการละเมิดการใช้ที่ดินที่ควรจะเป็นทรัพย์สินส่วนกลางของนิติบุคคลอาคารชุด อัลลามันดา 1 ซึ่งรวมจำนวนเงินที่โจทก์เรียกร้องทั้งสิ้น 188 ล้านบาท พร้อมดอกเบี้ยในอัตราร้อยละ 7.5 ต่อปี นับถัดจากวันฟ้องจนกว่าจำเลยจะได้ชำระเสร็จสิ้น พร้อมกันนี้โจทก์ยังได้ฟ้องกรรมการบริษัทในเครือทั้งในอดีตและปัจจุบันอีก 10 คน เป็นจำเลยที่ 5 ถึง 14 ในฐานะที่เป็นตัวแทนของบริษัทในเครือซึ่งเป็นจำเลยที่ 1 ถึง 4 เพื่อให้ร่วมกันรับผิดตามฟ้องด้วย

บริษัทในเครือบริษัท ลากูน่า รีสอร์ท แอนด์ โฮเท็ล จำกัด (มหาชน) และกรรมการบริษัทดังกล่าวได้ยื่นคำให้การเป็นที่เรียบร้อยแล้ว และเชื่อว่าโจทก์ไม่มีสิทธิเรียกร้องตามฟ้อง ดังนั้น จึงไม่มีการตั้งสำรองค่าเผื่อความเสียหายดังกล่าว

โจทก์ได้ยื่นคำร้องขอให้ศาลมีคำสั่งคุ้มครองชั่วคราวเพื่อห้ามมิให้จำเลย จำหน่าย จ่าย โอน และแก้ไขเปลี่ยนแปลงทางทะเบียนโฉนดที่ดินทั้ง 9 แปลงของจำเลยที่มีข้อพิพาทอยู่ในคดีนี้กับสำนักงานที่ดิน ในระหว่างที่คดีนี้ยังอยู่ในการพิจารณาของศาล เมื่อวันที่ 20 มกราคม 2555 ศาลได้มีคำสั่งอนุญาตคำร้องขอคุ้มครองชั่วคราวของโจทก์

ปัจจุบันคดีนี้อยู่ในระหว่างการพิจารณาของศาลชั้นต้นจังหวัดภูเก็ต

43. การจัดประเภทและการปรับปรุงรายการในงบการเงิน

บริษัทฯได้จัดประเภทและปรับปรุงรายการบัญชีบางรายการในงบแสดงฐานะการเงิน ณ วันที่ 31 ธันวาคม 2553 และ 1 มกราคม 2553 และงบกำไรขาดทุนสำหรับปีสิ้นสุดวันที่ 31 ธันวาคม 2553 ใหม่เพื่อให้สอดคล้องกับการจัดประเภทรายการบัญชีและ/หรือการปรับปรุงใหม่ในปีปัจจุบันตามข้อกำหนดในประกาศกรมพัฒนาธุรกิจการค้าในหมายเหตุประกอบงบการเงินข้อ 2 การปฏิบัติตามมาตรฐานการบัญชีใหม่และมาตรฐานการบัญชีฉบับปรับปรุงตามหมายเหตุประกอบงบการเงินข้อ 3 และข้อ 5 รวมถึงการปรับปรุงงบกำไรขาดทุนปีก่อนตามหมายเหตุประกอบงบการเงินข้อ 6

การจัดประเภทรายการไม่มีผลกระทบต่อกำไร(ขาดทุน)หรือส่วนของผู้ถือหุ้นตามที่เคยรายงานไปแล้ว

การจัดประเภทรายการใหม่และรายการปรับปรุงมีดังต่อไปนี้

(หน่วย : พันบาท)

	งบการเงินรวม		งบการเงินเฉพาะกิจการ	
	ตามที่จัดประเภทใหม่	ตามที่เคยรายงานไว้	ตามที่จัดประเภทใหม่	ตามที่เคยรายงานไว้
งบแสดงฐานะการเงิน ณ วันที่ 31 ธันวาคม 2553				
สินทรัพย์				
ลูกหนี้การค้าและลูกหนี้อื่น	622,079,347	610,932,646	58,692,075	38,181,261
ต้นทุนการพัฒนาอสังหาริมทรัพย์	2,772,304,981	2,507,606,097	328,668,769	180,336,286
สินทรัพย์หมุนเวียนอื่น	86,174,265	204,297,245	6,840,298	27,351,112
ลูกหนี้การค้าระยะยาว	230,877,122	559,589,621	43,316,309	336,478,248
หนี้สิน				
เจ้าหนี้การค้าและเจ้าหนี้อื่น	1,193,654,403	284,669,000	207,136,390	43,186,461
หนี้สินหมุนเวียนอื่น	117,442,707	887,231,720	1,784,381	93,468,869
ส่วนของผู้ถือหุ้น				
ส่วนเกินทุนจากการตีราคาสินทรัพย์	-	6,783,031,426	-	173,782,663
ผลปรับปรุงจากการแปลงค่างบการเงินที่เป็นเงินตราต่างประเทศ	-	60,208,815	-	-
กำไรสะสม- ยังไม่ได้จัดสรร	4,793,366,568	5,121,037,929	1,949,639,960	2,166,734,857
องค์ประกอบอื่นของส่วนของผู้ถือหุ้น	6,843,240,241	-	173,782,663	-
งบแสดงฐานะการเงิน ณ วันที่ 1 มกราคม 2553				
สินทรัพย์				
ลูกหนี้การค้าและลูกหนี้อื่น	829,596,785	855,228,653	140,968,157	104,096,358
ต้นทุนการพัฒนาอสังหาริมทรัพย์	1,988,673,436	1,540,103,896	282,506,653	133,847,783
สินทรัพย์หมุนเวียนอื่น	91,946,236	210,305,337	13,058,592	49,930,391
ลูกหนี้การค้าระยะยาว	304,859,743	777,252,310	144,285,570	438,197,570
หนี้สิน				
เจ้าหนี้การค้าและเจ้าหนี้อื่น	1,569,851,926	248,148,955	282,436,388	32,105,563
หนี้สินหมุนเวียนอื่น	127,986,047	1,110,220,103	7,499,668	186,315,113
ส่วนของผู้ถือหุ้น				
ส่วนเกินทุนจากการตีราคาสินทรัพย์	-	7,124,038,312	-	776,260,726
ผลปรับปรุงจากการแปลงค่างบการเงินที่เป็นเงินตราต่างประเทศ	-	85,036,351	-	-
กำไรสะสม- ยังไม่ได้จัดสรร	3,594,218,335	4,118,986,323	1,176,989,729	1,393,758,239
องค์ประกอบอื่นของส่วนของผู้ถือหุ้น	7,209,074,663	-	776,260,726	-
งบกำไรขาดทุนสำหรับปีสิ้นสุด วันที่ 31 ธันวาคม 2553				
รายได้จากกิจการพัฒนาอสังหาริมทรัพย์	1,063,073,253	682,105,971	23,207,621	23,207,621
กำไรจากการขายโรงแรมคุสิตธานี ลากูน่า ภูเก็ต	1,601,370,855	2,267,689,901	1,271,572,916	1,808,971,590
ต้นทุนของกิจการพัฒนาอสังหาริมทรัพย์	375,676,449	191,805,793	8,121,312	7,794,925
ค่าใช้จ่ายในการบริหาร	1,640,685,579	1,531,094,516	310,789,416	230,349,099
ค่าตอบแทนผู้บริหาร	-	109,591,063	-	80,440,317

44. การอนุมัติงบการเงิน

งบการเงินนี้ได้รับอนุมัติให้ออกโดยคณะกรรมการบริษัทฯ เมื่อวันที่ 13 กุมภาพันธ์ 2555

Financial Statements

To the Shareholders of Laguna Resorts & Hotels Public Company Limited

I have audited the accompanying consolidated statement of financial position of Laguna Resorts & Hotels Public Company Limited and its subsidiaries as at 31 December 2011, the related consolidated statements of income, comprehensive income, changes in shareholders' equity and cash flows for the year then ended, and have also audited the separate financial statements of Laguna Resorts & Hotels Public Company Limited for the same year. These financial statements are the responsibility of the management of the Company and its subsidiaries as to their correctness and the completeness of the presentation. My responsibility is to express an opinion on these financial statements based on my audit.

I conducted my audit in accordance with generally accepted auditing standards. Those standards require that I plan and perform the audit to obtain reasonable assurance about whether the financial statements are free of material misstatement. An audit includes examining, on a test basis, evidence supporting the amounts and disclosures in the financial statements. An audit also includes assessing the accounting principles used and significant estimates made by management, as well as evaluating the overall financial statement presentation. I believe that my audit provides a reasonable basis for my opinion.

In my opinion, the financial statements referred to above present fairly, in all material respects, the financial position of Laguna Resorts & Hotels Public Company Limited and its subsidiaries and of Laguna Resorts & Hotels Public Company Limited as at 31 December 2011, and the results of their operations, and cash flows for the year then ended in accordance with generally accepted accounting principles.

The consolidated financial statements of Laguna Resorts & Hotels Public Company Limited and its subsidiaries, and the separate financial statements of Laguna Resorts & Hotels Public Company Limited for the year ended 31 December 2010 (before restated) were audited by another auditor in my office who expressed unqualified opinion on those statements under his report dated 22 February 2011. The other auditor did not audit the financial statements of two subsidiaries, Laguna Beach Club Limited and Laguna (1) Company Limited, which are included in these consolidated financial statements.

Without qualifying my opinion on the aforementioned financial statements, I draw attention to Note 3 and Note 5 to the financial statements. During the current year, the Company changed its accounting policies to comply with the revised and new accounting standards as issued by the Federation of Accounting Professions. In addition, the Company has changed its accounting treatment of the revaluation surplus on revalued assets that were disposed of, as described in Note 6 to the financial statements. The Company has restated the financial statements as at 31 December 2010 and 1 January 2010 and for the year ended 31 December 2010 to reflect the changes in accounting policies resulting from the adoption of these new accounting standards and the adjustment of its accounting treatment. In my opinion, the adjustments made for the preparation of the restated statements are appropriate and have been properly applied.

Rungnapa Lertsuwankul

Rungnapa Lertsuwankul
Certified Public Accountant (Thailand) No. 3516

Ernst & Young Office Limited
Bangkok: 13 February 2012

STATEMENTS OF FINANCIAL POSITION

AS AT 31 DECEMBER 2011, 2010 AND 1 JANUARY 2010

(Unit : Baht)

	Note	Consolidated financial statements			Separate financial statements		
		31 December 2011	31 December 2010 (Restated)	1 January 2010 (Restated)	31 December 2011	31 December 2010 (Restated)	1 January 2010 (Restated)
Assets							
Current assets							
Cash and cash equivalents	9	478,996,835	2,021,393,771	627,906,627	26,153,457	1,397,248,738	35,595,602
Trade and other receivables	11	493,825,581	622,079,347	829,596,785	66,048,078	58,692,075	140,968,157
Amounts due from related parties	12	48,729,129	73,225,127	93,393,256	125,019,835	67,706,996	93,750,185
Inventories	13	144,839,992	145,427,225	147,632,788	224,390	986,539	14,311,934
Property development cost	14	2,631,454,014	2,772,304,981	1,988,673,436	276,087,447	328,668,769	282,506,653
Other current assets	15	132,715,790	86,174,265	91,946,236	12,377,448	6,840,298	13,058,592
Total current assets		**3,930,561,341**	**5,720,604,716**	**3,779,149,128**	**505,910,655**	**1,860,143,415**	**580,191,123**
Non-current assets							
Restricted deposits at financial institution	10	-	2,020,000	2,140,000	-	-	-
Long-term trade accounts receivable	16	173,031,673	230,877,122	304,859,743	34,859,249	43,316,309	144,285,570
Investments in subsidiaries	17	-	-	-	3,408,568,104	3,492,207,114	3,492,207,114
Investments in associates	18	534,049,159	335,560,311	377,907,883	-	-	-
Other long-term investments	19	318,949,756	279,979,891	232,222,971	-	-	-
Long-term loans to subsidiaries	12	-	-	-	1,828,350,629	2,234,690,629	2,408,490,629
Long-term loans to employees	12	2,819,177	15,739,513	25,112,231	1,720,852	7,390,496	11,682,115
Investment properties	20	800,340,000	-	-	81,577,940	-	-
Property, plant and equipment	21,36	13,026,583,106	14,693,239,773	15,567,799,951	256,444,342	284,459,453	1,210,525,062
Land awaiting development	20	-	117,111,139	809,396,453	-	31,039,835	28,638,873
Goodwill	17	381,304,038	385,491,758	385,491,758	-	-	-
Leasehold rights	22	26,666,372	27,935,166	30,939,976	-	-	-
Other non-current assets		70,193,196	46,087,415	50,438,310	3,132,194	3,167,490	5,719,973
Total non-current assets		**15,333,936,477**	**16,134,042,088**	**17,786,309,276**	**5,614,653,310**	**6,096,271,326**	**7,301,549,336**
Total assets		**19,264,497,818**	**21,854,646,804**	**21,565,458,404**	**6,120,563,965**	**7,956,414,741**	**7,881,740,459**

The accompanying notes are an integral part of the financial statements.

STATEMENTS OF FINANCIAL POSITION

AS AT 31 DECEMBER 2011, 2010 AND 1 JANUARY 2010

(Unit : Baht)

	Note	Consolidated financial statements			Separate financial statements		
		31 December 2011	31 December 2010 (Restated)	1 January 2010 (Restated)	31 December 2011	31 December 2010 (Restated)	1 January 2010 (Restated)
Liabilities and shareholders' equity							
Current liabilities							
Short-term loans from financial institutions	23	710,000,000	-	520,000,000	410,000,000	-	260,000,000
Trade and other payables	24	1,045,401,065	1,193,654,403	1,569,851,926	270,211,385	207,136,390	282,436,388
Current portion of long-term loans from financial institutions	26	356,523,000	570,210,665	827,766,000	70,000,000	70,000,000	168,000,000
Amounts due to related parties	12	76,054,753	92,182,546	101,929,497	10,764,312	32,476,059	18,233,419
Corporate income tax payable		44,431,474	613,236,462	71,530,736	-	452,970,713	6,978,534
Other current liabilities	25	108,400,710	117,442,707	127,986,047	4,023,580	1,784,381	7,499,668
Total current liabilities		**2,340,811,002**	**2,586,726,783**	**3,219,064,206**	**764,999,277**	**764,367,543**	**743,148,009**
Non-current liabilities							
Long-term loans from subsidiaries	12	-	-	-	11,200,000	798,940,000	881,140,000
Long-term loans from financial institutions - net of current portion	26	2,134,280,743	1,965,233,743	1,956,434,408	245,000,000	315,000,000	385,000,000
Provision for long-term employee benefits	27	120,857,009	-	-	33,596,649	-	-
Other non-current liabilities		79,455,379	81,544,070	91,816,069	11,488,566	13,721,625	23,231,702
Total non-current liabilities		**2,334,593,131**	**2,046,777,813**	**2,048,250,477**	**301,285,215**	**1,127,661,625**	**1,289,371,702**
Total liabilities		**4,675,404,133**	**4,633,504,596**	**5,267,314,683**	**1,066,284,492**	**1,892,029,168**	**2,032,519,711**
Shareholders' equity							
Share capital							
Registered 211,675,358 ordinary shares of Baht 10 each		2,116,753,580	2,116,753,580	2,116,753,580	2,116,753,580	2,116,753,580	2,116,753,580
Issued and fully paid-up 166,682,701 ordinary shares of Baht 10 each		1,666,827,010	1,666,827,010	1,666,827,010	1,666,827,010	1,666,827,010	1,666,827,010
Share premium		2,062,460,582	2,062,460,582	2,062,460,582	2,062,460,582	2,062,460,582	2,062,460,582
Capital reserve	28	568,130,588	634,698,720	634,698,720	-	-	-
Retained earnings							
Appropriated - statutory reserve	30	211,675,358	211,675,358	166,682,701	211,675,358	211,675,358	166,682,701
Unappropriated		3,447,854,085	4,793,366,568	3,594,218,335	939,533,860	1,949,639,960	1,176,989,729
Other components of shareholders' equity		6,349,401,985	6,843,240,241	7,209,074,663	173,782,663	173,782,663	776,260,726
Equity attributable to owner of the Company		**14,306,349,608**	**16,212,268,479**	**15,333,962,011**	**5,054,279,473**	**6,064,385,573**	**5,849,220,748**
Non-controlling interests of the subsidiaries		282,744,077	1,008,873,729	964,181,710	-	-	-
Total shareholders' equity		**14,589,093,685**	**17,221,142,208**	**16,298,143,721**	**5,054,279,473**	**6,064,385,573**	**5,849,220,748**
Total liabilities and shareholders' equity		**19,264,497,818**	**21,854,646,804**	**21,565,458,404**	**6,120,563,965**	**7,956,414,741**	**7,881,740,459**

The accompanying notes are an integral part of the financial statements.

(Unit : Baht)

	Note	Consolidated financial statements		Separate financial statements	
		2011	2010 (Restated)	2011	2010 (Restated)
Continuing operations					
Revenue					
Revenue from hotel operations		2,828,313,391	3,097,223,659	60,284,539	62,664,414
Revenue from property development operations		576,749,819	1,063,073,253	96,401,119	23,207,621
Revenue from office rental operations		55,509,405	45,459,606	-	-
Gain from the sale of Dusit Thani Laguna Phuket	36	-	1,601,370,855	-	1,271,572,916
Gain from sale of investments	17	45,207,102	-	34,489,911	-
Interest income		42,888,804	54,779,256	139,753,580	127,407,479
Insurance claim		-	56,335,735	-	11,810,644
Dividend income		-	-	747,198,111	54,229,946
Other income		49,352,492	33,830,859	20,768,505	17,733,774
Total revenue		**3,598,021,013**	**5,952,073,223**	**1,098,895,765**	**1,568,626,794**
Expenses					
Cost of hotel operations		1,204,396,156	1,277,470,676	20,024,428	17,527,639
Cost of property development operations		225,125,486	375,676,449	53,623,340	8,121,312
Cost of office rental operations		29,422,612	27,286,906	-	-
Selling expenses		340,765,429	379,552,700	18,043,420	14,696,844
Administrative expenses		1,605,406,439	1,640,801,863	292,525,941	312,839,677
Depreciation		317,777,483	395,895,583	9,040,760	12,007,904
Loss on termination of property sales		-	90,990,721	-	90,990,721
Total expenses		**3,722,893,605**	**4,187,674,898**	**393,257,889**	**456,184,097**
Profit (loss) before share of profit (loss) from investment in associate, finance cost and corporate income tax from continuing operations		**(124,872,592)**	**1,764,398,325**	**705,637,876**	**1,112,442,697**
Share of profit (loss) from investment in associate	18	174,334,694	(15,380,913)	-	-
Profit before finance cost and corporate income tax from continuing operations		**49,462,102**	**1,749,017,412**	**705,637,876**	**1,112,442,697**
Finance cost		(132,157,254)	(132,210,452)	(52,368,433)	(52,381,028)
Profit (loss) before corporate income tax from continuing operations		**(82,695,152)**	**1,616,806,960**	**653,269,443**	**1,060,061,669**
Corporate income tax	32	(101,965,084)	(686,676,584)	(309,515)	(477,279,603)
Profit (loss) for the year from continuing operations		**(184,660,236)**	**930,130,376**	**652,959,928**	**582,782,066**
Discontinued operation					
Profit after tax for the year from discontinued operation	36	-	64,164,055	-	64,164,055
Profit (loss) for the year		**(184,660,236)**	**994,294,431**	**652,959,928**	**646,946,121**
Profit (loss) attributable to:					
Equity holders of the Company		(223,574,781)	944,523,751	652,959,928	646,946,121
Non-controlling interests of the subsidiaries		38,914,545	49,770,680		
		(184,660,236)	994,294,431		
Basic earnings per share	33				
Profit (loss) attributable to equity holders of the Company		(1.34)	5.67	3.92	3.88
Basic earnings per share for continuing operations					
Profit (loss) from continuing operations attributable to equity holders of the Company		(1.34)	5.28	3.92	3.50

The accompanying notes are an integral part of the financial statements.

STATEMENTS OF COMPREHENSIVE INCOME

FOR THE YEARS ENDED 31 DECEMBER 2011 AND 2010

(Unit : Baht)

	Consolidated financial statements		Separate financial statements	
	2011	2010 (Restated)	2011	2010 (Restated)
Profit (loss) for the year	**(184,660,236)**	**994,294,431**	**652,959,928**	**646,946,121**
Other comprehensive income:				
Exchange differences on translation of financial statements in foreign currency	45,455,573	(25,698,126)	-	-
Actuarial gain of post-employment benefits	831,347	-	-	-
Addition of revaluation surplus on assets	-	914,635,380	-	-
Reversal of revaluation surplus on assets	-	(510,975,686)	-	(61,444,904)
Other comprehensive income (loss) for the year	**46,286,920**	**377,961,568**	**-**	**(61,444,904)**
Total comprehensive income (loss) for the year	**(138,373,316)**	**1,372,255,999**	**652,959,928**	**585,501,217**
Total comprehensive income (loss) attributable to:				
Equity holders of the Company	(179,965,635)	1,273,487,957	652,959,928	585,501,217
Non-controlling interests of the subsidiaries	41,592,319	98,768,042		
	(138,373,316)	1,372,255,999		

The accompanying notes are an integral part of the financial statements.

STATEMENTS OF CHANGES IN SHAREHOLDERS' EQUITY

FOR THE YEARS ENDED 31 DECEMBER 2011 AND 2010

(Unit : Baht)

	Consolidated financial statements										
	Equity attributable to the owners of the Company										
				Retained earnings		Other components of shareholders' equity					
						Other comprehensive income					
	Issued and fully paid-up share capital	Share premium	Capital reserve	Appropriated - statutory reserve	Unappropriated	Exchange differences on translation of financial statements in foreign currency	Revaluation surplus on assets	Total other components of shareholders' equity	Total equity attributable to shareholders of the Company	Non - controlling interests of the subsidiaries	Total shareholders' equity
Balance as at 31 December 2009 - as previously reported	1,666,827,010	2,062,460,582	634,698,720	166,682,701	4,118,986,323	85,036,351	7,124,038,312	7,209,074,663	15,858,729,999	964,181,710	16,822,911,709
Cumulative effect of change in accounting policy due to the adoption of new accounting standards regarding revenue recognition from real estate sales (Note 5)	-	-	-	-	(524,767,988)	-	-	-	(524,767,988)	-	(524,767,988)
Balance as at 31 December 2009 - as restated	1,666,827,010	2,062,460,582	634,698,720	166,682,701	3,594,218,335	85,036,351	7,124,038,312	7,209,074,663	15,333,962,011	964,181,710	16,298,143,721
Amortisation of revaluation surplus on assets	-	-	-	-	-	-	(28,479,582)	(28,479,582)	(28,479,582)	(1,968,076)	(30,447,658)
Dividend paid (Note 35)	-	-	-	-	(366,701,907)	-	-	-	(366,701,907)	-	(366,701,907)
Dividend paid to non - controlling interests of the subsidiary	-	-	-	-	-	-	-	-	-	(52,107,947)	(52,107,947)
Unappropriated retained earnings transferred to statutory reserve (Note 30)	-	-	-	44,992,657	(44,992,657)	-	-	-	-	-	-
Reversal of revaluation surplus for disposal of Dusit Thani Laguna Phuket	-	-	-	-	666,319,046	-	(666,319,046)	(666,319,046)	-	-	-
Total comprehensive income for the year (restated)	-	-	-	-	944,523,751	(24,827,536)	353,791,742	328,964,206	1,273,487,957	98,768,042	1,372,255,999
Balance as at 31 December 2010 - as restated	1,666,827,010	2,062,460,582	634,698,720	211,675,358	4,793,366,568	60,208,815	6,783,031,426	6,843,240,241	16,212,268,479	1,008,873,729	17,221,142,208

The accompanying notes are an integral part of the financial statements.

STATEMENTS OF CHANGES IN SHAREHOLDERS' EQUITY

FOR THE YEARS ENDED 31 DECEMBER 2011 AND 2010

(Unit : Baht)

	Consolidated financial statements										
	Equity attributable to the owners of the Company										
				Retained earnings		Other components of shareholders' equity					
						Other comprehensive income					
	Issued and fully paid-up share capital	Share premium	Capital reserve	Appropriated - statutory reserve	Unappropriated	Exchange differences on translation of financial statements in foreign currency	Revaluation surplus on assets	Total other components of shareholders' equity	Total equity attributable to shareholders of the Company	Non - controlling interests of the subsidiaries	Total shareholders' equity
Balance as at 31 December 2010											
- as previously reported	1,666,827,010	2,062,460,582	634,698,720	211,675,358	5,121,037,929	60,208,815	6,783,031,426	6,843,240,241	16,539,939,840	1,008,873,729	17,548,813,569
Cumulative effect of change in accounting policy due to the adoption of new accounting standards regarding revenue recognition from real estate sales (Note 5)	-	-	-	-	(327,671,361)	-	-	-	(327,671,361)	-	(327,671,361)
Balance as at 31 December 2010											
- as restated	1,666,827,010	2,062,460,582	634,698,720	211,675,358	4,793,366,568	60,208,815	6,783,031,426	6,843,240,241	16,212,268,479	1,008,873,729	17,221,142,208
Cumulative effect of change in accounting policy for employee benefits	-	-	-	-	(94,668,327)	-	-	-	(94,668,327)	-	(94,668,327)
Cumulative effect of change in accounting policy for investment property	-	-	-	-	212,455,023	-	(170,266,162)	(170,266,162)	42,188,861	-	42,188,861
Sale of investments in subsidiaries	-	-	(66,568,132)	-	426,271,105	-	(359,702,973)	(359,702,973)	-	(664,763,347)	(664,763,347)
Amortisation of revaluation surplus on assets	-	-	-	-	-	-	(6,646,920)	(6,646,920)	(6,646,920)	(452,180)	(7,099,100)
Dividend paid (Note 35)	-	-	-	-	(1,666,826,850)	-	-	-	(1,666,826,850)	-	(1,666,826,850)
Dividend paid to non - controlling interests of the subsidiary	-	-	-	-	-	-	-	-	-	(102,506,444)	(102,506,444)
Total comprehensive income for the year	-	-	-	-	(222,743,434)	42,777,799	-	42,777,799	(179,965,635)	41,592,319	(138,373,316)
Balance as at 31 December 2011	1,666,827,010	2,062,460,582	568,130,588	211,675,358	3,447,854,085	102,986,614	6,246,415,371	6,349,401,985	14,306,349,608	282,744,077	14,589,093,685

The accompanying notes are an integral part of the financial statements.

STATEMENTS OF CHANGES IN SHAREHOLDERS' EQUITY

FOR THE YEARS ENDED 31 DECEMBER 2011 AND 2010

(Unit : Baht)

	Separate financial statements					
	Issued and fully paid-up share capital	Share premium	Retained earnings		Other components of shareholders' equity - revaluation surplus on assets	Total shareholders' equity
			Appropriated - Statutory reserve	Unappropriated		
Balance as at 31 December 2009 - as previously reported	**1,666,827,010**	**2,062,460,582**	**166,682,701**	**1,393,758,239**	**776,260,726**	**6,065,989,258**
Cumulative effect of change in accounting policy due to the adoption of new accounting standards regarding revenue recognition from real estate sales (Note 5)	-	-	-	(216,768,510)	-	(216,768,510)
Balance as at 31 December 2009 - as restated	**1,666,827,010**	**2,062,460,582**	**166,682,701**	**1,176,989,729**	**776,260,726**	**5,849,220,748**
Amortisation of revaluation surplus on assets	-	-	-	-	(3,634,485)	(3,634,485)
Dividend paid (Note 35)	-	-	-	(366,701,907)	-	(366,701,907)
Unappropriated retained earnings transferred to statutory reserve (Note 30)	-	-	44,992,657	(44,992,657)	-	-
Reversal of revaluation surplus for disposal of Dusit Thani Laguna Phuket	-	-	-	537,398,674	(537,398,674)	-
Total comprehensive income for the year (restated)	-	-	-	646,946,121	(61,444,904)	585,501,217
Balance as at 31 December 2010 - as restated	**1,666,827,010**	**2,062,460,582**	**211,675,358**	**1,949,639,960**	**173,782,663**	**6,064,385,573**
Balance as at 31 December 2010 - as previously reported	1,666,827,010	2,062,460,582	211,675,358	2,166,734,857	173,782,663	6,281,480,470
Cumulative effect of change in accounting policy due to the adoption of new accounting standards regarding revenue recognition from real estate sales (Note 5)	-	-	-	(217,094,897)	-	(217,094,897)
Balance as at 31 December 2010 - as restated	1,666,827,010	2,062,460,582	211,675,358	1,949,639,960	173,782,663	6,064,385,573
Cumulative effect of change in accounting policy for employee benefits	-	-	-	(27,737,282)	-	(27,737,282)
Cumulative effect of change in accounting policy for investment property	-	-	-	31,498,104	-	31,498,104
Dividend paid (Note 35)	-	-	-	(1,666,826,850)	-	(1,666,826,850)
Total comprehensive income for the year	-	-	-	652,959,928	-	652,959,928
Balance as at 31 December 2011	**1,666,827,010**	**2,062,460,582**	**211,675,358**	**939,533,860**	**173,782,663**	**5,054,279,473**

The accompanying notes are an integral part of the financial statements.

STATEMENTS OF CASH FLOWS

FOR THE YEARS ENDED 31 DECEMBER 2011 AND 2010

(Unit : Baht)

	Consolidated financial statements		Separate financial statements	
	2011	2010 (Restated)	2011	2010 (Restated)
Cash flows from operating activites				
Profit (loss) before corporate income tax from:				
Continuing operations	(82,695,152)	1,616,806,960	653,269,443	1,060,061,669
Discontinued operation	-	64,164,055	-	64,164,055
Profit (loss) before corporate income tax	(82,695,152)	1,680,971,015	653,269,443	1,124,225,724
Adjustments to reconcile profit (loss) before corporate income tax to net cash provided by (paid from) operating activities:				
Depreciation	317,777,483	433,828,995	9,040,760	49,941,316
Amortisation of leasehold rights	2,534,970	2,422,749	-	-
Allowance for doubtful accounts (reversal)	(4,834,801)	(45,259,649)	164,536	(14,069,735)
Allowance for diminution in value of inventory (reversal)	135,157	(260,931)	-	-
Allowance for impairment loss on property, plant and equipment	-	3,536,841	-	3,698,902
Share of loss (profit) from investment in associate	(174,334,694)	15,380,913	-	-
Unrealised foreign exchange loss (gain)	1,775,288	(8,514,132)	(3)	1,698,431
Gain from the sale of Dusit Thani Laguna Phuket	-	(1,601,370,855)	-	(1,271,572,916)
Gain from sale of investments	(45,207,102)	-	(34,489,911)	-
Loss (gain) from change in fair value of investment properties	(22,699,617)	-	1,104,752	-
Allowance for diminution in value of other investment	-	-	6,466,044	-
Loss (gain) from sale of property, plant and equipment	1,359,121	(2,686,313)	508,800	(576,108)
Write off property, plant and equipment	3,304,368	14,075,335	1,240,000	-
Write off other current assets	12,146,069	8,902,261	-	-
Provision for long-term employee benefits	36,575,538	-	6,814,967	-
Interest income	(42,888,804)	(54,779,256)	(139,753,580)	(127,407,479)
Interest expenses	132,157,254	132,210,452	52,368,433	52,381,028
Profit (loss) from operating activities before changes in operating assets and liabilities	135,105,078	578,457,425	556,734,241	(181,680,837)
Operating assets (increase) decrease				
Trade and other receivables	118,761,595	249,170,666	(7,972,026)	94,647,386
Amounts due from related parties	24,417,669	20,168,129	(31,530,253)	39,869,691
Inventories	(4,534,414)	(6,954,577)	762,149	3,904,324
Property development cost	140,850,967	(87,695,350)	52,581,322	(46,162,116)
Other current assets	(42,593,199)	28,299,746	(2,327,516)	6,290,367
Long-term trade accounts receivable	57,845,448	73,982,621	8,457,061	100,969,261
Other non-current assets	(24,248,983)	862,075	35,296	151,518

The accompanying notes are an integral part of the financial statements.

(Unit : Baht)

	Consolidated financial statements		Separate financial statements	
	2011	2010 (Restated)	2011	2010 (Restated)
Operating liabilities increase (decrease)				
Trade and other payables	(88,292,029)	(376,197,523)	62,023,992	(75,299,998)
Amounts due to related parties	(14,892,269)	(9,746,951)	(19,128,332)	19,162,900
Other current liabilities	(9,041,997)	(8,661,356)	2,239,199	(5,678,958)
Other non-current liabilities	(12,475,546)	(10,271,999)	(3,188,659)	(9,510,076)
Cash flows from (used in) operating activities	280,902,320	451,412,906	618,686,474	(53,336,538)
Cash received for interest income	44,745,618	54,169,836	114,422,481	108,588,644
Cash paid for interest expenses	(130,896,417)	(132,364,849)	(53,340,174)	(52,417,357)
Cash paid for corporate income tax	(653,760,139)	(161,806,018)	(456,489,862)	(31,287,424)
Net cash flows from (used in) operating activities	**(459,008,618)**	**211,411,875**	**223,278,919**	**(28,452,675)**
Cash flows from investing activities				
Decrease in long-term loans to subsidiaries	-	-	406,340,000	173,800,000
Decrease in long-term loans to employees	12,920,336	9,372,718	5,669,644	4,291,619
Cash payments for acquisition of property, plant and equipment	(621,280,291)	(207,048,788)	(3,534,504)	(63,416,199)
Cash received from the sale of Dusit Laguna Phuket	-	2,611,581,253	-	2,152,305,577
Cash received from sale of investments	710,096,465	-	119,489,911	-
Decrease in cash and cash equivalents of subsidiary at the disposal date	(64,258,403)	-	-	-
Cash received from sales of property, plant and equipment	2,875,710	3,372,860	54,633	26,721
Dividend received from investment in associate	17,181,689	-	-	-
Purchase of investment in subsidiaries	-	-	(1,360,990)	-
Purchase of other long-term investment	(38,970,865)	(47,756,920)	(6,466,044)	-
Decrease in restricted deposits at financial institution	2,020,000	120,000	-	-
Net cash flow from investing activities	**20,584,641**	**2,369,641,123**	**520,192,650**	**2,267,007,718**
Cash flows from financing activities				
Payment of dividends	(1,769,332,294)	(418,809,854)	(1,666,826,850)	(366,701,907)
Increase (decrease) in short-term loans from financial institution	710,000,000	(520,000,000)	410,000,000	(260,000,000)
Drawn down of long-term loans from subsidiaries	-	-	563,650,000	561,300,000
Repayment of long-term loans from subsidiaries	-	-	(1,351,390,000)	(643,500,000)
Draw down of long-term loans from financial institutions	562,020,000	713,010,000	-	-
Repayment of long-term loans from financial institutions	(606,660,665)	(961,766,000)	(70,000,000)	(168,000,000)
Net cash flows used in financing activities	**(1,103,972,959)**	**(1,187,565,854)**	**(2,114,566,850)**	**(876,901,907)**
Net increase (decrease) in cash and cash equivalents	**(1,542,396,936)**	**1,393,487,144**	**(1,371,095,281)**	**1,361,653,136**
Cash and cash equivalents at beginning of year	2,021,393,771	627,906,627	1,397,248,738	35,595,602
Cash and cash equivalents at end of year	**478,996,835**	**2,021,393,771**	**26,153,457**	**1,397,248,738**

The accompanying notes are an integral part of the financial statements.

STATEMENTS OF CASH FLOWS

FOR THE YEARS ENDED 31 DECEMBER 2011 AND 2010

(Unit : Baht)

	Consolidated financial statements		Separate financial statements	
	2011	2010 (Restated)	2011	2010 (Restated)
Supplemental cash flows information				
Non-cash items				
Transferred property, plant and equipment to investment properties	618,340,383	-	20,144,752	-
Addition of revaluation surplus on assets	-	914,635,380	-	-
Amortisation of revaluation surplus on assets	7,099,100	30,447,658	-	3,634,484
Reversal of revaluation surplus for disposal of Dusit Thani Laguna Phuket	-	666,319,046	-	537,398,676
Reversal of revaluation surplus on assets for sale of investments	426,271,105	-	-	-
Reversal of revaluation surplus on assets	-	510,975,686	-	61,444,904
Translation adjustment of associate	41,335,844	(26,966,659)	-	-
Transferred land awaiting development to property development cost	-	695,936,195	-	-
Utilise allowance for doubtful accounts	4,015,092	-	1,640,490	-
Transferred other non-current assets to land awaiting development	-	3,488,822	-	2,400,962
Transferred land awaiting development to investment properties	117,111,139	-	31,039,835	-
Adjustment of investment properties to retained earnings from change in accounting policy for investment property	42,188,861	-	31,498,105	-
Adjustment of revaluation surplus on assets to retained earnings from change in accounting policy for investment property	170,266,162	-	-	-
Adjustment of reserve for long-term employee benefits to retained earnings from change in accounting policy for employee benefit	94,668,326	-	27,737,282	-

The accompanying notes are an integral part of the financial statements.

1. Corporate information

Laguna Resorts & Hotels Public Company Limited ("the Company", "LRH") is a public company incorporated and domiciled in Thailand. Its major shareholder is Banyan Tree Holdings Limited, which was incorporated in Singapore.

The Company and its subsidiaries are principally engaged in the hotel business and property development. There are three hotels in Laguna Phuket, namely Angsana Laguna Phuket, Banyan Tree Phuket and Outrigger Laguna Phuket Resort and Villas, located in Phuket province and one hotel, the Banyan Tree Bangkok, located in Bangkok. The subsidiaries are also engaged in operating a golf club (Laguna Phuket Golf Club), sales of merchandise (Banyan Tree Gallery), office and resort rental and sale of holiday club memberships.

The registered office of the Company and some of its subsidiaries is at 21/11, 21/12B, 21/13, 21/65 and 21/66 Thai Wah Tower I, 6th and 22nd Floor, South Sathorn Road, Tungmahamek, Sathorn, Bangkok.

Bangtao Grande Limited, a subsidiary and hotel owner of Sheraton Grande Laguna Phuket, and Sheraton Overseas Management Corporation, the hotel operator, mutually ended the hotel management contract on 30 June 2011. The hotel was closed from 1 July 2011 for extensive renovation and refurbishment and then was reopened as the Angsana Laguna Phuket in December 2011 under the management of Angsana Resorts & Hotels, a division of Singapore-based Banyan Tree Hotels & Resorts.

2. Basis of preparation

2.1 The financial statements have been prepared in accordance with accounting standards enunciated under the Accounting Profession Act B.E. 2547 and their presentation has been made in compliance with the stipulations of the Notification of the Department of Business Development dated 28 September 2011, issued under the Accounting Act B.E. 2543.

The financial statements in Thai language are the official statutory financial statements of the Company. The financial statements in English language have been translated from the Thai language financial statements.

The financial statements have been prepared on a historical cost basis except where otherwise disclosed in the accounting policies.

2.2 Basis of consolidation

(a) The consolidated financial statements include the financial statements of Laguna Resorts & Hotels Public Company Limited ("the Company") and the following subsidiary companies ("the subsidiaries"):

Company's name	Nature of business	Country of incorporation	Percentage of shareholding	
			2011 %	2010 %
Subsidiaries directly held by the Company				
Banyan Tree Gallery (Singapore) Pte. Limited	Sale of merchandise	Singapore	51.0	51.0
Banyan Tree Gallery (Thailand) Limited	Sale of merchandise	Thailand	51.0	51.0
Laguna Banyan Tree Limited(1)	Hotel operations and property development	Thailand	100.0	100.0
Laguna Beach Club Limited(2)	Hotel operations	Thailand	-	60.0
Laguna Holiday Club Limited	Holiday club membership and property development	Thailand	100.0	100.0
Laguna Grande Limited	Operating a golf club and property development	Thailand	100.0	100.0
Laguna Lakes Limited	Property development	Thailand	94.9	94.9
Laguna (3) Limited	Owns land on which a hotel is situated	Thailand	100.0	100.0
Laguna Service Company Limited(3)	Provide utilities and other services to hotels of the Company and subsidiaries	Thailand	72.9	89.2
TWR - Holdings Limited	Investment holding and property development	Thailand	100.0	100.0

Company's name	Nature of business	Country of incorporation	Percentage of shareholding	
			2011 %	2010 %
Subsidiaries held through TWR - Holdings Limited				
Laguna Excursions Limited	Travel operations	Thailand	49.0	49.0
Laguna Village Limited	Hotel operations	Thailand	100.0	100.0
Mae Chan Property Company Limited	Holds land plots for future development	Thailand	100.0	100.0
Pai Samart Development Company Limited	Holds land plots for future development	Thailand	100.0	100.0
Phuket Resort Development Limited	Owns land on which a hotel is situated	Thailand	100.0	100.0
PT AVC Indonesia	Holiday club membership	Indonesia	100.0	100.0
Talang Development Company Limited	Property development	Thailand	50.0	50.0
Thai Wah Plaza Limited	Hotel operations, lease of office building space and property development	Thailand	100.0	100.0
Thai Wah Tower Company Limited	Lease of office building space	Thailand	100.0	100.0
Thai Wah Tower (2) Company Limited	Owns land on which a hotel is situated	Thailand	100.0	100.0
Twin Waters Development Company Limited	Property development	Thailand	100.0	100.0
Subsidiaries held through Laguna Grande Limited				
Bangtao (1) Limited	Owns land on which the golf course is situated	Thailand	100.0	100.0
Bangtao (2) Limited	Owns land on which the golf course is situated	Thailand	100.0	100.0
Bangtao (3) Limited	Owns land on which a hotel staff dormitory is situated	Thailand	100.0	100.0
Bangtao (4) Limited	Owns land on which the golf course is situated	Thailand	100.0	100.0
Bangtao Development Limited	Owns land on which a hotel is situated	Thailand	100.0	100.0
Bangtao Grande Limited	Hotel operations	Thailand	100.0	100.0
Laguna Central Limited	Dormant	Thailand	85.0	85.0
Subsidiary held through Banyan Tree Gallery (Singapore) Pte. Limited				
Lijiang Banyan Tree Gallery Trading Co., Ltd	Sale of merchandise	The People's Republic of China	51.0	51.0
Subsidiary held through Laguna Beach Club Limited				
Laguna (1) Limited	Owns land on which a hotel is situated	Thailand	-	60.0
Subsidiary held through Laguna Holiday Club Limited				
Cheer Golden Limited	Investment holding	Hong Kong	100.0	100.0

(1) Laguna Banyan Tree Limited is held 49% by the Company and 51% through TWR - Holdings Limited.
(2) Laguna Beach Club Limited is held 10% by the Company and 50% through TWR - Holdings Limited.
(3) Laguna Services Company Limited is held by the Company and 2 subsidiaries.

A subsidiary has a 49% shareholding in Laguna Excursions Limited. However, the subsidiary has recognised its share of the income of this subsidiary at 100% after deducting the cumulative preferential annual dividend of 15% of the par value of the preference shares, in accordance with the income sharing percentage in the Articles of Association.

The Company and its subsidiaries had a 60% shareholding in Laguna Beach Club Limited, however, recognised their share of the income of this subsidiary at 50% in accordance with the income sharing percentage in the Articles of Association.

In February 2011, the Company and TWR-Holdings Limited, a subsidiary, sold Laguna Beach Club Limited ("LBC"), in which the Company and its subsidiary had a 60% shareholding, comprising 1,200,000 shares, to Laguna Phuket Club Limited, as discussed in the Note 17 to the financial statements. Upon completion of the transaction on 10 May 2011, LBC and Laguna (1) Limited, a wholly-owned subsidiary of LBC, were no longer the subsidiaries of the Company.

As at 10 May 2011, the net asset value of LBC and Laguna (1) Limited were as follows:

(Unit : Thousand Baht)

Assets	
Cash and bank deposits	64,258
Trade accounts receivable	12,470
Inventories	4,987
Amount due to related parties	1,807
Other current assets	5,027
Total current assets	**88,549**
Non-current assets	
Property, plant and equipment	1,337,699
Other assets	24,667
Total non-current assets	**1,362,366**
Total assets	**1,450,915**
Liabilities	
Trade accounts payable	14,047
Advance from related parties	6,545
Income tax payable	38,132
Other current liabilities	42,202
Total liabilities	**100,926**
Total net assets	**1,349,989**
Less: Non-controlling interests of the subsidiaries	(674,995)
Total net assets - the Company and a subsidiary portion	**674,994**
Selling price - net*	710,093
Less: Investment of the Company and a subsidiary portion - net	(238,615)
Transferred revaluation surplus on assets to retained earnings	(426,271)
Gain on sale of subsidiaries	45,207

* Selling price - net is selling price less price adjustment and related expenses.

(b) Subsidiaries are fully consolidated being the date on which the Company obtains control, and continue to be consolidated until the date when such control ceases.

(c) The financial statements of the subsidiaries are prepared using the same significant accounting policies as the Company.

(d) The assets and liabilities in the financial statements of overseas subsidiaries are translated to Baht using the exchange rate prevailing on the end of reporting period, and revenues and expenses translated using monthly average exchange rates. The resulting differences are shown under the caption of "Exchange differences on translation of financial statements in foreign currency" in the statements of changes in shareholders' equity.

(e) Material balances and transactions between the Company and its subsidiaries have been eliminated from the consolidated financial statements.

(f) Non-controlling interests represent the portion of profit or loss and net assets of the subsidiaries that are not held by the Company and are presented separately in the consolidated income statements and within equity in the consolidated statements of financial position.

2.3 The separate financial statements, which present investments in subsidiaries and associates under the cost method, have been prepared solely for the benefit of the public.

3. Adoption of new accounting standards during the year

During the current year, the Company adopted a number of revised and new accounting standards, issued by the Federation of Accounting Professions, as listed below.

Accounting standards:	
TAS 1 (revised 2009)	Presentation of Financial Statements
TAS 2 (revised 2009)	Inventories
TAS 7 (revised 2009)	Statement of Cash Flows
TAS 8 (revised 2009)	Accounting Policies, Changes in Accounting Estimates and Errors
TAS 10 (revised 2009)	Events after the Reporting Period
TAS 11 (revised 2009)	Construction Contracts
TAS 16 (revised 2009)	Property, Plant and Equipment
TAS 17 (revised 2009)	Leases
TAS 18 (revised 2009)	Revenue
TAS 19	Employee Benefits
TAS 23 (revised 2009)	Borrowing Costs
TAS 24 (revised 2009)	Related Party Disclosures
TAS 26	Accounting and Reporting by Retirement Benefit Plans
TAS 27 (revised 2009)	Consolidated and Separate Financial Statements
TAS 28 (revised 2009)	Investments in Associates
TAS 29	Financial Reporting in Hyperinflationary Economies
TAS 31 (revised 2009)	Interests in Joint Ventures
TAS 33 (revised 2009)	Earnings per Share
TAS 34 (revised 2009)	Interim Financial Reporting
TAS 36 (revised 2009)	Impairment of Assets
TAS 37 (revised 2009)	Provisions, Contingent Liabilities and Contingent Assets
TAS 38 (revised 2009)	Intangible Assets
TAS 40 (revised 2009)	Investment Property
Financial reporting standards:	
TFRS 2	Share-Based Payment
TFRS 3 (revised 2009)	Business Combinations
TFRS 5 (revised 2009)	Non-current Assets Held for Sale and Discontinued Operations
TFRS 6	Exploration for and Evaluation of Mineral Resources
Financial Reporting Standard Interpretations:	
TFRIC 15	Agreements for the Construction of Real Estate
Accounting Standard Interpretations:	
SIC 31	Revenue-Barter Transactions Involving Advertising Services

These accounting standards do not have any significant impact on the financial statements, except for the following accounting standards.

TAS 18 (revised 2009) Revenue

This accounting standard requires entities to recognise revenue from sales of goods, which includes real estate developed for sale, when significant risks and rewards are transferred to the buyer. Previously, the Company and its subsidiaries elected to use the percentage-of-completion method in recognising revenue from real estate sales. The Company and its subsidiaries changed this accounting policy in the current year and restated the prior year's financial statements, presented for comparative purposes, as though the Company and its subsidiaries initially recognised revenue from real estate sales when the significant risks and rewards were transferred to the buyer. The change has the effect of increasing profit of the Company and its subsidiaries for the year 2011 by Baht 207 million (1.24 Baht per share) (Separate financial statements: increasing profit by Baht 138 million, or 0.83 Baht per share). The cumulative effect of this change in the accounting policy has been presented in the statements of changes in shareholders' equity and Note 5 to the financial statements.

TAS 19 Employee Benefits

This accounting standard requires employee benefits to be recognised as expense in the period in which the service is performed by the employee. In particular, an entity has to evaluate and make a provision for post-employment benefits or liabilities arising from other long-term employee benefits using actuarial techniques. The Company and its subsidiaries previously accounted for such employee benefits when they were incurred.

The Company and its subsidiaries have changed this accounting policy in the current year and recognise the liability in the transition period through an adjustment to the beginning balance of retained earnings in the current year. The change has the effect of decreasing the profit of the Company and its subsidiaries for the year 2011 by Baht 26 million (0.16 Baht per share) (Separate financial statements: decreasing profit by Baht 6 million, or 0.04 Baht per share). The cumulative effect of the changes in the accounting policy

has been presented in the statements of changes in shareholders' equity.

TAS 40 (revised 2009) Investment Property

This accounting standard requires entities to choose to recognise investment property either under the cost model (with disclosure of fair value in the notes to financial statements) or the fair value model, whereby changes in fair value are to be recognised in profit or loss. Investment property was previously recognised under the caption of land awaiting for development, which is measured using the cost model and property, plant and equipment, which is measured using the fair value model. In adopting the new accounting policy, the Company and its subsidiaries separately present investment property and measure it using the fair value model, commencing in the current year. The Company and its subsidiaries have recognised the effect of the change in accounting policy as an adjustment to the opening balance of retained earnings for the year. The change has the effect of increasing profit of the Company and its subsidiaries for the year 2011 by Baht 23 million (0.14 Baht per share) (Separate financial statements: decreasing profit by Baht 1 million, or 0.01 Baht per share). The cumulative effect of the changes in the accounting policy has been presented in the statements of changes in shareholders' equity.

4. New accounting standards issued during the years not yet effective

The Federation of Accounting Professions issued the following new/revised accounting standards that are effective for fiscal years beginning on or after 1 January 2013.

Accounting standards:	
TAS 12	Income Taxes
TAS 20 (revised 2009)	Accounting for Government Grants and Disclosure of Government Assistance
TAS 21 (revised 2009)	The Effects of Changes in Foreign Exchange Rates
Accounting Standard Interpretations:	
SIC 10	Government Assistance - No Specific Relation to Operating Activities
SIC 21	Income Taxes - Recovery of Revalued Non-Depreciable Assets
SIC 25	Income Taxes - Changes in the Tax Status of an Entity or its Shareholders

The Company's management believes that these accounting standards will not have any significant impact on the financial statements for the year when they are initially applied, except for the following accounting standard.

TAS 12 Income Taxes

This accounting standard requires an entity to identify temporary differences, which are differences between the carrying amount of an asset or liability in the accounting records and its tax base, and to recognise deferred tax assets and liabilities under the stipulated guidelines.

At present, the management is evaluating the impact on the financial statements in the year when this standard is adopted.

5. Cumulative effect of change in accounting policy due to the adoption of new accounting standards regarding revenue recognition from real estate sales

During the current year, the Company made the changes to its significant accounting policies described in Note 3 to the financial statements, as a result of the adoption of revised and new accounting standards. The cumulative effect of the changes in the accounting policies has been separately presented in the statements of changes in shareholders' equity.

The amounts of adjustments affecting the statements of financial position as at 31 December 2011, 2010 and 1 January 2010 and the income statements for the years ended 31 December 2011 and 2010 are summarised below.

(Unit : Thousand Baht)

	Consolidated financial statements		
	31 December 2011	31 December 2010	1 January 2010
Statements of financial position			
Decrease in trade and other receivables	-	(106,976)	(143,991)
Decrease in long - term trade accounts receivable	(147,000)	(328,713)	(472,393)
Increase in property development cost	80,598	264,699	448,570
Decrease in investments in associates	(17,485)	(17,485)	(17,485)
Increase in trade and other payables	37,099	139,196	339,469
Decrease in unappropriated retained earnings	(120,986)	(327,671)	(524,768)

(Unit : Thousand Baht)

	Consolidated financial statements For the years ended 31 December	
	2011	2010
Income statements		
Increase in revenue from property development operations	390,786	380,968
Increase in cost of property development operations	184,100	183,871
Increase in equity attributable to the Company's shareholders	206,686	197,097
Increase in earnings per share (Baht)	1.24	1.18

(Unit : Thousand Baht)

	Separate financial statements		
	31 December 2011	31 December 2010	1 January 2010
Statements of financial position			
Decrease in long - term trade accounts receivable	(111,450)	(293,162)	(293,912)
Increase in property development cost	60,810	148,332	148,659
Increase in trade and other payables	28,211	72,265	71,515
Decrease in unappropriated retained earnings	(78,851)	(217,095)	(216,768)

(Unit : Thousand Baht)

	Separate financial statements For the years ended 31 December	
	2011	2010
Income statements		
Increase in revenue from property development operations	225,766	-
Increase in cost of property development operations	87,522	326
Increase (decrease) in equity attributable to the Company's shareholders	138,244	(326)
Increase in earnings per share (Baht)	0.83	-

6. Prior year adjustment of the income statement

In 2010, the Company and its subsidiaries recognised the revaluation surplus on revalued assets that were disposed of, amounting to Baht 666 million, through the consolidated income statements (Separate financial statements: Baht 537 million). This year the Company and its subsidiaries have restated these entries to recognise them directly through retained earnings in accordance with the new accounting standard No. 16 (revised 2009) Property, Plant and Equipment on the disposal of revalued assets. This transaction has no effect to the consolidated and separate statements of financial position as at 31 December 2010. The amounts of adjustments affecting the income statement for the year ended 31 December 2010 are summarised below.

(Unit : Thousand Baht)

	For the year ended 31 December 2010	
	Consolidated financial statements	Separate financial statements
Income statements		
Decrease in gain from the sale of Dusit Thani Laguna Phuket	666,319	537,399
Decrease in profit attributable to equity holders of the Company	666,319	537,399
Decrease in basic earnings per share (Baht)	4.00	3.22

7. Significant accounting policies

7.1 Revenue recognition

(a) Revenue from hotel operations

- Revenue from hotel operations mainly comprises room sales, food and beverage sales and revenue from auxiliary activities. Sales are the invoiced value, excluding value added tax, of goods supplied and services rendered after deducting discounts.

- Revenue from sales of merchandise (Gallery operation) are recognised when the significant risk and rewards of ownership of the goods have passed to the buyer. Sales are the invoiced value, excluding value-added tax, of goods supplied after deducting discounts.

(b) Revenue from property development operations

- Revenue from the real estate sales.

  Revenue from sales of real estate is recognised when significant risks and rewards of ownership are transferred to the buyer, and the Company and its subsidiaries retain neither continuing managerial involvement to the degree usually associated with ownership nor effective control over the real estate sold. In addition, the amount of revenue can be measured reliably, it is probable that the economic benefits associated with the transaction will flow to the Company and its subsidiaries and the costs incurred or to be incurred in respect of the transaction can be measured reliably.

  Where properties are sold to non-Thais, the land is sold under a long-term lease agreement comprising an initial term of thirty years with an option to extend for two or three successive periods of thirty years each, without any additional consideration to be paid in addition to the sum of the rental paid for the initial lease term. These long-term lease agreements also contain a further option that provides if Thai law permits non-Thais to own land on a freehold basis, the lessor shall consent to sell the land to the lessee in return for a token payment. Consequently, long-term leases are recognised as sales of land for accounting purposes in accordance with the principle of applying substance over form.

- Revenue from sales of furniture

  Revenue from sales of furniture is recognised when furniture is completely and satisfactorily installed.

- Revenue from sale of holiday club memberships

  Revenue from the sale of holiday club memberships is wholly recognised when a legally binding contract has been signed and at least twenty-five percent of the contract price has been received.

(c) Revenue from rental and services

Rental income is recognised over the lease period. Service revenue is recognised when services have been rendered taking into account the stage of completion.

(d) Interest income

Interest income is recognised on an accrual basis based on the effective interest rate.

(e) Dividends

Dividends are recognised when the right to receive the dividends is established.

7.2 Cost of land and houses sold

In determining the cost of land and houses sold, the anticipated total development cost (after recognising the cost incurred to date) are attributed to units already sold and then recognised as cost in the income statement.

7.3 Cash and cash equivalents

Cash and cash equivalents consist of cash on hand and at banks, and all highly liquid investments with an original maturity of three months or less and not subject to withdrawal restrictions.

7.4 Trade accounts receivable

Trade accounts receivable are stated at the net realisable value. Allowance for doubtful accounts is provided for the estimated losses that may be incurred in collection of receivables. The allowance is generally based on collection experience and analysis of debt aging.

7.5 Property development cost

Property development cost is valued at the lower of cost and net realisable value. Cost comprises cost of land, design fee, infrastructure, construction and related interest.

7.6 Inventories

Inventories are valued at the lower of cost and net realisable value, cost being determined on either the first-in, first-out or the weighted average basis.

Allowance for diminution in inventories value is set up for old, obsolete, slow-moving or deteriorated inventories.

7.7 Investments

a) Investments in available-for-sale securities are stated at fair value. Changes in the fair value of these securities are recorded as a separate item in shareholders' equity, and will be recorded in the income statement when the securities are sold.

b) Investments in non-marketable equity securities, which the Company classifies as other investments, are stated at cost net of allowance for loss on diminution in value (if any).

c) Investments in associates are accounted for in the consolidated financial statements using the equity method.

d) Investments in subsidiaries and associates are accounted for in the separate financial statements using the cost method.

The fair value of marketable securities is based on the latest bid price of the last working day of the year. The fair value of debt instruments is determined based on yield rates quoted by the Thai Bond Market Association. The fair value of unit trusts is determined from their net asset value.

The weighted average method is used for computation of the cost of investments.

On disposal of an investment, the difference between net disposal proceeds and the carrying amount of the investment is recognised in the income statement.

7.8 Investment properties

Investment properties are measured initially at cost, including transaction costs. Subsequent to initial recognition, investment properties are stated at fair value. Any gains or losses arising from changes in the value of investment properties are recognised in the income statement when incurred.

On disposal of investment properties, the difference between the net disposal proceeds and the carrying amount of the asset is recognised in the income statement in the period when the asset is derecognised.

7.9 Property, plant and equipment

Land is stated at its revalued amount. Buildings and equipment are stated at cost or revalued amount less accumulated depreciation and allowance for loss on impairment of assets (if any). Land and buildings are initially recorded at cost on the acquisition date, and subsequently revalued by an independent professional appraiser to their fair values. As a policy, the revaluation will be performed every three years. If within that period, there are factors which may cause significant changes in the value of assets, the revaluation will be performed in that year to ensure that the carrying amount does not differ materially from fair value at the end of reporting period.

Differences arising from the revaluation are dealt with in the financial statements as follows:

- When an asset's carrying amount is increased as a result of the revaluation of the Company's and subsidiaries' assets, the increase is credited directly to the other comprehensive income and the cumulative increase is recognised equity under the heading of "Revaluation surplus on assets". However, a revaluation increase will be recognised as income to the extent that it reverses a revaluation decrease in respect of the same asset previously recognised as an expense.

- When an asset's carrying amount is decreased as a result of a revaluation of the Company's and subsidiaries' assets, the decrease is recognised in the income statement. However, the revaluation decrease is charged to the other comprehensive income to the extent that it does not exceed an amount already held in "Revaluation surplus on assets" in respect of the same assets.

An item of property, plant and equipment is derecognised upon disposal or when no future economic benefits are expected from its use or disposal. Any gain or loss arising on disposal of an asset is included in the income statements when the asset is derecognised. Revaluation surplus of disposed assets has been directly transferred to retained earnings.

7.10 Depreciation

Depreciation of plant and equipment is calculated by reference to their costs or the revalued amounts on the straight-line basis over the following estimated useful lives:

Buildings and improvements	10 - 50 years
Furniture, fixtures and equipment	5 - 15 years
Operating and office equipment	3 - 10 years
Golf course	5 - 10 years
Motor vehicles	5 years

The depreciation is dealt with in the financial statements as follows:
- Depreciation attributed to the original cost portion is included in determining income.
- Depreciation attributed to the surplus portion is deducted against revaluation surplus in shareholders' equity.

No depreciation is provided on land and construction in process.

7.11 Leasehold rights and amortisation

Leasehold rights of hotel units are stated at cost less accumulated amortisation and any impairment losses (if any). Amortisation of leasehold rights is calculated by reference to their cost on a straight-line basis over 20 years.

The amortisation is included in determining income.

7.12 Goodwill

Goodwill is initially recorded at cost, which equals to the excess of cost of business combination over the fair value of the net assets acquired. If the fair value of the net assets acquired exceeds the cost of business combination, the excess is immediately recognised as gain in the income statement.

Goodwill is carried at cost less any accumulated impairment losses. Goodwill is tested for impairment annually and when circumstances indicate that the carrying value may be impaired.

For the purpose of impairment testing, goodwill acquired in a business combination is allocated to each of the Company's cash generating units (or group of cash-generating units) that are expected to benefit from the synergies of the combination. The Company estimates the recoverable amount of each cash-generating unit (or group of cash-generating units) to which the goodwill relates. Where the recoverable amount of the cash-generating unit is less than the carrying amount, an impairment loss is recognised in the income statement. Impairment losses relating to goodwill cannot be reversed in future periods.

7.13 Related party transactions

Related parties comprise enterprises and individuals that control, or are controlled by, the Company, whether directly or indirectly, or which are under common control with the Company.

They also include associated companies and individuals which directly or indirectly own a voting interest in the Company that gives them significant influence over the Company, key management personnel, directors and officers with authority in the planning and direction of the Company's operations.

7.14 Foreign currencies

Transactions in foreign currencies are translated into Baht at the exchange rates ruling at the date of the transaction. Monetary assets and liabilities denominated in foreign currencies are translated into Baht at the exchange rates ruling at the end of reporting period.

Gains and losses on exchange are included in determining income.

7.15 Impairment of assets

At the end of each reporting period, the Company and its subsidiaries perform impairment reviews in respect of the property, plant and equipment and other intangible assets whenever events or changes in circumstances indicate that an asset may be impaired. The Company and its subsidiaries also carry out annual impairment reviews in respect of goodwill. An impairment loss is recognised when the recoverable amount of an asset, which is the higher of the asset's fair value less costs to sell and its value in use, is less than the carrying amount. In determining value in use, the estimated future cash flows are discounted to their present value using a pre-tax discount rate that reflects current market assessments of the time value of money and the risks specific to the asset. In determining fair value less costs to sell, an appropriate valuation model is used. These calculations are corroborated by a valuation model that, based on information available, reflects the amount that the Company and its subsidiaries could obtain from the disposal of the asset in an arm's length transaction between knowledgeable, willing parties, after deducting the costs of disposal.

An impairment loss is recognised in the income statement. However in cases where property, plant and equipment was previously revalued and the revaluation was taken to equity, a part of such impairment is recognised in equity up to the amount of the previous revaluation.

In the assessment of asset impairment if there is any indication that previously recognised impairment losses may no longer exist or may have decreased, the Company and its subsidiaries estimate the asset's recoverable amount. A previously recognised impairment loss is reversed only if there has been a change in the assumptions used to determine the asset's recoverable amount since the last impairment loss was recognised. The increased carrying amount of the asset attributable to a reversal of an impairment loss shall not exceed the carrying amount that would have been determined had no impairment loss been recognised for the asset in prior years. Such reversal is recognised in the income statement unless the asset is carried at a revalued amount, in which case the reversal, which exceeds the carrying amount that would have been determined, is treated as a revaluation increase.

7.16 Employee benefits

Short-term employee benefits

Salaries, wages, bonuses and contributions to the social security fund are recognised as expenses when incurred.

Post-employment benefits and other long-term employee benefits

Defined contribution plans

The Company, its subsidiaries and their employees have jointly established a provident fund. The fund is monthly contributed by employees and by the Company and its subsidiaries. The fund's assets are held in a separate trust fund and the Company and its subsidiaries' contributions are recognised as expenses when incurred.

Defined benefit plans and other long-term employee benefits

The Company and its subsidiaries have obligations in respect of the severance payments they must make to employees upon retirement under labor law and other employee benefit plans. The Company and its subsidiaries treat these severance payment obligations as a defined benefit plan. In addition, the Company and its subsidiaries provide other long-term employee benefits, namely long service awards.

The obligation under the defined benefit plan and other long-term employee benefit plans is determined by a professionally qualified independent actuary based on actuarial techniques, using the projected unit credit method.

Actuarial gains and losses arising from post-employment benefits are recognised immediately in other comprehensive income and other long-term benefits are recognised immediately in the income statement.

The defined benefits liability and other long-term benefit liabilities comprise the present value of the defined benefit obligation less unrecognised actuarial gains or losses.

For the first-time adoption of TAS 19 Employee Benefits, the Company and its subsidiaries elected to recognise the transitional liability, which exceeds the liability that would have been recognised at the same date under the previous accounting policy, through an adjustment to the beginning balance of retained earnings in the current year.

7.17 Provisions

Provisions are recognised when the Company and its subsidiaries have a present obligation as a result of a past event, it is probable that an outflow of resources embodying economic benefits will be required to settle the obligation, and a reliable estimate can be made of the amount of the obligation.

7.18 Income tax

Income tax is provided in the accounts at the amount expected to be paid to the taxation authorities, based on taxable profits determined in accordance with tax legislation.

7.19 Derivatives

Forward exchange contracts

Receivables and payables arising from forward exchange contracts are translated into Baht at the rates of exchange ruling at the end of reporting period. Unrecognised gains and losses from the translation are included in determining income.

8. Significant accounting judgments and estimates

The preparation of financial statements in conformity with generally accepted accounting principles at times requires management to make subjective judgments and estimates regarding matters that are inherently uncertain. These judgments and estimates affect reported amounts and disclosures and actual results could differ from these estimates. Significant judgments and estimates are as follows:

Leases

In determining whether a lease is to be classified as an operating lease or finance lease, the management is required to use judgment regarding whether significant risk and rewards of ownership of the leased asset have been transferred, taking into consideration terms and conditions of the arrangement.

Allowance for doubtful accounts

In determining an allowance for doubtful accounts, the management needs to make judgment and estimates based upon, among other things, past collection history, aging profile of outstanding debts and the prevailing economic condition.

Fair value of financial instruments

In determining the fair value of financial instruments that are not actively traded and for which quoted market prices are not readily available, the management exercise judgment, using a variety of valuation techniques and models. The input to these models is taken from observable markets, and includes consideration of liquidity, correlation and longer-term volatility of financial instruments.

Impairment of equity investments

The Company and its subsidiaries treat available-for-sale investments and other investments as impaired when there has been a significant or prolonged decline in the fair value below their cost or where other objective evidence of impairment exists. The determination of what is "significant" or "prolonged" requires judgment of the management.

Investment property

The Company and its subsidiaries present investment property at the fair value estimated by an independent appraiser, and recognises changes in the fair value in the income statement. The independent appraiser valued the investment property using the income approach, because there is no market price that could be used to apply a comparative approach. The key assumptions used in estimating the fair value are described in Note 20 to the financial statements.

Property plant and equipment/Depreciation

In determining depreciation of plant and equipment, the management is required to make estimates of the useful lives and residual values of the plant and equipment and to review estimated useful lives and residual values when there are any changes.

The Company and its subsidiaries measure land and buildings at revalued amounts. Such amounts are determined by independent valuer using the Fair Market Approach for land, the Depreciated Replacement Cost Approach for buildings. Such valuation is based on certain assumptions and estimates.

In addition, the management is required to review property, plant and equipment for impairment on a periodical basis and record impairment losses when it is determined that the recoverable amount is lower than the carrying amount. This requires judgements regarding forecast of future revenue and expenses relating to the assets subject to review.

Goodwill

The initial recognition and measurement of goodwill, and subsequent impairment testing, require management to make estimates of cash flows to be generated by the asset or the cash generating units and to choose a suitable discount rate in order to calculate the present value of those cash flows.

Post-employment benefits under defined benefit plans and other long-term employee benefits

The obligation under the defined benefit plan and other long-term employee benefit plans is determined based on actuarial techniques. Such determination is made based on various assumptions, including discount rate, future salary increase rate, mortality rate and staff turnover rate.

Litigation

The Company and its subsidiaries have contingent liabilities as a result of litigation. The Company's and subsidiaries' management has used judgment to assess of the results of the litigation and believes that no loss will result. Therefore no contingent liabilities are recorded as at the end of reporting period.

9. Cash and cash equivalents

(Unit : Thousand Baht)

	Consolidated financial statements			Separate financial statements		
	31 December 2011	31 December 2010	1 January 2010	31 December 2011	31 December 2010	1 January 2010
Cash	5,487	4,306	5,463	191	267	758
Bank deposits	473,510	2,017,088	622,444	25,962	1,396,982	34,838
Total	**478,997**	**2,021,394**	**627,907**	**26,153**	**1,397,249**	**35,596**

As at 31 December 2011, bank deposits in saving accounts and fixed deposits carried interest rates between 0.25 % and 0.75 % per annum (31 December 2010: between 0.25% and 0.80% per annum, 1 January 2010: between 0.25% and 0.50% per annum).

10. Restricted deposits at financial institution

These represent deposits pledged with a financial institution as security for bank guarantee facilities of a subsidiary.

11. Trade and other receivables

(Unit : Thousand Baht)

	Consolidated financial statements			Separate financial statements		
	31 December 2011	31 December 2010 (Restated)	1 January 2010 (Restated)	31 December 2011	31 December 2010 (Restated)	1 January 2010 (Restated)
Trade accounts receivable						
Trade accounts receivable - hotel operations	216,974	292,076	393,912	2,720	8,227	82,317
Less: Allowance for doubtful accounts	(6,566)	(14,299)	(23,184)	(103)	(1,759)	(3,217)
Trade accounts receivable - hotel operations, net	**210,408**	**277,777**	**370,728**	**2,617**	**6,468**	**79,100**
Trade accounts receivable - sales of property						
- Installments due	9,875	18,538	40,412	4,551	8,868	13,257
- Unbilled receivable (not yet due)	-	9,831	76,860	-	4,000	-
Current portion of long-term trade accounts receivable (Note 16)	64,989	75,616	84,356	14,935	18,845	24,349
Total	**74,864**	**103,985**	**201,628**	**19,486**	**31,713**	**37,606**
Less: Allowance for doubtful accounts						
- Trade accounts receivable - sales of property	(3,433)	(5,228)	(31,396)	(180)	-	(12,611)
- Current portion of long-term trade accounts receivable (Note 16)	-	-	(10,206)	-	-	-
Trade accounts receivable - sales of property, net	**71,431**	**98,757**	**160,026**	**19,306**	**31,713**	**24,995**
Trade accounts receivable - sales of holiday club memberships						
- Installments due	19,275	32,398	34,195	-	-	-
Current portion of long-term trade accounts receivable (Note 16)	65,920	97,624	148,888	-	-	-
Total	**85,195**	**130,022**	**183,083**	**-**	**-**	**-**
Less: Allowance for doubtful accounts	(2,600)	(2,600)	(2,600)	-	-	-
Trade accounts receivable - sales of holiday club memberships, net	**82,595**	**127,422**	**180,483**	**-**	**-**	**-**
Trade accounts receivable - net	**364,434**	**503,956**	**711,237**	**21,923**	**38,181**	**104,095**
Other receivables						
Other receivables	26,803	17,016	14,940	3,296	7,839	4,659
Advances to suppliers and staff	60,120	45,295	51,365	3,654	9,015	2,929
Forward exchange contract	-	16,127	25,699	-	-	21,632
Insurance claim receivable	224	26,655	511	-	-	-
Income tax and VAT refundable	3,098	8,380	19,915	-	997	5,378
Accrued other income	4,750	2,391	4,280	2,960	1,987	1,674
Interest receivable	403	2,259	1,650	221	673	601
Accrued rental	33,994	-	-	33,994	-	-
Total other receivables	**129,392**	**118,123**	**118,360**	**44,125**	**20,511**	**36,873**
Trade and other receivables, net	**493,826**	**622,079**	**829,597**	**66,048**	**58,692**	**140,968**

The balance of trade accounts receivable - hotel operations as at 31 December 2011, 2010 and 1 January 2010, aged on the basis of invoice dates, are summarised below.

(Unit : Thousand Baht)

	Consolidated financial statements			Separate financial statements		
	31 December 2011	31 December 2010	1 January 2010	31 December 2011	31 December 2010	1 January 2010
Age of receivables						
Not yet due	110,064	115,505	231,257	1,060	2,587	63,600
Past due						
Up to 30 days	48,742	105,625	78,615	1,177	2,453	12,781
31 - 60 days	6,624	27,860	35,625	306	684	1,937
61 - 90 days	16,256	7,576	13,832	3	574	1,285
91 - 120 days	10,743	10,979	3,332	71	97	954
Over 120 days	24,545	24,531	31,251	103	1,832	1,760
Total	216,974	292,076	393,912	2,720	8,227	82,317
Less: Allowance for doubtful debts	(6,566)	(14,299)	(23,184)	(103)	(1,759)	(3,217)
Trade accounts receivable - hotel operations, net	**210,408**	**277,777**	**370,728**	**2,617**	**6,468**	**79,100**

The balance of installments due of trade accounts receivable - sales of property as at 31 December 2011, 2010 and 1 January 2010, aged on the basis of due dates, are summarised below.

(Unit : Thousand Baht)

	Consolidated financial statements			Separate financial statements		
	31 December 2011	31 December 2010 (Restated)	1 January 2010 (Restated)	31 December 2011	31 December 2010 (Restated)	1 January 2010 (Restated)
Age of receivables						
Past due						
Up to 30 days	5,370	8,937	11,898	4,371	8,134	3,200
31 - 60 days	543	1,193	1,436	-	481	1,064
61 - 90 days	312	1,221	1,327	-	247	1,064
91 - 120 days	217	524	9,110	-	-	958
Over 120 days	3,433	6,663	16,641	180	6	6,971
Total	9,875	18,538	40,412	4,551	8,868	13,257
Less: Allowance for doubtful debts	(3,433)	(5,228)	(31,396)	(180)	-	(12,611)
Trade accounts receivable - sales of property - installment due, net	**6,442**	**13,310**	**9,016**	**4,371**	**8,868**	**646**

The balance of installments due of trade accounts receivable - holiday club memberships as at 31 December 2011, 2010 and 1 January 2010, aged on the basis of due dates, are summarised below.

(Unit : Thousand Baht)

	Consolidated financial statements			Separate financial statements		
	31 December 2011	31 December 2010	1 January 2010	31 December 2011	31 December 2010	1 January 2010
Age of receivables						
Past due						
Up to 30 days	9,208	17,938	11,530	-	-	-
31 - 60 days	2,001	1,842	2,312	-	-	-
61 - 90 days	1,077	1,499	2,339	-	-	-
91 - 120 days	652	1,169	1,719	-	-	-
Over 120 days	6,337	9,950	16,295	-	-	-
Total	19,275	32,398	34,195	-	-	-
Less: Allowance for doubtful debts	(2,600)	(2,600)	(2,600)	-	-	-
Trade accounts receivable - sales of holiday club members - installment due, net	**16,675**	**29,798**	**31,595**	**-**	**-**	**-**

12. Related party transactions

During the year, the Company and its subsidiaries had significant business transactions with related parties. Such transactions, which are summarised below, arose in the ordinary course of business and were concluded on commercial terms and agreed basis between the Company, its subsidiaries and those related parties.

(Unit : Million Baht)

	Consolidated financial statements		Separate financial statements		Transfer pricing policy
	2011	2010	2011	2010	
Transactions with subsidiaries					
(eliminated from the consolidated financial statements)					
Inter resort receipts	-	-	-	7	(4) agreed basis
Inter resort payments	-	-	2	15	(4) agreed basis
Estate service expenses	-	-	2	1	(5) at market price
Guarantee fee income	-	-	1	1	(6) agreed basis
Guarantee fee expenses	-	-	6	2	(6) agreed basis
Interest income	-	-	122	101	(9) agreement
Interest expenses	-	-	25	29	(9) agreement
Management fee income	-	-	2	-	(11) agreement
Purchase of gallery vouchers	-	-	2	2	(12) agreed basis
Reimbursement receipts	-	-	58	19	(15) agreed basis
Reimbursement payments	-	-	21	24	(15) agreed basis
Rent and service income	-	-	11	10	(16)(i), (iii) agreement
Rent and service expenses	-	-	16	17	(16)(iv), (v), (vi), (xi) agreement
Resort service expenses	-	-	10	34	(18) agreed basis
Dividend received	-	-	747	54	as declared
Transactions with associate					
Inter resort receipts	3	3	-	-	(4) agreed basis
Reimbursement receipts	5	3	3	-	(15) agreed basis
Reimbursement payments	1	2	-	-	(15) agreed basis
Rent and service expenses	1	1	-	-	(16)(i) agreement
Sale of goods	-	3	-	-	(13)(ii) agreed basis
Transactions with related companies					
Commission income earned	-	1	-	-	(2) agreed basis from spa
Credit card commission receipts	1	1	-	-	(3) agreed basis
Inter resort payments	91	108	-	7	(4) agreed basis
Management fee income	1	1	1	1	(1) agreement
Management fee expenses	164	155	-	6	(10), (19), (20) agreement
Purchase of spa vouchers	7	7	2	2	(12) agreed basis
Reimbursement receipts	57	75	5	14	(15) agreed basis
Reimbursement payments	86	70	7	4	(15) agreed basis
Rent and service income	45	46	-	1	(16)(i), (ii), (iv), (vii), (viii), (ix) agreement
Rental return on hotel units	4	4	-	-	(17) agreement
Resort service income	8	7	-	-	(18) agreed basis
Sale of gallery vouchers	10	5	-	-	(12) agreed basis
Sale of goods	67	46	-	-	(13)(i), (ii) agreed basis
Spa service expenses	-	1	-	-	(7) agreed basis
Training charges	10	23	3	18	(14) agreed basis

(Unit : Million Baht)

	Consolidated financial statements		Separate financial statements		Transfer pricing policy
	2011	2010	2011	2010	
Transactions with management and directors					
Interest income	3	4	2	3	(8) agreement
Rental expense	1	-	-	-	(16)(x) agreement
Sale of property	-	36	-	-	at market price
Termination of property sold	-	121	-	121	(21) at market price

The nature, pricing policy and agreements relating to the above transactions are summarised as follows:

(1) The Company charges a management fee to Banyan Tree Resorts & Spas (Thailand) Company Limited for providing administration services of information technology, human resources and maid. The monthly fee is Baht 65,000 and an additional Baht 300 per person for internet services.

(2) These charges relate to commissions earned by Laguna Beach Resort (Laguna Beach Club Limited) and Outrigger Laguna Phuket Resort & Villas (Laguna Village Limited) for bringing in their hotel guests to use the services of the Angsana Spa or Banyan Tree Spa. This commission is paid by the Spa to incentivise the hotel to promote the Spa's facilities to their guests. The rates charged range from 5% to 10% of spa revenue.

(3) As noted in (4) below these commissions relate to instances where monies are received in a different company in which the revenue was earned. As credit card commissions are deducted from the gross receipts of customers, this transaction passes on the cost to the company in which the revenue is recognised. The rates charged range from 2% to 4% of the revenue and are based on the commissions charged by the credit card companies.

(4) These charges relate to goods and services that are consumed by customers in one part of Laguna Phuket but are billed centrally to the customer at the hotel at which the customer is staying. Such charges relate to meals at restaurants, golf fees, treatments at the spa and goods purchased at shops in the resort. On receiving the funds centrally from the customer, the hotel reimburses the company in which the goods and services are consumed. Actual receipts are paid and handling charges are not charged with the exception of credit card commission which is disclosed separately in (3) above. Such inter resort charges are also incurred at the Banyan Tree Bangkok and Banyan Tree Lijiang primarily for treatments at the spa and goods purchased at the shops.

(5) Estate maintenance and service charges by Laguna Grande Limited in respect of providing services such as pool cleaning service, gardening service, etc to residential projects in Laguna Phuket which charges are at market price.

(6) Guarantee fee among group companies for permitting their assets to be pledged as collateral for other related companies' bank loans by charging on 1% of proportion of value of pledged assets to total loan facilities.

(7) This relates to the purchase of spa vouchers by Laguna Holiday Club Limited from Banyan Tree Resorts & Spas (Thailand) Company Limited which is priced at a 40% discount to the Spa price list.

(8) Financial assistance provided to employees for acquisition of a property developed by the Company or its subsidiaries. A staff advance of 10% of selling price of a property is funded by the employee's employer and is repayable by the employee over a period of 5 years with monthly repayments consisting of both interest and principal. A loan by the developer equal to 80% of selling price is to be settled in full with the property developer within 5 years of the property completion. Both advance and loan are subject to interest at the group's cost of funds plus 0.5% per annum.

(9) Loans to subsidiaries and between group companies are unsecured and are denominated in Thai Baht. The Baht loans carry interest at a rate equal to the lenders' borrowing costs per annum (based upon commercial bank's interest rates) plus a margin of 1.1%. The loans are repayable on demand, however it is expected that those loans would not be called for repayment in the short-term. Therefore such loans are recorded as non-current assets/liabilities in the statements of financial position.

(10) The terms of the operating agreements are disclosed in Note 37 to the financial statements and consist of a royalty agreement, hotel management agreement and technical assistance agreement. The payment terms of the contracts are as follows:

Royalty fee paid to Banyan Tree Hotels & Resorts Pte. Ltd. for the use of "Banyan Tree" and "Angsana" trademarks and all other proprietary rights associated with it.

(i) Banyan Tree Phuket (Laguna Banyan Tree Limited) pays a royalty fee of 2% of total revenue.

(ii) Banyan Tree Bangkok (Thai Wah Plaza Limited) and Angsana Laguna Phuket (Bangtao Grande Limited) pay a royalty fee of 3% of total revenue.

(iii) Banyan Tree Gallery (Thailand) Limited and Banyan Tree Gallery (Singapore) Pte. Ltd. pay a royalty fee of 1% of total revenue.

Hotel management and technical assistance fees paid to Banyan Tree Resorts & Spas (Thailand) Company Limited.

(iv) The Technical Assistance Agreement of the Banyan Tree Phuket pays a technical fee of 7.5% of gross operating profit.

(v) The Technical Assistance Agreement to conduct the golf business pays a basic technical fee of 3% of total revenue and an incentive fee of 10% of gross operating profit.

(vi) The Hotel Management Agreement of the Banyan Tree Bangkok and the Angsana Laguna Phuket pay a hotel management fee of 10% of gross operating profit.

(vii) In addition, pursuant to the hotel management and technical assistance agreements, expenses relating to the sharing of group marketing costs such as promotional campaigns and adverts, sales staff salaries, central reservations and international sales offices incurred by the Banyan Tree and/or Angsana corporate head office shall be charged as follows:

- Group marketing services shared on a group basis are based on 1.75% of actual hotel revenues plus a share of operating cost of Regional Marketing offices (2010: 3% of the budgeted revenues).

- Reservation service fees are 1% of room revenue plus USD 12 (2010: Baht 450) per booking sourced through third party channels and no charging (2010: Baht 400) per direct booking to Banyan Tree and Angsana Group.

All management fees are consistent with industry practice and the sharing of group marketing costs incurred by Banyan Tree Phuket, Banyan Tree Bangkok and Angsana Laguna Phuket are the reimbursement of costs benefiting each of the hotels. As a result, these transactions are on normal commercial terms and conditions.

(11) The Company provides project management services, the contracted fee is set at a rate of 5% of the actual or budgeted costs of the project.

(12) Purchase of Banyan Tree Spa and Banyan Tree Gallery vouchers for distribution to management to provide an additional benefit scheme. The vouchers are issued yearly to qualifying executives and are valid only within the year of issue. The voucher is priced at the face value of the voucher.

(13) These transactions relate to:

(i) Sale of goods from Banyan Tree Gallery (Thailand) Limited to related companies is priced at a 15% to 65% discount to the retail price depending on the volume purchased.

(ii) Sale of guest and spa supplies of high volume purchases from companies which operate galleries to related companies is priced at cost plus 25% to 60% margin.

(14) Training charges by Banyan Tree Resorts & Spas (Thailand) Company Limited in respect of providing centralised training facilities and courses for staff. The training costs are allocated to each operation based on actual cost.

(15) Costs are often incurred within the group which is reimbursed by the company to which the expense relates. Actual costs are reimbursed with no handling costs applied.

(16) Rental paid for premises and land. The rental periods are not over three years, except some transactions as stated in 16(i).

(i) Rental and service fee is on the basis of 5% to 10% of sales revenue which is dependent on criteria such as the location, budgeted sales, term of the lease, size of area leased and type of operation.

Payee	Payer	Rental Period	Expiry Date
BGL	BTRS(T)	30 years	November 2028
LBTL	BTRS(T)	10 years	December 2015
LRH	BTRS(T)	30 years	March 2030 *

BGL : Bangtao Grande Limited
BTRS(T) : Banyan Tree Resorts & Spas (Thailand) Company Limited
LBTL : Laguna Banyan Tree Limited
* Terminated in October 2010 due to the divestment of Dusit Thani Laguna Phuket

(ii) Service income from rental of Banyan Tree Management Academy is at Baht 125,000 per month.

(iii) Rental of space and service in Canal Village. The charges include rental and related service fees which are at market rate.

(iv) Rental and service income earned by Thai Wah Plaza Limited for renting the office space at Thai Wah Tower I and II. The charges include rental and related service fees which are at market rate.

(v) Rental of land and lagoon on which hotel and hotel - related operations are located are Baht 113,908 (2010: Baht 108,484) and Baht 11,391 (2010: Baht 10,849) per rai per annum respectively.

(vi) The rental fee related to the use of Laguna Service Company Limited's marquee which is at the determined price and actual usage.

(vii) Rental and service income for Angsana shop in hotel are on the basis of Baht 1,300 per square metre per month.

(viii) Rental of land on which Spa premises are located is on the basis of Baht 0.7 million (2010: 0.6 million) per annum.

(ix) Rental and service income for space in Banyan Tree Phuket for Banyan Tree Spa office and store are Baht 1,105 (2010: Baht 1,052) per square metre per month.

(x) Rental of property used as a model display home of the Laguna Property Sales division is Baht 70,000 per month.

(xi) Rental of central storage is charged at Baht 300 per square metre per month.

(17) This relates to a Management Agreement to manage the hotel units of Cheer Golden Limited in the Angsana Resort & Spa on Bintan Island, Indonesia under which Cheer Golden Limited receives a return of 15% per annum on the investment of the leasehold rights.

(18) Resort service charged to the operations relates to revenue of Laguna Service Company Limited which provides centralised services to each operation in the group located at Laguna Phuket at the following rates:

- Water supply : at the determined price and actual usage
- Laundry charge : at the price based on cost plus a certain margin
- Common area services, transportation charges : based on actual cost
- Staff buses : at the price based on cost plus a certain margin
- Marketing fee : at the rate of 1% of the operations' actual revenue (2010: 1% of the budgeted revenue)
- Community service : based on actual cost

(19) This relates to architectural and interior design services by Banyan Tree Hotels & Resorts Pte. Ltd. The fees are based on construction cost at progressive rates depending on the type of constructions and services provided. The fees are consistent with industry practice. As a result, these transactions are on normal commercial terms and conditions.

(20) This related to technical service by Banyan Tree Hotels & Resorts Pte. Ltd. for pre-construction and pre-opening of Angsana Laguna Phuket at USD 0.5 million.

(21) This transaction related to a connected person terminating a property sale contract with the Company that was previously entered into and of which revenue was recognised in 2007. The Company recorded a loss from the termination of the property sale in the income statements.

The Company has contingent liabilities in respect of letters of guarantee issued to banks to guarantee facilities of its subsidiaries as follows:

(Unit : Million Baht)

	31 December 2011	31 December 2010
Long-term loan facilities	-	300
Overdrafts and bank guarantee facilities	106	106

Subsidiaries have contingent liabilities in respect of letters of guarantee issued to banks to guarantee facilities of the Company and other subsidiaries as follows:

(Unit : Million Baht)

	31 December 2011	31 December 2010
Long-term loan facilities	-	600
Short-term loan facilities	170	170
Overdrafts and bank guarantee facilities	10	10

As at 31 December 2011, 2010 and 1 January 2010, the balances of the accounts between the Company and those related companies are as follows:

(Unit : Thousand Baht)

	Consolidated financial statements			Separate financial statements		
	31 December 2011	31 December 2010	1 January 2010	31 December 2011	31 December 2010	1 January 2010
Amounts due from related parties						
Subsidiaries	-	-	-	114,432	62,624	88,500
Associated companies	4,457	9,108	22,698	-	-	-
Related companies (related by common shareholders)	44,272	64,117	70,695	10,588	5,083	5,250
Total amounts due from related parties	**48,729**	**73,225**	**93,393**	**125,020**	**67,707**	**93,750**
Amounts due to related parties						
Subsidiaries	-	-	-	5,850	8,899	13,891
Associated companies	109	-	3,811	-	-	-
Related companies (related by common shareholders)	75,946	92,183	98,119	4,914	23,577	4,342
Total amounts due to related parties	**76,055**	**92,183**	**101,930**	**10,764**	**32,476**	**18,233**

Loans to subsidiaries and employees and long-term loans from subsidiaries

As at 31 December 2011, 2010 and 1 January 2010, the balance of loans between the Company and those related companies and the movement are as follows:

Long-term loans to subsidiaries

(Unit : Thousand Baht)

	Separate financial statements			
	31 December 2010	Addition	Repayment	31 December 2011
Laguna (3) Limited	1,120	500	(1,620)	-
Laguna Banyan Tree Limited	1,017,850	405,450	(523,000)	900,300
Laguna Banyan Tree Limited	190,850	131,700	(137,170)	185,380
Laguna Lakes Limited	416,701	24,300	-	441,001
TWR-Holdings Limited	608,170	1,068,720	(1,375,220)	301,670
Laguna Grande Limited	-	3,980	(3,980)	-
Total	**2,234,691**	**1,634,650**	**(2,040,990)**	**1,828,351**

(Unit : Thousand Baht)

	Separate financial statements			
	1 January 2010	Addition	Repayment	31 December 2010
Laguna (3) Limited	3,220	400	(2,500)	1,120
Laguna Banyan Tree Limited	841,350	593,000	(416,500)	1,017,850
Laguna Banyan Tree Limited	123,550	138,900	(71,600)	190,850
Laguna Lakes Limited	416,701	-	-	416,701
TWR-Holdings Limited	1,023,670	803,200	(1,218,700)	608,170
Total	**2,408,491**	**1,535,500**	**(1,709,300)**	**2,234,691**

Long-term loans to employees

(Unit : Thousand Baht)

Employees of the companies	Consolidated financial statements		
	31 December 2010	Repayment	31 December 2011
Laguna Resorts & Hotels Public Company Limited	7,390	(5,670)	1,720
Laguna Banyan Tree Limited	1,756	(1,756)	-
Laguna Grande Limited	2,887	(1,788)	1,099
Laguna Holiday Club Limited	2,180	(2,180)	-
Laguna Service Company Limited	1,526	(1,526)	-
Total	**15,739**	**(12,920)**	**2,819**

(Unit : Thousand Baht)

Employees of the companies	Consolidated financial statements		
	1 January 2010	Repayment	31 December 2010
Laguna Resorts & Hotels Public Company Limited	11,682	(4,292)	7,390
Laguna Banyan Tree Limited	3,823	(2,067)	1,756
Laguna Grande Limited	4,216	(1,329)	2,887
Laguna Holiday Club Limited	3,171	(991)	2,180
Laguna Service Company Limited	2,220	(694)	1,526
Total	**25,112**	**(9,373)**	**15,739**

(Unit : Thousand Baht)

Employees of the company	Separate financial statements		
	31 December 2010	Repayment	31 December 2011
Laguna Resorts & Hotels Public Company Limited	7,390	(5,670)	1,720

(Unit : Thousand Baht)

Employees of the company	Separate financial statements		
	1 January 2010	Repayment	31 December 2010
Laguna Resorts & Hotels Public Company Limited	11,682	(4,292)	7,390

Long-term loans to employees are in respect of property purchased under the Group's employee financing scheme and are charged interest at the rate of the Group's cost of funds plus a margin of 0.5 %. The loans are repayable within 5 years commencing from the date on which the loan is drawn down.

Long-term loans from subsidiaries

(Unit: Thousand Baht)

	Separate financial statements			
	31 December 2010	Addition	Repayment	31 December 2011
Laguna Grande Limited	798,940	388,100	(1,175,840)	11,200
TWR-Holdings Limited	-	175,550	(175,550)	-
Total	**798,940**	**563,650**	**(1,351,390)**	**11,200**

(Unit : Thousand Baht)

	Separate financial statements			
	1 January 2010	Addition	Repayment	31 December 2010
Laguna Grande Limited	881,140	561,300	(643,500)	798,940

Directors and management's benefits

During the year ended 31 December 2011 and 2010, the Company and its subsidiaries had employee benefit expenses of their directors and management as below.

(Unit : Thousand Baht)

	Consolidated financial statements		Separate financial statements	
	2011	2010	2011	2010
Short-term employee benefits	93,999	114,892	75,190	85,741
Post-employment benefits	1,422	1,324	768	718
Other long-term employee benefits	1	26	21	19
Total	**95,422**	**116,242**	**75,979**	**86,478**

Guarantee obligations with related parties

The Company has outstanding guarantee obligations with its related parties, as described in Note 38 b) to the financial statements.

13. Inventories

(Unit : Thousand Baht)

	Consolidated financial statements								
	Cost			Reduce cost to net realisable value			Inventories-net		
	31 December 2011	31 December 2010	1 January 2010	31 December 2011	31 December 2010	1 January 2010	31 December 2011	31 December 2010	1 January 2010
Food and beverage	25,187	24,105	33,783	-	-	-	25,187	24,105	33,783
Finished goods and supplies	122,957	125,620	118,441	(3,304)	(4,298)	(4,591)	119,653	121,322	113,850
Total	**148,144**	**149,725**	**152,224**	**(3,304)**	**(4,298)**	**(4,591)**	**144,840**	**145,427**	**147,633**

(Unit : Thousand Baht)

	Separate financial statements								
	Cost			Reduce cost to net realisable value			Inventories-net		
	31 December 2011	31 December 2010	1 January 2010	31 December 2011	31 December 2010	1 January 2010	31 December 2011	31 December 2010	1 January 2010
Food and beverage	55	51	5,810	-	-	-	55	51	5,810
Finished goods and supplies	169	936	8,502	-	-	-	169	936	8,502
Total	**224**	**987**	**14,312**	**-**	**-**	**-**	**224**	**987**	**14,312**

14. Property development cost

(Unit : Thousand Baht)

	Consolidated financial statements			Separate financial statements		
	31 December 2011	31 December 2010 (Restated)	1 January 2010 (Restated)	31 December 2011	31 December 2010 (Restated)	1 January 2010 (Restated)
Property for sale under holiday club memberships	473,504	486,272	464,973	-	-	-
Completed buildings	1,006,688	1,184,213	972,091	269,807	322,160	275,896
Land	699,583	700,428	4,637	3,997	4,226	3,759
Leasehold land	44,041	44,041	9,000	-	-	-
Property under construction	499,056	448,769	629,390	2,283	2,283	2,852
	2,722,872	2,863,723	2,080,091	276,087	328,669	282,507
Less: Allowance for diminution in market value of property under construction	(91,418)	(91,418)	(91,418)	-	-	-
Property development cost - net	**2,631,454**	**2,772,305**	**1,988,673**	**276,087**	**328,669**	**282,507**

In 2010, the Company's subsidiaries had transferred land awaiting development to property development cost amounting to Baht 696 million (1 January 2010: Baht 2 million) because the management plans to develop for property sales units.

Subsidiaries have mortgaged property development cost amounting to Baht 328 million (31 December 2010: Baht 313 million, 1 January 2010: Baht 167 million) as collateral against its credit facilities received from financial institutions.

15. Other current assets

(Unit : Thousand Baht)

	Consolidated financial statements			Separate financial statements		
	31 December 2011	31 December 2010	1 January 2010	31 December 2011	31 December 2010	1 January 2010
Value added tax	60,663	28,149	39,534	5,574	4,145	5,561
Prepaid expenses and withholding tax deducted at source	72,053	58,025	52,412	6,803	2,695	7,498
Total	**132,716**	**86,174**	**91,946**	**12,377**	**6,840**	**13,059**

16. Long-term trade accounts receivable

Long-term trade accounts receivable consist of:

16.1 Secured financing provided to customers of property sales which are denominated in United States Dollars and bear interest at a rate of 5.0% per annum over the Singapore Inter Bank Offered Rate (SIBOR). The loan periods vary from 5 to 15 years.

16.2 Installments receivable from property sales which bear interest at a rate of 7.0% - 12.0%, MLR plus 0.5%-1.0% and the group's cost of funds plus 0.5% per annum and installments are repaid over a period of 3 to 15 years.

16.3 Installments receivable from sales of holiday club memberships which bear interest at a rate of 7.5% to 9.0% per annum and installments are repaid over a period of 2 to 5 years.

Long-term trade accounts receivable are due as follows:

(Unit : Thousand Baht)

	Consolidated financial statements								
	31 December 2011			31 December 2010 (Restated)			1 January 2010 (Restated)		
	Loan receivable	Installment receivable	Total	Loan receivable	Installment receivable	Total	Loan receivable	Installment receivable	Total
Current portion of long-term trade accounts receivable	-	130,909	130,909	1,063	172,177	173,240	3,973	229,271	233,244
Long-term trade accounts receivable	-	173,032	173,032	-	230,877	230,877	1,610	303,250	304,860
Total	-	303,941	303,941	1,063	403,054	404,117	5,583	532,521	538,104
Less: Allowance for doubtful accounts	-	-	-	-	-	-	-	(10,206)	(10,206)
Net	**-**	**303,941**	**303,941**	**1,063**	**403,054**	**404,117**	**5,583**	**522,315**	**527,898**
Sales of property									
Within 1 year (Note 11)	-	64,989	64,989	1,063	74,553	75,616	3,973	80,383	84,356
Over 1 year to 5 years	-	108,535	108,535	-	135,519	135,519	1,610	104,391	106,001
Over 5 years	-	19,933	19,933	-	31,430	31,430	-	105,514	105,514
Long-term trade accounts receivable - sales of property	-	193,457	193,457	1,063	241,502	242,565	5,583	290,288	295,871
Sales of holiday club memberships									
Within 1 year (Note 11)	-	65,920	65,920	-	97,624	97,624	-	148,888	148,888
Over 1 year to 5 years	-	44,564	44,564	-	63,928	63,928	-	93,345	93,345
Long-term trade accounts receivable - sales of holiday club memberships	-	110,484	110,484	-	161,552	161,552	-	242,233	242,233
Total	-	303,941	303,941	1,063	403,054	404,117	5,583	532,521	538,104
Less: Allowance for doubtful accounts (Note 11)	-	-	-	-	-	-	-	(10,206)	(10,206)
Net	**-**	**303,941**	**303,941**	**1,063**	**403,054**	**404,117**	**5,583**	**522,315**	**527,898**

(Unit : Thousand Baht)

	Separate financial statements								
	31 December 2011			31 December 2010 (Restated)			1 January 2010 (Restated)		
	Loan receivable	Installment receivable	Total	Loan receivable	Installment receivable	Total	Loan receivable	Installment receivable	Total
Current portion of long-term trade accounts receivable	-	14,935	14,935	-	18,845	18,845	-	24,349	24,349
Long-term trade accounts receivable	-	34,859	34,859	-	43,316	43,316	-	144,286	144,286
Total	**-**	**49,794**	**49,794**	**-**	**62,161**	**62,161**	**-**	**168,635**	**168,635**
Sales of property									
Within 1 year (Note 11)	-	14,935	14,935	-	18,845	18,845	-	24,349	24,349
Over 1 year to 5 years	-	30,934	30,934	-	36,733	36,733	-	38,772	38,772
Over 5 years	-	3,925	3,925	-	6,583	6,583	-	105,514	105,514
Long-term trade accounts receivable - sales of property	**-**	**49,794**	**49,794**	**-**	**62,161**	**62,161**	**-**	**168,635**	**168,635**

17. Investments in subsidiaries

Details of investments in subsidiaries as presented in separate financial statements are as follows:

Company's name	Paid-up capital			Shareholding percentage			Cost			Dividend received during the year		
	31 December 2011	31 December 2010	1 January 2010	31 December 2011	31 December 2010	1 January 2010	31 December 2011	31 December 2010	1 January 2010	31 December 2011	31 December 2010	1 January 2010
	Million Baht	Million Baht	Million Baht	%	%	%	Million Baht	Million Baht	Million Baht	Million Baht	Million Baht	Million Baht
Subsidiaries held by the Company												
Banyan Tree Gallery (Singapore) Pte Limited	SGD 0.43 Million	SGD 0.43 Million	SGD 0.43 Million	51	51	51	4.0	4.0	4.0	-	22.6	-
Banyan Tree Gallery (Thailand) Limited	7.8	7.8	7.8	51	51	51	4.0	4.0	4.0	-	31.6	-
Laguna Banyan Tree Limited (1)	500.0	500.0	500.0	100	100	100	835.1	835.1	835.1	-	-	-
Laguna Beach Club Limited (2)	-	200.0	200.0	-	60	60	-	85.0	85.0	17.1	-	3.3
Laguna Holiday Club Limited	330.0	330.0	330.0	100	100	100	330.0	330.0	330.0	-	-	-
Laguna Grande Limited	1,000.0	1,000.0	1,000.0	100	100	100	914.4	914.4	914.4	417.6	-	208.8
Laguna Lakes Limited	1.0	1.0	1.0	95	95	95	0.9	0.9	0.9	-	-	-
Laguna Service Company Limited (3)	90.5	90.5	90.5	72.9	89.2	89.2	22.4	22.4	22.4	-	-	-
Laguna (3) Limited	0.1	0.1	0.1	100	100	100	47.8	46.4	46.4	-	-	5.0
TWR - Holdings Limited	1,250.0	1,250.0	1,250.0	100	100	100	1,250.0	1,250.0	1,250.0	312.5	-	412.5
Subsidiaries held through TWR - Holdings Limited												
Laguna Excursions Limited	8.0	8.0	8.0	49	49	49	-	-	-	-	-	-
Laguna Village Limited	6.0	6.0	6.0	100	100	100	-	-	-	-	-	-
Mae Chan Property Company Limited	232.3	232.3	232.3	100	100	100	-	-	-	-	-	-
Pai Samart Development Company Limited	28.4	28.4	28.4	100	100	100	-	-	-	-	-	-
Phuket Resort Development Limited	41.4	41.4	41.4	100	100	100	-	-	-	-	-	-
PT AVC Indonesia	USD 0.7 Million	USD 0.7 Million	USD 0.7 Million	100	100	100	-	-	-	-	-	-
Talang Development Company Limited	251.0	251.0	251.0	50	50	50	-	-	-	-	-	-
Thai Wah Plaza Limited	2,250.0	2,250.0	2,250.0	100	100	100	-	-	-	-	-	-
Thai Wah Tower Company Limited	455.0	455.0	455.0	100	100	100	-	-	-	-	-	-
Thai Wah Tower (2) Company Limited	21.0	21.0	21.0	100	100	100	-	-	-	-	-	-
Twin Waters Development Company Limited	214.4	214.4	214.4	100	100	100						
Subsidiaries held through Laguna Grande Limited												
Bangtao (1) Limited	20.9	20.9	20.9	100	100	100	-	-	-	-	-	-
Bangtao (2) Limited	19.1	19.1	19.1	100	100	100	-	-	-	-	-	-
Bangtao (3) Limited	7.8	7.8	7.8	100	100	100	-	-	-	-	-	-
Bangtao (4) Limited	14.6	14.6	14.6	100	100	100	-	-	-	-	-	-
Bangtao Development Limited	80.0	80.0	80.0	100	100	100	-	-	-	-	-	-
Bangtao Grande Limited	1,546.0	1,546.0	1,546.0	100	100	100	-	-	-	-	-	-
Laguna Central Limited	1.0	1.0	1.0	85	85	85	-	-	-	-	-	-
Subsidiary held through Banyan Tree Gallery (Singapore) Pte Limited												
Lijiang Banyan Tree Gallery Trading Company Limited	USD 75 Thousands	USD 75 Thousands	USD 75 Thousands	51	51	51	-	-	-	-	-	-

Company's name	Paid-up capital			Shareholding percentage			Cost			Dividend received during the year		
	31 December 2011	31 December 2010	1 January 2010	31 December 2011	31 December 2010	1 January 2010	31 December 2011	31 December 2010	1 January 2010	31 December 2011	31 December 2010	1 January 2010
	Million Baht	Million Baht	Million Baht	%	%	%	Million Baht	Million Baht	Million Baht	Million Baht	Million Baht	Million Baht
Subsidiary held through Laguna Beach Club Limited												
Laguna (1) Limited	-	15.0	15.0	-	60	60	-	-	-	-	-	-
Subsidiary held through Laguna Holiday Club Limited												
Cheer Golden Limited	-	-	-	100	100	100	-	-	-	-	-	-
Total investments in subsidiaries							3,408.6	3,492.2	3,492.2	747.2	54.2	629.6

(1) Laguna Banyan Tree Limited is held 49% by the Company and 51% through TWR - Holdings Limited

(2) Laguna Beach Club Limited is held 10% by the Company and 50% through TWR - Holdings Limited until 10 May 2011

(3) Laguna Services Company Limited is held by the Company and 2 subsidiaries

The Company and its subsidiaries had a 60% shareholding in Laguna Beach Club Limited, however, recognised their share of the income of this subsidiary at 50% in accordance with the income sharing percentage in the Articles of Association.

A subsidiary has a 49% shareholding in Laguna Excursions Limited. However, the subsidiary has recognised its share of the income of this subsidiary at 100% after deducting the cumulative preferential annual dividend of 15% of the par value of the preference shares, in accordance with the income sharing percentage in the Articles of Association.

As at 1 January 2010, the 10,188,203 ordinary shares of Thai Wah Plaza Limited have been pledged with a bank to secure a long-term loan of the Company. On 29 June 2010, the shares were free from the pledge.

Significant transactions regarding the investments in subsidiary companies during 2010 to 2011 are as follows:

(a) On 22 February 2011, the Board of Directors of the Company and TWR-Holding Company Limited, a subsidiary, approved the sale of Laguna Beach Club Limited ("LBC"), in which the Company and its subsidiary had a 60% shareholding, comprising 1,200,000 shares, to Laguna Phuket Club Limited for a total consideration of Baht 724 million. RHI Group Pte. Ltd., the Company's joint venture partner in LBC also sold all of its shares together with those of the Company and the subsidiary. As a result, all shares in LBC were sold to the buyer under the same Share Purchase Agreement ("Agreement"). Certain conditions precedent of the sale of shares specified in the Agreement were completed on 10 May 2011. Hence LBC and Laguna (1) Limited, a wholly-owned subsidiary of LBC, were no longer subsidiaries of the Company. The Company and its subsidiary recorded gains on the disposal amounting to Baht 45 million in the consolidated income statement and Baht 34 million in the separate income statement. The net asset values of LBC and Laguna (1) Limited as at 10 May 2011 are discussed in Note 2 to the financial statements.

(b) On 14 July 2011, the Company purchased an additional 4 ordinary shares of Laguna (3) Limited from its subsidiaries at the net book value of Baht 1 million. However, such transaction does not affect the shareholding proportion in the consolidation financial statements.

(c) Goodwill

(Unit : Thousand Baht)

	Consolidated financial statements		
	31 December 2011	31 December 2010	1 January 2010
Goodwill from purchase of shares in subsidiaries:			
Thai Wah Plaza Limited	30,376	30,376	30,376
Laguna Beach Club Limited	-	4,188	4,188
Laguna Banyan Tree Limited	350,928	350,928	350,928
Total	381,304	385,492	385,492

18. Investments in associates

18.1 Details of associates:

(Unit : Thousand Baht)

Company' name	Consolidated financial statements										
	Nature of business	Country of incorporation	Shareholding percentage			Cost			Carrying amounts based on equity method		
			31 December 2011 (%)	31 December 2010 (%)	1 January 2010 (%)	31 December 2011	31 December 2010	1 January 2010	31 December 2011	31 December 2010 (Restated)	1 January 2010 (Restated)
Ownrep Project Services Pte. Ltd.	Ceased operation	Singapore	-	50	50	-	18,109	18,109	-	-	-
Lijiang Banyan Tree Hotel Co. Ltd.	Hotel operations and property development	The People's Republic of China	49	49	49	348,414	348,414	348,414	534,049	335,560	377,908
Tropical Resorts Ltd.	Holding company	Hong Kong	26	26	26	17,673	17,673	17,673			
Less: Allowance for impairment of investment						(17,673)	(17,673)	(17,673)			
						-	-	-	-	-	-
Total investments in associates - net						**348,414**	**366,523**	**366,523**	**534,049**	**335,560**	**377,908**

Ownrep Project Services Pte. Ltd., held by TWR - Holdings Limited, was incorporated in Singapore. It has now ceased operations.

Lijiang Banyan Tree Hotel Co. Ltd., held by Laguna Banyan Tree Limited, was incorporated in the People's Republic of China and is engaged in the hotel business and property development.

Tropical Resorts Ltd., held by TWR - Holdings Limited and Laguna Banyan Tree Limited, was incorporated in Hong Kong and is engaged in investment holdings. On 28 April 2011 Laguna Banyan Tree Limited purchased all ordinary shares of Tropical Resorts Ltd. owned by TWR-Holdings Limited at the net book value of Baht 62 million. However, such transaction does not affect the shareholding proportion in the consolidated financial statements.

18.2 Share of profit (loss)

During the year, the subsidiaries have recognised their share of profit (loss) from investment in associate in the consolidated financial statements as follows:

(Unit : Thousand Baht)

Company's name	Consolidated financial statements	
	Share of profit (loss) from investment in associate during the year	
	2011	2010
Lijiang Banyan Tree Hotel Co. Ltd.	174,335	(15,381)

18.3 Summarised financial information of associates

Financial information of the associates is summarised below.

(Unit : Million Baht)

Company's name	Paid-up capital as at			Total assets as at			Total liabilities as at			Total revenue for the years ended			Profit (loss) for the years ended		
	31 December 2011	31 December 2010	1 January 2010	31 December 2011	31 December 2010	1 January 2010	31 December 2011	31 December 2010	1 January 2010	31 December 2011	31 December 2010	1 January 2010	31 December 2011	31 December 2010	1 January 2010
Ownrep Project Services Pte. Ltd	SGD 2 million	SGD 2 million	SGD 2 million	-	-	-	-	11	11	-	-	-	-	(0.1)	(0.1)
Lijiang Banyan Tree Hotel Co. Ltd.	USD18.4 million	USD18.4 million	USD18.4 million	2,279	2,037	2,329	1,195	1,337	1,497	880	392	385	335	(46)	5
Tropical Resorts Ltd.	USD 21 million	USD 21 million	USD 21 million	1,746	1,121	1,338	1,932	1,577	1,662	533	447	514	(210)	(141)	(89)

The value of investments in associates, accounted for under the equity method was calculated based on unaudited financial statements of the companies prepared by their management.

18.4 The subsidiaries recognised its share of losses from the investments in Ownrep Project Services Pte. Ltd. and Tropical Resorts Ltd. until the value of the investments approached zero. Subsequent losses incurred by those associates have not been recognised in the subsidiaries' accounts since the subsidiaries have no obligations, whether legal or constructive, to make any payments on behalf of the associates.

19. Other long-term investments

(Unit : Thousand Baht)

	Consolidated financial statements			Separate financial statements		
	31 December 2011	31 December 2010	1 January 2010	31 December 2011	31 December 2010	1 January 2010
Investment in available-for-sale security						
Universal Starch Public Company Limited	50,830	50,830	50,830	30,316	23,850	23,850
Less: Allowance for impairment of investment	(50,830)	(50,830)	(50,830)	(30,316)	(23,850)	(23,850)
Total investment in available-for-sale security - net	-	-	-	-	-	-
Investments in other companies						
Bibace Investments Ltd.	188,425	188,425	188,425	-	-	-
Banyan Tree Indochina Hospitality Fund, L.P.	130,525	91,555	43,798	-	-	-
Total investments in other companies	318,950	279,980	232,223	-	-	-
Total other long-term investments - net	318,950	279,980	232,223	-	-	-

On 28 April 2011, the Company purchased an additional 4,825,406 ordinary shares of Universal Starch Public Company Limited from TWR-Holdings Limited, a subsidiary at the net book value of Baht 6 million. The shareholding proportion of the Company in Universal Starch Public Company Limited is 16.27% of its issued and paid-up ordinary shares. However, such transaction does not affect the shareholding proportion in the consolidated financial statements.

20. Investment properties

(Unit : Thousand Baht)

	Consolidated financial statements								
	31 December 2011			31 December 2010			1 January 2010		
	Land	Building	Total	Land	Building	Total	Land	Building	Total
Balance at beginning of year	-	-	-	-	-	-	-	-	-
Transfer from land awaiting for development	117,111	-	117,111	-	-	-	-	-	-
Transfer from property, plant and equipment	-	618,340	618,340	-	-	-	-	-	-
Fair value adjustment as at the beginning of year	42,189	-	42,189	-	-	-	-	-	-
Net gain from a fair value adjustment	-	22,700	22,700	-	-	-	-	-	-
Balance at end of year	**159,300**	**641,040**	**800,340**	**-**	**-**	**-**	**-**	**-**	**-**

(Unit : Thousand Baht)

	Separate financial statements								
	31 December 2011			31 December 2010			1 January 2010		
	Land	Building	Total	Land	Building	Total	Land	Building	Total
Balance at beginning of year	-	-	-	-	-	-	-	-	-
Transfer from land awaiting for development	31,040	-	31,040	-	-	-	-	-	-
Transfer from property, plant and equipment	-	20,145	20,145	-	-	-	-	-	-
Fair value adjustment as at the beginning of year	31,498	-	31,498	-	-	-	-	-	-
Net gain from a fair value adjustment	-	(1,105)	(1,105)	-	-	-	-	-	-
Balance at end of year	**62,538**	**19,040**	**81,578**	**-**	**-**	**-**	**-**	**-**	**-**

The fair value of the investment properties has been determined based on valuations performed by an accredited independent valuer, using the basis as follows:

- Land was revalued using the Fair Market Approach.
- Buildings were revalued using the Depreciated Replacement Cost Approach.
- Units in office building were revalued using the Resident Value Approach.

At 31 December 2011, the Company and its subsidiaries have pledged investment properties amounting to approximately Baht 622 million (Separate financial statements: None) as collateral against credit facilities received from financial institutions.

21. Property, plant and equipment

Consolidated financial statements

Assets carried at cost

(Unit : Thousand Baht)

	Land and land improvement	Building	Furniture, fixtures and equipment	Operation and office equipment	Total hotel assets	Building and staff dormitory	Golf course	External work	Furniture, fixtures and equipment	Motor vehicles	Construction in progress	Total
At cost												
As at 31 December 2010	2,048,715	4,696,319	3,594,636	227,159	10,566,829	602,421	284,069	38,633	512,430	187,986	77,440	12,269,808
Additions	-	75,941	79,069	26,221	181,231	942	75	450	11,506	8,873	418,203	621,280
Disposal of Laguna Beach Resort	(519,791)	(617,947)	(404,984)	(66,354)	(1,609,076)	-	-	-	-	(1,452)	(110)	(1,610,638)
Disposals and write off	(1,240)	-	(35,696)	(5,309)	(42,245)	(618)	-	-	(7,213)	(3,810)	(1,905)	(55,791)
Transfers in/out	-	2,995	14,782	1,745	19,522	39	-	445	993	5,368	(26,367)	-
Transfer to investment properties	-	-	-	-	-	(402,083)	-	-	(4,006)	-	-	(406,089)
Adjustments	-	63	68	230	361	-	-	-	1,529	(34)	(561)	1,295
As at 31 December 2011	1,527,684	4,157,371	3,247,875	183,692	9,116,622	200,701	284,144	39,528	515,239	196,931	466,700	10,819,865
Accumulated depreciation												
As at 31 December 2010	(284)	(1,236,271)	(2,909,401)	(150,011)	(4,295,967)	(215,891)	(283,871)	(12,093)	(390,506)	(141,283)	-	(5,339,611)
Depreciation charged for the year	(85)	(89,414)	(141,048)	(22,094)	(252,641)	(5,545)	(133)	(2,515)	(34,303)	(22,640)	-	(317,777)
Disposal of Laguna Beach Resort	-	219,292	352,656	54,260	626,208	-	-	-	-	1,131	-	627,339
Disposals and write-off	-	-	33,175	5,007	38,182	168	-	-	6,482	3,420	-	48,252
Transfer to investment properties	-	-	-	-	-	161,147	-	-	3,614	-	-	164,761
Adjustments	-	-	(14)	(36)	(50)	(51)	-	-	(678)	-	-	(779)
As at 31 December 2011	(369)	(1,106,393)	(2,664,632)	(112,874)	(3,884,268)	(60,172)	(284,004)	(14,608)	(415,391)	(159,372)	-	(4,817,815)
Allowance for impairment loss												
As at 31 December 2010	-	-	-	-	-	(12,877)	-	(5,193)	(102)	-	-	(18,172)
Transfer to investment properties	-	-	-	-	-	568	-	-	-	-	-	568
As at 31 December 2011	-	-	-	-	-	(12,309)	-	(5,193)	(102)	-	-	(17,604)
Net book value - At cost												
As at 31 December 2010	2,048,431	3,460,048	685,235	77,148	6,270,862	373,653	198	21,347	121,822	46,703	77,440	6,912,025
As at 31 December 2011	1,527,315	3,050,978	583,243	70,818	5,232,354	128,220	140	19,727	99,746	37,559	466,700	5,984,446

Consolidated financial statements (continued)
Assets carried at revalued amount

(Unit : Thousand Baht)

	Land and land improvement	Building	Furniture, fixtures and equipment	Operation and office equipment	Total hotel assets	Building and staff dormitory	Golf course	External work	Furniture, fixtures and equipment	Motor vehicles	Construction in progress	Total
Revaluation portion												
As at 31 December 2010	7,359,985	145,003	-	-	7,504,988	381,876	-	-	-	-	-	7,886,864
Reversal of revaluation surplus for disposal of Laguna Beach Resort	(330,175)	(68,816)	-	-	(398,991)	-	-	-	-	-	-	(398,991)
Transfer to investment properties	-	-	-	-	-	(377,581)	-	-	-	-	-	(377,581)
As at 31 December 2011	7,029,810	76,187	-	-	7,105,997	4,295	-	-	-	-	-	7,110,292
Accumulated depreciation												
As at 31 December 2010	-	(104,074)	-	-	(104,074)	(1,575)	-	-	-	-	-	(105,649)
Depreciation of revaluation surplus on assets	-	(5,361)	-	-	(5,361)	(89)	-	-	-	-	-	(5,450)
Reversal of revaluation surplus for disposal of Laguna Beach Resort	-	44,593	-	-	44,593	-	-	-	-	-	-	44,593
Adjustment	-	(1,649)	-	-	(1,649)	-	-	-	-	-	-	(1,649)
As at 31 December 2011	-	(66,491)	-	-	(66,491)	(1,664)	-	-	-	-	-	(68,155)
Net book value - revaluation portion												
As at 31 December 2010	7,359,985	40,929	-	-	7,400,914	380,301	-	-	-	-	-	7,781,215
As at 31 December 2011	7,029,810	9,696	-	-	7,039,506	2,631	-	-	-	-	-	7,042,137
Property, plant and equipment - net												
As at 31 December 2010	9,408,416	3,500,977	685,235	77,148	13,671,776	753,954	198	21,347	121,822	46,703	77,440	14,693,240
As at 31 December 2011	8,557,125	3,060,674	583,243	70,818	12,271,860	130,851	140	19,727	99,746	37,559	466,700	13,026,583
Depreciation charged in income statements												
2010												433,829
2011												317,777

Consolidated financial statements (continued)
Assets carried at cost

(Unit : Thousand Baht)

	Land and land improvement	Building	Furniture, fixtures and equipment	Operation and office equipment	Total hotel assets	Building and staff dormitory	Golf course	External work	Furniture, fixtures and equipment	Motor vehicles	Construction in progress	Total
At cost												
As at 31 December 2009	2,095,637	4,942,648	4,037,793	331,411	11,407,489	596,924	284,069	22,842	470,752	192,419	84,441	13,058,936
Additions	-	1,855	41,098	18,569	61,522	3,070	-	218	17,348	6,629	118,263	207,050
Disposal of Dusit Thani Laguna Phuket	(46,922)	(279,841)	(443,659)	(100,104)	(870,526)	-	-	-	-	(6,578)	-	(877,104)
Disposals and write off	-	148	(87,216)	(16,335)	(103,403)	-	-	-	(3,252)	(4,414)	(13,657)	(124,726)
Transfers in/out	-	31,510	41,417	818	73,745	-	-	15,573	22,924	-	(112,242)	-
Adjustments	-	-	5,204	(7,199)	(1,995)	2,427	-	-	4,658	(70)	635	5,655
As at 31 December 2010	2,048,715	4,696,320	3,594,637	227,160	10,566,832	602,421	284,069	38,633	512,430	187,986	77,440	12,269,811
Accumulated depreciation												
As at 31 December 2009	(23,828)	(1,225,991)	(3,097,323)	(226,172)	(4,573,314)	(203,171)	(283,691)	(10,491)	(351,792)	(128,415)	-	(5,550,874)
Depreciation charged for the year	(114)	(110,289)	(219,485)	(31,230)	(361,118)	(11,741)	(180)	(1,602)	(36,213)	(23,086)	-	(433,940)
Disposal of Dusit Thani Laguna Phuket	23,658	100,075	321,095	91,409	536,237	-	-	-	-	6,395	-	542,632
Disposals and write off	-	(67)	93,294	8,906	102,133	-	-	-	2,175	3,768	-	108,076
Adjustments	-	-	(6,983)	7,075	92	(979)	-	-	(4,676)	55	-	(5,508)
As at 31 December 2010	(284)	(1,236,272)	(2,909,402)	(150,012)	(4,295,970)	(215,891)	(283,871)	(12,093)	(390,506)	(141,283)	-	(5,339,614)
Allowance for impairment loss												
As at 31 December 2009	-	-	-	-	-	(4,953)	-	(5,193)	(102)	-	-	(10,248)
Adjustment of depreciation of impairment assets	-	-	-	-	-	111	-	-	-	-	-	111
Increase during the year	-	-	-	-	-	(8,035)	-	-	-	-	-	(8,035)
As at 31 December 2010	-	-	-	-	-	(12,877)	-	(5,193)	(102)	-	-	(18,172)
Net book value - At cost												
As at 31 December 2009	2,071,809	3,716,657	940,470	105,239	6,834,175	388,800	378	7,158	118,858	64,004	84,441	7,497,814
As at 31 December 2010	2,048,431	3,460,048	685,235	77,148	6,270,862	373,653	198	21,347	121,822	46,703	77,440	6,912,025

Consolidated financial statements (continued)
Assets carried at revalued amount

(Unit : Thousand Baht)

	Land and land improvement	Building	Furniture, fixtures and equipment	Operation and office equipment	Total hotel assets	Building and staff dormitory	Golf course	External work	Furniture, fixtures and equipment	Motor vehicles	Construction in progress	Total
Revaluation portion												
As at 31 December 2009	7,074,694	620,495	-	-	7,695,189	623,290	-	(116)	44,960	-	-	8,363,323
Addition of revaluation surplus on assets	873,842	52,630	-	-	926,472	5,972	-	-	-	-	-	932,444
Reversal of revaluation surplus for disposal of Dusit Thani Laguna Phuket	(527,106)	(282,493)	-	-	(809,599)	-	-	-	-	-	-	(809,599)
Adjustment	-	-	-	-	-	4,604	-	116	-	-	-	4,720
Reversal of revaluation surplus on assets	(61,445)	(245,629)	-	-	(307,074)	(251,990)	-	-	(44,960)	-	-	(604,024)
As at 31 December 2010	7,359,985	145,003	-	-	7,504,988	381,876	-	-	-	-	-	7,886,864
Accumulated depreciation												
As at 31 December 2009	-	(257,144)	-	-	(257,144)	(19,103)	-	116	(17,206)	-	-	(293,337)
Addition of revaluation surplus on assets	-	(17,799)	-	-	(17,799)	(10)	-	-	-	-	-	(17,809)
Depreciation of revaluation surplus on assets	-	(12,176)	-	-	(12,176)	(13,692)	-	-	(4,579)	-	-	(30,447)
Reversal of revaluation surplus for disposal of Dusit Thani Laguna Phuket	-	143,280	-	-	143,280	-	-	-	-	-	-	143,280
Adjustment	-	(7,217)	-	-	(7,217)	(266)	-	(116)	7,215	-	-	(384)
Reversal of revaluation surplus on assets	-	46,982	-	-	46,982	31,496	-	-	14,570	-	-	93,048
As at 31 December 2010	-	(104,074)	-	-	(104,074)	(1,575)	-	-	-	-	-	(105,649)
Net book value - revaluation portion												
As at 31 December 2009	7,074,694	363,351	-	-	7,438,045	604,187	-	-	27,754	-	-	8,069,986
As at 31 December 2010	7,359,985	40,929	-	-	7,400,914	380,301	-	-	-	-	-	7,781,215
Property, plant and equipment - net												
As at 31 December 2009	9,146,503	4,080,008	940,470	105,239	14,272,220	992,987	378	7,158	146,612	64,004	84,441	15,567,800
As at 31 December 2010	9,408,416	3,500,977	685,235	77,148	13,671,776	753,954	198	21,347	121,822	46,703	77,440	14,693,240
Depreciation charged in income statements												
2009												444,318
2010												433,829

Separate financial statements
Assets carried at cost

(Unit : Thousand Baht)

	Land and land improvement	Building	Furniture, fixtures and equipment	Operation and office equipment	Total hotel assets	Building and staff dormitory	Furniture, fixtures and office equipment	Motor vehicles	Construction in progress	Total
At cost										
As at 31 December 2010	21,416	-	2,147	624	24,187	113,651	67,488	7,640	9,878	222,844
Additions	-	-	-	-	-	407	2,151	-	977	3,535
Transfers in/out	-	-	-	-	-	-	-	-	-	-
Transfer to investment properties	-	-	-	-	-	(41,444)	(123)	-	-	(41,567)
Disposal and write off	(1,240)	-	-	-	(1,240)	(591)	(761)	-	-	(2,592)
Adjustments	-	-	-	-	-	-	-	-	(561)	(561)
As at 31 December 2011	20,176	-	2,147	624	22,947	72,023	68,755	7,640	10,294	181,659
Accumulated depreciation										
As at 31 December 2010	-	-	(903)	(301)	(1,204)	(48,684)	(48,673)	(5,684)	-	(104,245)
Depreciation charged for the year	-	-	(429)	(123)	(552)	(2,404)	(5,246)	(839)	-	(9,041)
Transfer to investment properties	-	-	-	-	-	21,125	(270)	-	-	20,855
Disposal and write off	-	-	-	-	-	160	629	-	-	789
As at 31 December 2011	-	-	(1,332)	(424)	(1,756)	(29,803)	(53,560)	(6,523)	-	(91,642)
Allowance for impairment loss										
As at 31 December 2010	-	-	-	-	-	(7,923)	-	-	-	(7,923)
Transfer to investment properties	-	-	-	-	-	567	-	-	-	567
As at 31 December 2011	-	-	-	-	-	(7,356)	-	-	-	(7,356)
Net book value - At cost										
As at 31 December 2010	21,416	-	1,244	323	22,983	57,044	18,815	1,956	9,878	110,676
As at 31 December 2011	20,176	-	815	200	21,191	34,864	15,195	1,117	10,294	82,661

Separate financial statements (continued)
Assets carried at revalued amount

(Unit : Thousand Baht)

	Land and land improvement	Building	Furniture, fixtures and equipment	Operation and office equipment	Total hotel assets	Building and staff dormitory	Furniture, fixtures and office equipment	Motor vehicles	Construction in progress	Total
Revaluation portion										
As at 31 December 2010	173,783	-	-	-	173,783	-	-	-	-	173,783
As at 31 December 2011	173,783	-	-	-	173,783	-	-	-	-	173,783
Accumulated depreciation										
As at 31 December 2010	-	-	-	-	-	-	-	-	-	-
As at 31 December 2011	-	-	-	-	-	-	-	-	-	-
Net book value - revaluation portion										
As at 31 December 2010	173,783	-	-	-	173,783	-	-	-	-	173,783
As at 31 December 2011	173,783	-	-	-	173,783	-	-	-	-	173,783
Property, plant and equipment — net										
As at 31 December 2010	195,199	-	1,244	323	196,766	57,044	18,815	1,956	9,878	284,459
As at 31 December 2011	193,959	-	815	200	194,974	34,864	15,195	1,117	10,294	256,444
Depreciation charges in income statements										
2010										49,941
2011										9,041

Separate financial statements (continued)
Assets carried at cost

(Unit : Thousand Baht)

	Land and land improvement	Building	Furniture, fixtures and equipment	Operation and office equipment	Total hotel assets	Building and staff dormitory	Furniture, fixtures and office equipment	Motor vehicles	Construction in progress	Total
At cost										
As at 31 December 2009	67,781	251,764	453,022	110,289	882,856	112,042	64,333	14,218	4,541	1,077,990
Additions	-	-	7,487	830	8,317	1,609	3,979	-	49,512	63,417
Transfers in/out	-	28,077	16,098	-	44,175	-	-	-	(44,175)	-
Disposal of Dusit Thani Laguna Phuket	(46,365)	(279,841)	(443,659)	(100,104)	(869,969)	-	-	(6,578)	-	(876,547)
Disposal and write off	-	-	(30,801)	(10,392)	(41,193)	-	(824)	-	-	(42,017)
As at 31 December 2010	21,416	-	2,147	623	24,186	113,651	67,488	7,640	9,878	222,843
Accumulated depreciation										
As at 31 December 2009	(23,658)	(94,743)	(332,305)	(89,171)	(539,877)	(44,855)	(43,940)	(10,717)	-	(639,389)
Depreciation charged for the year	-	(5,332)	(27,465)	(6,509)	(39,306)	(3,828)	(5,557)	(1,362)	-	(50,053)
Disposal of Dusit Thani Laguna Phuket	23,658	100,075	321,095	91,409	536,237	-	-	6,395	-	542,632
Disposal and write off	-	-	37,772	3,971	41,743	-	824	-	-	42,567
As at 31 December 2010	-	-	(903)	(300)	(1,203)	(48,683)	(48,673)	(5,684)	-	(104,243)
Allowance for impairment loss										
As at 31 December 2009	-	-	-	-	-	(4,337)	-	-	-	(4,337)
Adjustment of depreciation of impairment assets	-	-	-	-	-	112	-	-	-	112
Increase during the year	-	-	-	-	-	(3,699)	-	-	-	(3,699)
As at 31 December 2010	-	-	-	-	-	(7,924)	-	-	-	(7,924)
Net book value - At cost										
As at 31 December 2009	44,123	157,021	120,717	21,118	342,979	62,850	20,393	3,501	4,541	434,264
As at 31 December 2010	21,416	-	1,244	323	22,983	57,044	18,815	1,956	9,878	110,676

Separate financial statements (continued)
Assets carried at revalued amount

(Unit : Thousand Baht)

	Land and land improvement	Building	Furniture, fixtures and equipment	Operation and office equipment	Total hotel assets	Building and staff dormitory	Furniture, fixtures and office equipment	Motor vehicles	Construction in progress	Total
Revaluation portion										
As at 31 December 2009	633,413	282,493	-	-	915,906	-	-	-	-	915,906
Reversal of revaluation surplus for disposal of Dusit Thani Laguna Phuket	(398,186)	(282,493)	-	-	(680,679)	-	-	-	-	(680,679)
Reversal of revaluation surplus on assets	(61,444)	-	-	-	(61,444)	-	-	-	-	(61,444)
As at 31 December 2010	173,783	-	-	-	173,783	-	-	-	-	173,783
Accumulated depreciation										
As at 31 December 2009	-	(139,645)	-	-	(139,645)	-	-	-	-	(139,645)
Depreciation of revaluation surplus on assets	-	(3,635)	-	-	(3,635)	-	-	-	-	(3,635)
Reversal of revaluation surplus for disposal of Dusit Thani Laguna Phuket	-	143,280	-	-	143,280	-	-	-	-	143,280
As at 31 December 2010	-	-	-	-	-	-	-	-	-	-
Net book value - revaluation portion										
As at 31 December 2009	633,413	142,848	-	-	776,261	-	-	-	-	776,261
As at 31 December 2010	173,783	-	-	-	173,783	-	-	-	-	173,783
Property, plant and equipment - net										
As at 31 December 2009	677,536	299,869	120,717	21,118	1,119,240	62,850	20,393	3,501	4,541	1,210,525
As at 31 December 2010	195,199	-	1,244	323	196,766	57,044	18,815	1,956	9,878	284,459
Depreciation charged in income statements										
2009										64,730
2010										49,941

Property, plant and equipment

In June 2009, a new accounting guidance on asset valuation methods was issued. The guidance provided that if a business uses the income approach, it has to separate the appraised value of buildings from the value of assets that are not allowed for recognition by accounting standards. If a business cannot do so, it has to use the replacement cost less accumulated depreciation approach. In accordance with the new accounting guidance on asset valuation methods, the hotel building and units in office building were reappraised by an independent professional appraisal company in its report dated 24 December 2009 by using the "Depreciated Replacement Cost Approach" basis. Land and other revalued assets still used the appraisal report dated 27 November 2007 by using a "Fair Market Value" basis and the "Income Approach" basis, respectively.

The Company and subsidiaries arranged for an independent professional valuer to re-appraise the value of certain assets in the report dated 30 November 2010 on an asset-by-asset basis. The basis of the revaluation was as follows:
- Land was revalued using the Fair Market Approach.
- Hotel buildings and other buildings were revalued using the Depreciated Replacement Cost Approach

In April 2011, the Federation of Accounting Professions issued Notification No. 18/2554 allowing entities to use the exemption of accounting for revalued property, plant and equipment (in accordance with the Notification No. 25/2549 regarding Accounting for the revalued assets) continuously until the reporting period beginning before 1 January 2016. It allowed the entities to still calculate depreciation to be charged to the income statement, for the assets which previously applied the exemption, based on the historical costs of the assets instead of on the revalued amounts. The Company has decided to continue using the exemption in accordance with the notification. However, had the depreciation charge been calculated based on the revalued amounts, profit for the year and earnings per share would have been changed to the following:

	Consolidated financial statements		Separate financial statements	
	2011	2010 (Restated)	2011	2010 (Restated)
Profit (loss) attributable to equity holders of the Company (million Baht)	(230)	916	653	643
Basic earnings (loss) per share (Baht per share)	(1.38)	5.50	3.92	3.86

In October 2010, the Company disposed land, buildings, plant & machinery, furniture, fixtures & equipment of Dusit Thani Laguna Phuket, as described in Note 36 to the financial statements.

As at 31 December 2011, certain buildings and equipment of the Company and its subsidiaries have been fully depreciated but are still in use. The gross carrying amount, before deducting accumulated depreciation, of those assets amounted to Baht 2,309 million (31 December 2010: Baht 2,103 million, 1 January 2010: Baht 2,101 million). (Separate financial statements: Baht 24 million, 31 December 2010: Baht 20 million, 1 January 2010: Baht 345 million).

The Company and its subsidiaries have mortgaged land and hotel buildings at fair value of Baht 7,873 million (31 December 2010: Baht 8,307 million, 1 January 2010: Baht 12,010 million) as collateral against credit facilities received from financial institutions (Separate financial statements: none, 31 December 2010: none, 1 January 2010: Baht 982 million).

22. Leasehold rights

(Unit : Thousand Baht)

	Hotel units
Cost	
As at 31 December 2010	47,268
Exchange rate adjustment 2011	1,266
As at 31 December 2011	48,534
Accumulated amortisation	
As at 31 December 2010	(19,333)
Exchange rate adjustment 2011	(2,535)
As at 31 December 2011	(21,868)
Net book value	
As at 31 December 2010	27,935
As at 31 December 2011	26,666

(Unit : Thousand Baht)

	Hotel units
Cost	
As at 31 December 2009	47,850
Exchange rate adjustment 2010	(582)
As at 31 December 2010	47,268
Accumulated amortisation	
As at 31 December 2009	(16,910)
Amortisation of 2010	(2,423)
As at 31 December 2010	(19,333)
Net book value	
As at 31 December 2009	30,940
As at 31 December 2010	27,935

Leasehold rights of hotel units is amortised over the term of the lease of 20 years from July 2002 to June 2022.

23. Short-term loans from financial institutions

(Unit : Thousand Baht)

	Interest rate (percent per annum)	Consolidated financial statements			Separate financial statements		
		31 December 2011	31 December 2010	1 January 2010	31 December 2011	31 December 2010	1 January 2010
Short-term loans from financial institutions	4.35%-5.26%	710,000	-	520,000	410,000	-	260,000
Total		**710,000**	**-**	**520,000**	**410,000**	**-**	**260,000**

These short-term loans from financial institutions are secured by the mortgage of plots of land and hotel buildings of the Company and subsidiaries, as described in Note 21 to the financial statements and by the guarantee provided by subsidiaries.

24. Trade and other payables

(Unit : Thousand Baht)

	Consolidated financial statements			Separate financial statements		
	31 December 2011	31 December 2010 (Restated)	1 January 2010 (Restated)	31 December 2011	31 December 2010 (Restated)	1 January 2010 (Restated)
Trade accounts payable	222,478	284,669	248,149	7,301	43,186	32,106
Accrued expenses	244,826	280,400	367,989	46,869	62,696	95,700
Advance receipts from customers	377,740	418,453	621,273	142,796	74,803	105,269
Other payables	114,529	60,439	112,807	58,008	2,962	23,102
Construction payable	16,534	41,882	106,574	6,865	11,492	3,874
Service charge payable to hotel staff	22,118	35,004	46,782	-	-	11,205
Accrued rental to villa owners	47,176	72,807	66,278	8,372	11,997	11,180
Total	**1,045,401**	**1,193,654**	**1,569,852**	**270,211**	**207,136**	**282,436**

25. Other current liabilities

(Unit : Thousand Baht)

	Consolidated financial statements			Separate financial statements		
	31 December 2011	31 December 2010	1 January 2010	31 December 2011	31 December 2010	1 January 2010
Value added tax payable	47,052	55,524	74,001	4,024	1,784	7,500
Unearned income	61,349	61,919	53,985	-	-	-
Total	**108,401**	**117,443**	**127,986**	**4,024**	**1,784**	**7,500**

26. Long - term loans from financial institutions

(Unit : Thousand Baht)

	Consolidated financial statements			Separate financial statements		
	31 December 2011	31 December 2010	1 January 2010	31 December 2011	31 December 2010	1 January 2010
Secured	2,490,804	2,535,445	2,784,200	315,000	385,000	553,000
Long-term loans are repayable as follows:						
Within 1 year	356,523	570,211	827,766	70,000	70,000	168,000
Over 1 year to 5 years	1,540,731	1,032,734	1,187,434	245,000	280,000	280,000
Over 5 years	593,550	932,500	769,000	-	35,000	105,000
	2,134,281	1,965,234	1,956,434	245,000	315,000	385,000
Total	**2,490,804**	**2,535,445**	**2,784,200**	**315,000**	**385,000**	553,000

Long-term loans consist of the following:

(Unit : Thousand Baht)

	Consolidated financial statements			Separate financial statements		
	31 December 2011	31 December 2010	1 January 2010	31 December 2011	31 December 2010	1 January 2010
The Company						
(1) Baht loan from a bank, with a facility of Baht 892 million repayable quarterly from July 2005 to April 2010, at an interest rate as follows: 2009 onwards : MLR less 1% per annum	-	-	133,000	-	-	133,000
(2) Baht loan from a bank, with a facility of Baht 420 million repayable quarterly from July 2010 to April 2016, at an interest rate as follows: 2009 onwards : MLR less 1%, 1.5% and 1.75% per annum	315,000	385,000	420,000	315,000	385,000	420,000
Subsidiaries						
(3) Baht loan from a bank, with a facility of Baht 260 million repayable quarterly from April 2006 to January 2010, at an interest rate of MLR less 2% per annum or 3 month fixed deposit rate plus 2% per annum, whichever is higher	-	-	25,000	-	-	-
(4) Baht loan from a bank, with a facility of Baht 600 million[(a)] repayable quarterly from September 2006 to March 2011, at an interest rate of MLR less 2% per annum or 3 month fixed deposit rate plus 2% per annum, whichever is higher	-	65,268	255,267	-	-	-

(Unit : Thousand Baht)

	Consolidated financial statements			Separate financial statements		
	31 December 2011	31 December 2010	1 January 2010	31 December 2011	31 December 2010	1 January 2010
(5) Baht loan from a bank, with a facility of Baht 1,004 million, repayable quarterly from December 2005 to December 2013, at an interest rate as follows: 2009 onwards : MLR less 0.5% per annum	298,474	446,167	578,933	-	-	-
(6) Baht loan from a bank, with a facility of Baht 300 million repayable quarterly from March 2007 to June 2011, at an interest rate of MLR less 1% per annum	-	80,000	180,000	-	-	-
(7) Baht loan from a bank, with a facility of Baht 220 million repayable quarterly from June 2007 to June 2011, at an interest rate as follows: 2009 onwards : MLR less 1% per annum or 3 month fixed deposit rate plus 2.5% per annum, whichever is higher	-	118,750	178,750	-	-	-
(8) Baht loan from a bank, with a facility of Baht 100 million, repayable quarterly from July 2008 to April 2014, at an interest rate as follows: 2009 onwards : MLR less 0.5% per annum	75,000	85,000	92,500	-	-	-
(9) Baht loan from a bank, with a facility of Baht 90 million repayable quarterly from March 2008 to March 2010, at an interest rate of MLR less 1% per annum	-	-	10,000	-	-	-
(10) Baht loan from a bank, with a facility of Baht 1,000 million[(a)] repayable quarterly from October 2009 to April 2019, at an interest rate as follows: 2009 onwards : MLR per annum and MLR less 0.5%, 1% and 1.5% per annum	886,800	926,250	554,250	-	-	-
(11) Baht loan from a bank, with a facility of Baht 145 million repayable quarterly from August 2010 to May 2016, at an interest rate as follows: 2009 onwards : MLR per annum and MLR less 0.5%, 1% and 1.5% per annum	140,500	143,500	145,000	-	-	-
(12) Baht loan from a bank, with a facility of Baht 20 million repayable quarterly from April 2009 to January 2011, at an interest rate of MLR less 1.25% per annum	-	2,500	12,500	-	-	-
(13) Baht loan from a bank, with a facility of Baht 219 million repayable quarterly from August 2009 to August 2012, at an interest rate as follows: 2009 onwards : MLR less 0.5%, 1% and 1.5% per annum	89,000	159,000	199,000	-	-	-
(14) Baht loan from a bank, with a facility of Baht 700 million[(a)] repayable quarterly from April 2012 to July 2016, at an interest rate as follows: 2010 onwards : MLR less 1% and 1.25% per annum	556,000	124,010	-	-	-	-
(15) Baht loan from a bank, with a facility of Baht 900 million[(a)] repayable quarterly from June 2014 to March 2024, at an interest rate as follows: 2011 onwards : MLR less 1% and 1.25% per annum	10	-	-	-	-	-

(Unit : Thousand Baht)

	Consolidated financial statements			Separate financial statements		
	31 December 2011	31 December 2010	1 January 2010	31 December 2011	31 December 2010	1 January 2010
(16) Baht loan from a bank, with a facility of Baht 520 million repayable quarterly from June 2014 to March 2018, at an interest rate as follows: 2011 onwards : MLR less 1% and 1.5% per annum	130,010	-	-	-	-	-
(17) Baht loan from a bank, with a facility of Baht 800 million repayable quarterly from March 2013 to December 2022, at an interest rate as follows: 2012 onwards : MLR less 1% and 1.5% per annum	10	-	-	-	-	-
Total long-term loans from institutions	**2,490,804**	**2,535,445**	**2,784,200**	**315,000**	**385,000**	**553,000**

MLR : Minimum Lending Rate

(a) : Also subject to mandatory prepayment in inverse order of maturity upon the ownership transfer of property sales units.

The loans are secured by mortgage of plots of land and all hotel buildings of the Company and subsidiaries, as described in Note 21 to the financial statements. The loan in (16) above is guaranteed by a subsidiary.

The loan agreements contain covenants as specified in the agreements that, among other things, require the Company and its subsidiaries to maintain certain debt to equity and debt service coverage ratios according to the agreements.

As at 31 December 2011, the long-term credit facilities of the Company and its subsidiaries which have not yet been drawn down amounted to Baht 2,090 million (31 December 2010: Baht 1,332 million, 1 January 2010: Baht 1,326 million)

27. Provision for long-term employee benefits

Provision for long-term employee benefits as at 31 December 2011, which is for compensation on employees' retirement, was as follows:

(Unit : Thousand Baht)

	Consolidated financial statements	Separate financial statements
Cumulative effect of change in accounting policy for employee benefits adjusted against beginning balance of retained earnings	94,668	27,737
Current service cost	13,229	2,345
Interest cost	4,288	1,197
Actuarial gain of post-employment benefits	(831)	-
Actuarial loss of other long-term employee benefits	19,889	3,273
Benefits paid during the year	(10,386)	(955)
Balance at end of year	**120,857**	**33,597**

Long-term employee benefit expenses of the Company and its subsidiaries included in the income statement for the year ended 31 December 2011 amounted to Baht 37 million (Separate financial statements: Baht 7 million).

Principal actuarial assumptions at the valuation date were as follows:

	Consolidated financial statements		Separate financial statements	
	2011 (% per annum)	2010 (% per annum)	2011 (% per annum)	2010 (% per annum)
Discount rate	4.0%	4.8%	4.0%	4.8%
Future salary increase rate	3.0%	3.0%	3.0%	3.0%
Staff turnover rate (depending on age)	2.6% - 29.4%	2.6% - 29.4%	2.6% - 29.4%	2.6% - 29.4%

The cumulative amount of actuarial gain recognised since 1 January 2011 in the other comprehensive income is Baht 1 million.

28. Capital reserve

The capital reserve relates to the accounting of assets in subsidiaries at their fair values as at the acquisition date and cannot be used for dividend payments.

29. Revaluation surplus

This represents surplus arising from revaluation of property, plant and equipment.

(Unit : Thousand Baht)

	Consolidated financial statements			Separate financial statements		
	31 December 2011	31 December 2010	1 January 2010	31 December 2011	31 December 2010	1 January 2010
Balance - beginning of the year	6,783,031	7,124,038	9,589,532	173,783	776,261	1,562,569
Addition of revaluation surplus on assets	-	854,717	-	-	-	-
Less : Amortisation of revaluation surplus on assets	(6,647)	(28,480)	(72,373)	-	(3,634)	(17,518)
Reversal of revaluation surplus for disposal of Dusit Thani Laguna Phuket	-	(666,319)	-	-	(537,399)	-
Reversal of revaluation surplus for assets transferred to investment properties	(170,266)	-	-	-	-	-
Reversal of revaluation surplus for sales of investment in subsidiaries	(359,703)	-	-	-	-	-
Reversal of revaluation surplus for land transferred to property development cost	-	-	(10,115)	-	-	-
Reversal of revaluation surplus on assets	-	(500,925)	(2,383,006)	-	(61,445)	(768,790)
Balance - end of year	**6,246,415**	**6,783,031**	**7,124,038**	**173,783**	**173,783**	**776,261**

The revaluation surplus can neither be offset against a deficit nor used for dividend payment.

30. Statutory reserve

Pursuant to Section 116 of the Public Limited Companies Act B.E. 2535, the Company is required to set aside to a statutory reserve at least 5% of its net income after deducting accumulated deficit brought forward (if any), until the reserve reaches 10% of the registered capital. The statutory reserve is not available for dividend distribution.

As at 31 December 2010 and 1 January 2010, the Company has transferred the 2010 and 2009 profit amounting to Baht 45 million and Baht 15 million, respectively, to the statutory reserve.

31. Expenses by nature

Significant expenses by nature are as follows:

(Unit : Thousand Baht)

	Consolidated financial statements		Separate financial statements	
	2011	2010	2011	2010
Salaries, wages and other employee benefits	1,151,960	1,300,097	173,144	271,767
Depreciation	317,777	395,896	9,041	12,008
Rental expenses from operating lease agreements	206,421	196,688	52,522	50,142
Repairs and maintenance	145,854	192,207	2,408	12,629
Water and electricity	179,171	227,917	4,579	22,604
Legal and professional fees	44,227	84,650	44	38,557
Management, incentive fee and royalty fees	117,073	127,846	-	14,180

32. Corporate income tax

Corporate income tax for the year 2011 of the Company and its subsidiaries has been calculated at the rate of 30% on net income before income tax, after adding back certain provision and expenses which are not deductible for tax computation purposes.

Corporate income tax for the year 2010 of the Company and its subsidiaries has been calculated at the rate of 25% for the first Baht 300 million and 30% for the excess over Baht 300 million for the Company and the rate of 30% for its subsidiaries on net income before income tax, after adding back certains provision and expenses which are not deductible for tax computation purposes.

33. Basic earnings per share

Basic earnings per share is calculated by dividing the profit (loss) for the year attributable to equity holders of the Company (excluding other comprehensive income) by the weighted average number of ordinary shares in issue during the year.

The following reflects the profit (loss) and share data used in the basic earnings per share and basic earnings per share for continuing operations computation:

(Unit : Thousand Baht)

	Consolidated financial statements		Separate financial statements	
	2011	2010 (Restated)	2011	2010 (Restated)
Profit (loss) attributable to equity holders of the parent	(223,575)	944,524	652,960	646,946
Profit after tax for the year from discontinued operation ordinary shares	-	(64,164)	-	(64,164)
Profit (loss) from continuing operations attributable to equity holders of the parent	(223,575)	880,360	652,960	582,782
Weighted average number of ordinary shares (shares)	166,682,701	166,682,701	166,682,701	166,682,701

34. Provident fund

The Company and its subsidiaries and their employees have jointly established a provident fund in accordance with the Provident Fund Act B.E. 2530. Contributions are made to the fund by both employees and the Company and its subsidiaries and will be paid to employees upon termination in accordance with the rules of the Company and its subsidiaries' provident fund.

During the year, the Company and its subsidiaries contributed to provident funds as follows:

(Unit : Million Baht)

	Fund Manager		Company's contribution in	
	Hotel staff	Office staff	2011	2010
Laguna Resorts & Hotels Public Company Limited	MFC Asset Management Plc.	MFC Asset Management Plc.	5.1	6.3
Laguna Grande Limited	American International Assurance Company Limited	MFC Asset Management Plc.	1.5	1.4
Bangtao Grande Limited	Siam Commercial Bank Plc.	-	2.3	2.8
Laguna Beach Club Limited	Bangkok Bank Plc.	Bangkok Bank Plc.	0.8	1.8
Laguna Banyan Tree Limited	American International Assurance Company Limited	MFC Asset management Plc.	4.8	4.5
Banyan Tree Gallery (Singapore) Pte Ltd	-	Central Provident Fund Board	2.6	2.0
Laguna Service Company Limited	-	MFC Asset Management Plc.	2.5	2.4
Laguna Holiday Club Limited	-	MFC Asset Management Plc.	1.2	1.9
Thai Wah Plaza Limited Company Limited	TISCO Assets Management Company Limited	MFC Asset Management Plc.	3.7	4.0

35. Dividends

Dividends declared in 2011 and 2010 consisted of:

	Approved by	Total dividend Million Baht	Dividend per share Baht
Dividend on 2009 retained earnings	Annual General Meeting of the shareholders on 27 April 2010	366.70	2.20
Dividend on 2010 retained earnings	Annual General Meeting of the shareholders on 27 April 2011	1,666.83	10.00

36. Discontinued operation

The Company's Extraordinary General Meeting No. 1/2010 held on 7 October 2010 passed resolutions approving the divestment of Dusit Thani Laguna Phuket, comprising land, buildings, plant & machinery, furniture, fixtures & equipment and inventory owned by the Company, Phuket Resort Development Limited and Laguna Grande Limited to Dusit Thani Public Company Limited ("Buyer"), for a total consideration of Baht 2,620 million inclusive of value added tax. The related Asset Purchase Agreement was executed on 10 August 2010. The Company transferred the operations of Dusit Thani Laguna Phuket on 11 October 2010 and the possessory rights of the land on 24 December 2010 to the Buyer. The net book value carried at cost of the land, buildings, plant & machinery, furniture, fixtures & equipments amounted to approximately Baht 334 million, and inventory amounted to approximately Baht 9 million. The Company and its subsidiaries recorded gain on this disposal amounting to Baht 1,601 million (Separate financial statements: Baht 1,272 million). As at 31 December 2010, Dusit Thani Laguna Phuket was classified as a discontinued operation. The results of Dusit Thani Laguna Phuket for the period are presented below.

(Unit : Thousand Baht)

	Consolidated and Separate financial statements
	2010
Revenue	357,586
Expenses	(293,422)
Profit before tax from discontinued operation	64,164
Tax expense	-
Profit for the year from discontinued operation	**64,164**

The net cash flows incurred by Dusit Thani Laguna Phuket are as follows:

(Unit : Thousand Baht)

	Consolidated and Separate financial statements
	2010
Operating	42,548
Investing	(43,209)
Net cash out flow	(661)
Basic earnings per share:	
Net income for the year from discontinued operation	0.38

The rationale for such divestment was that the Company is presently too reliant on the operations in Phuket which account for the majority of the Company's income and is therefore vulnerable to any adverse events which impact the Thai tourism industry. By divesting Dusit Thani Laguna Phuket, the Company would reduce its exposure in Phuket and therefore reduce its country risks. The Company used the net proceeds from the divestment to pay dividends to its shareholders.

37. Commitments

Capital commitment

As at 31 December 2011, the Company and its subsidiaries have capital commitments as follows:

(a) The subsidiaries have commitments in respect of constructing new and renovating existing hotel properties amounting to Baht 2 million (2010: Baht 9 million).

(b) The Company and its subsidiaries have commitments that relate to projects to develop properties for sale amounting to approximately Baht 11 million (2010: Baht 206 million).

(c) A subsidiary entered into an Agreement to Purchase and Sale of Land, having a total land area of 237 rai 1 ngarn 39.6 square wah, with a third party. The subsidiary will periodically acquire the land in accordance with terms and conditions as set forth in the aforesaid Agreement. The subsidiary initially acquired the land, having a total area of 53 rai 2 ngarn 3.4 square wah. The subsidiary holds the right to acquire the remaining land, having a total area of 183 rai 3 ngarn 36.2 square wah, by 1 July 2018. The subsidiary paid the deposit of Baht 65 million and the purchase price of the remaining land shall be increased at rate of 5% on every anniversary date following the date that the Agreement to Purchase and Sale of Land was executed.

Operating agreements

As at 31 December 2011, the subsidiaries have operating agreements as follows:

(a) The subsidiaries have entered into operating agreements with certain companies whereby these companies are to operate the subsidiaries' hotels and golf businesses. In consideration for such services, the subsidiaries are committed to pay remuneration at the rates, terms and basis specified in the agreements. These agreements are summarised as follows:

Company	Business unit	Operator	Contract period	Fees
Bangtao Grande Limited	Sheraton Grande Laguna Phuket	Sheraton Overseas Management Corporation	11.1.1989 - 30.6.2011	- Basic management fee : 2% of total revenue - Incentive fee : 7.5% of gross operating profit
	Angsana Laguna Phuket	Banyan Tree Hotels & Resorts Pte. Limited	1.7.2011 - 30.11.2031	- Royalty fee: 3% of total revenue
		Banyan Tree Resorts & Spas (Thailand) Company Limited	1.7.2011 - 30.11.2031	- Management fee: 10% of gross operating profit
Laguna Grande Limited	Laguna Phuket Golf Club	Banyan Tree Resorts & Spas (Thailand) Company Limited	1.1.2009 - 31.12.2014 (a)	- Basic technical fee : 3% of total revenue - Incentive fee : 10% of gross operating profit
Laguna Banyan Tree Limited	Banyan Tree Phuket	Banyan Tree Hotels and Resorts Pte. Limited	1.1.2009 - 31.12.2015 (b)	- Royalty fee : 2% of total revenue
		Banyan Tree Resorts & Spas (Thailand) Company Limited	1.1.2009 - 31.12.2015 (b)	- Technical fee : 7.5% of gross operating profit
Thai Wah Plaza Limited	Banyan Tree Bangkok	Banyan Tree Hotels & Resorts Pte. Limited	1.1.2009 - 31.12.2021 (c)	- Royalty fee: 3% of total revenue
		Banyan Tree Resorts & Spas (Thailand) Company Limited	1.1.2009 - 31.12.2021 (c)	- Management fee: 10% of gross operating profit
Laguna Village Limited	Outrigger Laguna Phuket Resort and Villas	Outrigger Hotels (Thailand) Limited	29.5.2009 - 31.12.2019 (d)	- Basic management fee: 2% of total revenue for the first fiscal year, 2.5% of total revenue for the second fiscal year and 3% of total revenue for the remain fiscal years - Incentive fee : 7% of gross operating profit

(a) Operator has option to extend for 1 additional period of 10 years
(b) Operator has option to extend for 1 additional period of 10 years.
(c) Operator has option to extend for 1 additional period of 20 years.
(d) Operator has option to extend for 2 additional periods of 10 years.

(b) The Company and its subsidiaries have commitments in respect of cash rewards options for villa rental scheme agreements. The terms of the agreements are generally 6 years.

As at 31 December 2011, future minimum payments required under these agreements were as follows.

(Unit : Million Baht)

	Consolidated financial statements	Separate financial statements
Payable within:		
Within 1 year	171	46
Over 1 year to 5 years	325	77
Over 5 years	4	-

During the year, the Company and its subsidiaries recognised rental expenses of Baht 179 million (Separate financial statements: Baht 46 million).

Investment commitment

A subsidiary entered into the Limited Partnership Agreement in respect of Banyan Tree Indochina Hospitality Fund, L.P. ("the Fund"), an exempted limited partnership formed under the laws of the Cayman Islands. The fund is managed by Banyan Tree Indochina (GP) Company Limited and focuses mainly on hotel and resort investments in Vietnam, Cambodia and Laos. Based on the fund size of USD 283 million at closing date on 30 June 2009, the capital commitment of USD 16 million would be approximately 5.65% of the fund. The injection of funds is expected to be over a period of 4 years from 2009. As at 31 December 2011, the subsidiary has made capital contribution of USD 4 million to the Fund.

38. Guarantees

a) As at 31 December 2011, there were bank guarantees amounting to Baht 45 million (Separate financial statements: Baht 2 million) issued to various parties on behalf of the Company and its subsidiaries, mainly provided for the usage of electricity, other utilities and telecommunication channels (2010: Baht 49 million, Separate financial statements: Baht 4 million).

b) As at 31 December 2011, the Company approved the provision of a guarantee for a loan obtained by Lijiang Banyan Tree Hotel Co., Ltd. (LBTH) by issuing the letter of indemnity to its parent company, Banyan Tree Holdings Limited. The provision of the guarantee was to secure the loan of LBTH in proportion to the equity interest of 49.04 % of the Company in LBTH (through Laguna Banyan Tree Limited).

39. Segment information

The Company and its subsidiaries' business operations involve three principal segments: (1) hotel operations (2) office rental and (3) property development business. These operations are mainly carried on in Thailand. Below is the consolidated financial information of the Company and its subsidiaries by segment.

(Unit : Million Baht)

	For the year ended 31 December 2011							
	Hotel Business	Gallery Operations	Others	Total Hotel Operations	Office Rental	Property Development	Elimination of inter-segment revenues	Consolidation
Revenue from external customers	2,297	289	242	2,828	56	577	-	3,461
Intersegment revenues	165	53	-	218	20	8	(246)	-
Total revenues	**2,462**	**342**	**242**	**3,046**	**76**	**585**	**(246)**	**3,461**
Segment profit	1,365	136	123	1,624	26	352	-	2,002
Gain from sale of investments								45
Interest income, gain from exchange rate and other income								92
Unallocated expenses:								
Selling expenses								(341)
Administrative expenses								(1,605)
Depreciation								(318)
Share of profit from investments in associates								174
Finance cost								(132)
Corporate income tax								(102)
Loss for the year								**(185)**

(Unit : Million Baht)

	For the year ended 31 December 2010 (Restated)							
	Hotel Business	Gallery Operations	Others	Total Hotel Operations	Office Rental	Property Development	Elimination of inter-segment revenues	Consolidation
Revenue from external customers	2,623	235	240	3,098	45	1,063	-	4,206
Intersegment revenues	219	32	-	251	19	7	(277)	-
Total revenues	**2,842**	**267**	**240**	**3,349**	**64**	**1,070**	**(277)**	**4,206**
Segment profit	1,589	107	124	1,820	18	687	-	2,525
Gain on the sale of Dusit Thani Laguna Phuket								1,601
Interest income, insurance claim and other income								145
Unallocated expenses:								
Selling expenses								(379)
Administrative expenses								(1,641)
Loss on termination of property sales								(91)
Depreciation								(396)
Share of loss from investments in associate								(15)
Finance cost								(132)
Corporate income tax								(687)
Profit after tax for the year from discontinued operation								64
Profit for the year								**994**

Transfer prices between business segments are as set out in Note 12 to the financial statements.

(Unit : Million Baht)

	As at 31 December 2011							
	Hotel Business	Gallery Operations	Others	Total Hotel Operations	Office Rental	Property Development	Elimination of inter-segment revenues	Consolidation
Property, plant and equipment	11,785	15	1,208	13,008	-	19	-	13,027
Total assets	13,879	317	1,306	15,502	637	3,125	-	19,264

(Unit : Million Baht)

	As at 31 December 2010 (Restated)							
	Hotel Business	Gallery Operations	Others	Total Hotel Operations	Office Rental	Property Development	Elimination of inter-segment revenues	Consolidation
Property, plant and equipment	12,763	17	1,291	14,071	599	23	-	14,693
Total assets	16,271	284	1,380	17,935	609	3,311	-	21,855

(Unit : Million Baht)

	As at 1 January 2010 (Restated)							
	Hotel Business	Gallery Operations	Others	Total Hotel Operations	Office Rental	Property Development	Elimination of inter-segment revenues	Consolidation
Property, plant and equipment	13,546	18	1,375	14,939	597	32	-	15,568
Total assets	15,726	338	1,466	17,530	605	3,430	-	21,565

40. Financial instruments

40.1 Financial risk management

The Company and its subsidiaries' financial instruments, as defined under Thai Accounting Standard No. 107 "Financial Instruments: Disclosure and Presentations", principally comprise cash and cash equivalents, trade and other receivables and payables, loans, investments, short-term and long-term loans. The financial risks associated with these financial instruments and how they are managed is described below.

Credit risk

The Company and its subsidiaries are exposed to credit risk primarily with respect to trade accounts receivable from the hotel, space rental, and property development businesses. However, due to the large number and diversity of the entities comprising the Company and its subsidiaries' customer base, the Company and its subsidiaries do not anticipate material losses from debt collection.

Interest rate risk

The Company and its subsidiaries' exposure to interest rate risk relate primarily to their deposits with financial institutions, long-term trade accounts receivable and bank overdrafts and loans. However, since most of the Company and its subsidiaries' financial assets and liabilities have floating interest rates or fixed interest rates which are close to the market interest rates, the interest rate risk is expected to be minimal. The Company and its subsidiaries do not use derivative financial instruments to hedge such risk (the detail of long-term loans are set out in Note 26 to the financial statements).

Significant financial assets and liabilities as at 31 December 2011, classified by type of interest rate are summarised in the table below, with those financial assets and liabilities that carry fixed interest rates further classified based on the maturity date, or the repricing date if this occurs before the maturity date.

	Consolidated financial statements						
	Fixed interest rates			Floating interest rate	Non-Interest	Total	Interest rate (% p.a.)
	Within 1 year	Over 1 year to 5 years	Over 5 years				
	(Million Baht)						
Financial assets							
Cash equivalents (excluding cash)	1	-	-	478	-	479	0.75%-2.35%
Trade and other accounts receivable	102	-	-	29	363	494	4.78%-12%
Long-term trade accounts receivable	-	70	-	103	-	173	4.78%-12%
Long-term loans to employees	-	-	-	3	-	3	6.08%
Financial liabilities							
Trade and other accounts payable	-	-	-	-	1,045	1,045	
Short-term loans from financial institutions	710	-	-	-	-	710	4.55%-5.24%
Long-term loans from financial institutions	-	-	-	2,491	-	2,491	5.75%-6.25%

	Separate financial statements						
	Fixed interest rates			Floating interest rate	Non-Interest	Total	Interest rate (% p.a.)
	Within 1 year	Over 1 year to 5 years	Over 5 years				
	(Million Baht)						
Financial assets							
Cash equivalents (excluding cash)	-	-	-	26	-	26	0.75%-2.35%
Trade and other accounts receivable	7	-	-	8	51	66	4.78%-12%
Long-term trade accounts receivable	-	8	-	27	-	35	4.78%-12%
Long-term loans to subsidiaries	-	-	-	1,828	-	1,828	6.24%
Long-term loans to employees	-	-	-	2	-	2	6.08%
Financial liabilities							
Trade and other accounts payable	-	-	-	-	270	270	
Short-term loans from financial institutions	410	-	-	-	-	410	4.35% -5.24%
Long-term loans from subsidiaries	-	-	-	11	-	11	5.36%
Long-term loans from financial institutions	-	-	-	315	-	315	5.75%

Foreign currency risk

The Company and its subsidiaries' exposure to foreign currency risk relates primarily to their receivables, payables and loans which are denominated in foreign currencies. In addition to those transactional exposures, the Company is also exposed to the effect of foreign exchange movements on its investment in foreign subsidiaries and associates, which currently are not hedged by any derivative financial instrument.

Foreign currency assets/liabilities

As at 31 December 2011, the outstanding balances of the Company and its subsidiaries' financial assets and liabilities denominated in foreign currencies are as follows:

(Unit : Thousand)

Foreign currency	Consolidated financial statements		Separate financial statements		Average exchange rate as at 31 December 2011
	Assets	Liabilities	Assets	Liabilities	
US Dollar	948	316	462	-	31.6422
Singapore Dollar	367	162	-	154	24.3466
British Pound	2	-	-	-	48.7803
Euro	5	-	-	-	40.9668

40.2 Fair value of financial instruments

Since the majority of the Company's and its subsidiaries' financial instruments are short-term in nature or bear floating interest rates, their fair value is not expected to be materially different from the amounts presented in statements of financial position.

A fair value is the amount for which an asset can be exchanged or a liability settled between knowledgeable, willing parties in an arm's length transaction. The fair value is determined by reference to the market price of the financial instrument or by using an appropriate valuation technique, depending on the nature of the instrument.

41. Capital management

The primary objective of the Company's capital management is to ensure that it has an appropriate financial structure and preserves the ability to continue its business as a going concern.

According to the statement of financial position as at 31 December 2011, the Group's debt-to-equity ratio was 0.32:1 (31 December 2010: 0.27:1 and 1 January 2010: 0.32:1) and the Company's was 0.21:1 (31 December 2010: 0.31:1 and 1 January 2010: 0.35:1).

42. Litigations

a) A case was brought to the Central Bankruptcy Court on 5 August 2009 as a result of the judgment of President of the Supreme Court of the previous case which the plaintiff brought to the Southern Bangkok Civil Court. Upon the plaint, the plaintiff asked the Court to revoke the resolution of the Extraordinary General Meeting of Shareholders of the defendant No.1/2007 held on 4 July 2007 (the EGM) and to cancel the registration of the aforementioned resolution on the grounds that the defendant and the chairman of the EGM did not allow the plaintiff to attend the EGM. The plaintiff is not a shareholder of the Company. On 20 January 2012, the plaintiff filed a petition for withdrawal of the plaint with the Court. The Court granted the petition and disposed this case out of the case-list.

This case is deemed as final.

b) A case was brought to the Southern Bangkok Civil Court on 3 July 2008 in which the Company is one of the defendants. Upon the plaint, the 6 plaintiffs in total claimed that they are the creditors of one of the Company's shareholders. They asserted that in arranging the Extraordinary General Meeting of Shareholders No. 1/2007 and approving the capital increase by the shareholders where some shareholders did not subscribe for newly issued shares were actions jointly undertaken by the shareholders and the Company to commit a tort against the plaintiffs. Thus, they demanded the Company pay the damages of Baht 539 million to them with interest of 7.5% per annum and the costs of the legal proceedings.

On 22 December 2011, the plaintiffs filed a petition for withdrawal of this case from the Company and other defendants.

This case is currently pending at the Court of First instance.

c) A case was brought to the Phuket Provincial Court on 8 October 2009, in which 4 of LRH's affiliated companies and 10 individual directors are the defendants. The plaintiffs referred in the plaint that they purchased units in Allamanda 1 Condominium during 1991 to 1995. The plaintiffs claim the Sale and Purchase Agreement called for common area of approximately 20 Rai. On registration of Allamanda 1 Condominium, Allamanda 1 Condominium was registered with only 9 Rai 2 Ngan 9 Square Wah. As result, the plaintiffs claim the defendants have breached the Sale and Purchase Agreement. Therefore, the plaintiffs requested the defendants to completely deliver the common area as specified by the Agreement by transfer of the land totaling 10 rais 3 ngans 97.1 square wah to Allamanda 1 Juristic Person, as the 10th plaintiff, or to be jointly liable for the compensation of Baht 132 million in case the transfer of land cannot be made. The plaintiffs also requested for additional compensation in the amount of Baht 56 million for unlawful use of the land which is supposed to be common property of Allamanda 1 Condominium. The total amount of claim is Baht 188 million with interest at the rate of 7.5 % per annum from the date the claim was lodged until the defendants have made full payment. The plaintiffs also claimed that the former and current directors, totaling ten, of those subsidiaries as the 5th to 14th defendants were the representatives of the subsidiaries being the 1st to 4th defendants, and therefore must also be jointly liable with those subsidiaries.

LRH's affiliated companies and individual directors have lodged their statement of defense and believe that the plaintiff's claims are invalid and therefore no provision has been made in the accounts.

The plaintiffs filed a petition with the Court seeking the Court's interim injunction of which the defendants shall not dispose and amend the status of nine plots of land in dispute with land registry office during the trial. On 20 January 2012, the Court granted the interim injunction.

This case is currently pending at the Phuket Provincial Court of First Instance.

43. Reclassification and adjustments

Certain amounts in the financial statements as at the years ended 31 December 2010 and 1 January 2010 and for the year ended 31 December 2010 have been reclassified to conform to the current year's classification, and/or have been restated, following the adoption of presentation of the financial statements in accordance with the stipulations of the Notification of the Department of Business Development described in Note 2 to the financial statements, the adoption of new and revised accounting standards described in Note 3 and Note 5 to the financial statements, and the adjustment of accounting treatment described in Note 6 to the financial statements.

The reclassifications had no effect to previously reported profit (loss) or shareholders' equity.

The reclassifications and adjustments are as follows:

(Unit : Thousand Baht)

	Consolidated financial statements		Separate financial statements	
	As reclassified	As previously reported	As reclassified	As previously reported
Statement of financial position as at 31 December 2010				
Assets				
Trade and other accounts receivable	622,079,347	610,932,646	58,692,075	38,181,261
Property development cost	2,772,304,981	2,507,606,097	328,668,769	180,336,286
Other current assets	86,174,265	204,297,245	6,840,298	27,351,112
Long term trade accounts receivable	230,877,122	559,589,621	43,316,309	336,478,248
Liabilities				
Trade and other accounts payable	1,193,654,403	284,669,000	207,136,390	43,186,461
Other current liabilities	117,442,707	887,231,720	1,784,381	93,468,869
Shareholders' equity				
Revaluation surplus on assets	-	6,783,031,426	-	173,782,663
Translation adjustment	-	60,208,815	-	-
Retained earnings - unappropriated	4,793,366,568	5,121,037,929	1,949,639,960	2,166,734,857
Other components of shareholders' equity	6,843,240,241	-	173,782,663	-
Statement of financial position as at 1 January 2010				
Assets				
Trade and other accounts receivable	829,596,785	855,228,653	140,968,157	104,096,358
Property development cost	1,988,673,436	1,540,103,896	282,506,653	133,847,783
Other current assets	91,946,236	210,305,337	13,058,592	49,930,391
Long term trade accounts receivable	304,859,743	777,252,310	144,285,570	438,197,570
Liabilities				
Trade and other accounts payable	1,569,851,926	248,148,955	282,436,388	32,105,563
Other current liabilities	127,986,047	1,110,220,103	7,499,668	186,315,113
Shareholders' equity				
Revaluation surplus on assets	-	7,124,038,312	-	776,260,726
Translation adjustment	-	85,036,351	-	-
Retained earnings - unappropriated	3,594,218,335	4,118,986,323	1,176,989,729	1,393,758,239
Other components of shareholders' equity	7,209,074,663	-	776,260,726	-

(Unit : Thousand Baht)

	Consolidated financial statements		Separate financial statements	
	As reclassified	As previously reported	As reclassified	As previously reported
Income statements for the year ended 31 December 2010				
Revenue from property development operations	1,063,073,253	682,105,971	23,207,621	23,207,621
Gain from the sale of Dusit Thani Laguna Phuket	1,601,370,855	2,267,689,901	1,271,572,916	1,808,971,590
Cost of property development operations	375,676,449	191,805,793	8,121,312	7,794,925
Administrative expenses	1,640,685,579	1,531,094,516	310,789,416	230,349,099
Management benefits expenses	-	109,591,063	-	80,440,317

44. Approval of financial statements

These financial statements were authorised for issue by the Company's Board of Directors on 13 February 2012.

ค่าตอบแทนของผู้สอบบัญชี (สำหรับรอบปีบัญชีสิ้นสุด ณ วันที่ 31 ธันวาคม 2554)
AUDITOR'S REMUNERATION (FOR THE FISCAL YEAR ENDED 31 DECEMBER 2011)

ค่าสอบบัญชี

บริษัทฯ และบริษัทย่อยจ่ายค่าสอบบัญชีให้สำนักงานสอบบัญชี สำหรับรอบปีบัญชีเป็นจำนวนเงิน 7,261,364 บาท บริษัทย่อยมีการจ่ายค่าสอบบัญชีให้สำนักงานสอบบัญชีรายอื่นเป็นจำนวนเงิน 465,030 บาท โดยจำนวนนี้ไม่รวมค่าสอบบัญชีที่จ่ายโดยบริษัทร่วม

ค่าบริการอื่น

บริษัทย่อยจ่ายค่าตอบแทนของงานบริการอื่นสำหรับการตรวจสอบตามวิธีที่ตกลงร่วมกันของบัญชียอดขายสุทธิและค่าปรึกษาอื่น ๆ ให้สำนักงานสอบบัญชีสำหรับรอบปีบัญชีเป็นจำนวนเงิน 256,367 บาท และไม่มีภาระจะต้องจ่ายในอนาคตอันเกิดจากการตกลงที่ยังให้บริการไม่แล้วเสร็จในรอบปีบัญชี 2554

Audit fees

The Company and subsidiaries paid audit fees for the fiscal year to an audit firm which amounted to Baht 7,261,364 and subsidiaries paid audit fees to another audit firm which amounted to Baht 465,030. This amount does not include the audit fees paid by associated companies.

Non-audit fees

The subsidiaries paid non-audit fees for agreed upon procedures and other consultant fees for the fiscal year to an audit firm which amounted to Baht 256,367. There is no outstanding commitment to pay any fees in the future for uncompleted engagements relating to the year 2011.

หน่วยงานกำกับบริษัทที่ออกหลักทรัพย์
สำนักงานคณะกรรมการกำกับหลักทรัพย์และตลาดหลักทรัพย์ (“ก.ล.ต.”)
อาคารจีพีเอฟ วิทยุ ชั้น 10, 13-16
93/1 ถนนวิทยุ แขวงลุมพินี เขตปทุมวัน กรุงเทพฯ 10330 ประเทศไทย
โทรศัพท์ 66 (0) 2695 9999 และ 66 (0) 2263 6499
โทรสาร 66 (0) 2256 7711
อีเมล์ info@sec.or.th Homepage www.sec.or.th

หน่วยงานกำกับบริษัทจดทะเบียน
ตลาดหลักทรัพย์แห่งประเทศไทย (“ตลาดหลักทรัพย์ฯ”)
อาคารตลาดหลักทรัพย์แห่งประเทศไทย
62 ถนนรัชดาภิเษก แขวงคลองเตย เขตคลองเตย กรุงเทพฯ 10110 ประเทศไทย
โทรศัพท์ 66 (0) 2229 2000 และ 66 (0) 2229 2222
โทรสาร 66 (0) 2654 5607-8
อีเมล์ SETCallCenter@set.or.th Homepage www.set.or.th

นายทะเบียนหลักทรัพย์
บริษัท ศูนย์รับฝากหลักทรัพย์ (ประเทศไทย) จำกัด
อาคารตลาดหลักทรัพย์แห่งประเทศไทย
62 ถนนรัชดาภิเษก แขวงคลองเตย เขตคลองเตย กรุงเทพฯ 10110 ประเทศไทย
โทรศัพท์ 66 (0) 2229 2888 และ 66 (0) 2229 2800
โทรสาร 66 (0) 2654 5427
อีเมล์ TSDCallCenter@set.or.th Homepage www.tsd.co.th

ผู้สอบบัญชี
บริษัท สำนักงาน เอินส์ท แอนด์ ยัง จำกัด โดย
นางสาวรุ้งนภา เลิศสุวรรณกุล ผู้สอบบัญชีรับอนุญาตเลขที่ 3516 และ/หรือ
นางสาวสุมาลี รีวราบัณฑิต ผู้สอบบัญชีรับอนุญาตเลขที่ 3970 และ/หรือ
นางกิงกาญจน์ อัศวรังสฤษฎ์ ผู้สอบบัญชีรับอนุญาตเลขที่ 4496
อาคารเลครัชดา ชั้น 33
193/136-137 ถนนรัชดาภิเษก แขวงคลองเตย เขตคลองเตย
กรุงเทพฯ 10110 ประเทศไทย
โทรศัพท์ 66 (0) 2264 0777 โทรสาร 66 (0) 2264 0789-90

ที่ปรึกษากฎหมาย
บริษัท อัลเลน แอนด์ โอเวอรี่ (ประเทศไทย) จำกัด
อาคารสินธร 3 ชั้น 22
130-132 ถนนวิทยุ แขวงลุมพินี เขตปทุมวัน กรุงเทพฯ 10330 ประเทศไทย
โทรศัพท์ 66 (0) 2263 7600 โทรสาร 66 (0) 2263 7699

บริษัท สำนักกฎหมาย อัมพร อนุพร แอนด์ แอสโซซิเอทส์ จำกัด
80/2 ตรอกเสถียร ถนนตะนาว แขวงศาลเจ้าพ่อเสือ เขตพระนคร
กรุงเทพฯ 10200 ประเทศไทย
โทรศัพท์ 66 (0) 2622 0200-7 โทรสาร 66 (0) 2622 0198

บริษัท เบเคอร์ แอนด์ แม็คเค็นซี่ จำกัด
สำนักกฎหมาย
อาคารอับดุลราฮิม เพลส ชั้น 25
990 ถนนพระราม 4 แขวงสีลม เขตบางรัก กรุงเทพฯ 10500 ประเทศไทย
โทรศัพท์ 66 (0) 2636 2000 โทรสาร 66 (0) 2636 2111

บริษัท สำนักกฎหมายธรรมนิติ จำกัด
อาคารนายเลิศทาวเวอร์ ชั้น 4
2/4 ถนนวิทยุ แขวงลุมพินี เขตปทุมวัน กรุงเทพฯ 10330 ประเทศไทย
โทรศัพท์ 66 (0) 2252 1260 โทรสาร 66 (0) 2252 1104

ที่ปรึกษาทางการเงิน
-ไม่มี-

ธนาคารที่ติดต่อประจำ
ธนาคารไทยพาณิชย์ จำกัด (มหาชน) สำนักงานใหญ่
ธนาคารไทยพาณิชย์ จำกัด (มหาชน) สาขาถนนสาทร
ธนาคารไทยพาณิชย์ จำกัด (มหาชน) สาขาภูเก็ต
ธนาคารกสิกรไทย จำกัด (มหาชน) สำนักงานใหญ่
ธนาคารกสิกรไทย จำกัด (มหาชน) สาขาสำนักสีลม
ธนาคารกรุงเทพ จำกัด (มหาชน) สำนักงานใหญ่
ธนาคารกรุงเทพ จำกัด (มหาชน) สาขาสีลม

Regulator for Issuing Company:
The Securities and Exchange Commission (SEC)
GPF Witthayu Building, 10th, 13th-16th floor,
93/1 Wireless Road, Lumpini, Patumwan, Bangkok 10330, Thailand
Telephone 66 (0) 2695 9999 and 66 (0) 2263 6499
Facsimile 66 (0) 2256 7711
Email info@sec.or.th Homepage www.sec.or.th

Regulator for Listed Company:
The Stock Exchange of Thailand (SET)
The Stock Exchange of Thailand Building
62 Ratchadapisek Road, Klongtoey, Bangkok 10110, Thailand
Telephone 66 (0) 2229 2000 and 66 (0) 2229 2222
Facsimile 66 (0) 2654 5607-8
Email SETCallCenter@set.or.th Homepage www.set.or.th

Registrar:
Thailand Securities Depository Co., Ltd.
The Stock Exchange of Thailand Building,
62 Ratchadapisek Road, Klongtoey, Bangkok 10110, Thailand
Telephone 66 (0) 2229 2888 and 66 (0) 2229 2800
Facsimile 66 (0) 2654 5427
Email TSDCallCenter@set.or.th Homepage www.tsd.co.th

Auditor:
Ernst & Young Office Limited by
Ms. Rungnapa Lertsuwankul, C.P.A. No. 3516 and/or
Ms. Sumalee Reewarabandith, C.P.A. No. 3970 and/or
Ms. Gingkarn Atsawarangsalit, C.P.A. No. 4496
Lake Rajada Office Complex, 33rd floor,
193/136-137 Ratchadapisek Road, Klongtoey, Klongtoey,
Bangkok 10110, Thailand
Telephone 66 (0) 2264 0777 Facsimile 66 (0) 2264 0789-90

Legal Counselors:
Allen & Overy (Thailand) Company Limited
Sindhorn Tower 3, 22nd floor,
130-132 Wireless Road, Lumpini, Patumwan, Bangkok 10330, Thailand
Telephone 66 (0) 2263 7600 Facsimile 66 (0) 2263 7699

Amphon Anuporn & Associates Law Office Company Limited
80/2 Trok Sathien, Tanao Road, Sarnchaophorsua,
Phranakorn, Bangkok 10200, Thailand
Telephone 66 (0) 2622 0200-7 Facsimile 66 (0) 2622 0198

Baker & McKenzie Limited
Attorneys at Law,
Abdulrahim Place, 25th floor,
990 Rama IV Road, Silom, Bangrak, Bangkok 10500, Thailand
Telephone 66 (0) 2636 2000 Facsimile 66 (0) 2636 2111

Dharmniti Law Office Company Limited
Nai Lert Tower, 4th Floor,
2/4 Wireless Road, Lumpini, Patumwan, Bangkok 10330, Thailand
Telephone 66 (0) 2252 1260 Facsimile 66 (0) 2252 1104

Financial Advisor:
-None-

Financial Institutions:
Siam Commercial Bank Public Company Limited, Head Office
Siam Commercial Bank Public Company Limited, Thanon Sathon Branch
Siam Commercial Bank Public Company Limited, Phuket Branch
Kasikorn Bank Public Company Limited, Head Office
Kasikorn Bank Public Company Limited, Silom Office
Bangkok Bank Public Company Limited, Head Office
Bangkok Bank Public Company Limited, Silom Branch

สถานประกอบการ
BUSINESS LOCATIONS

บริษัท ลากูน่า รีสอร์ท แอนด์ โฮเท็ล จำกัด (มหาชน)
สำนักงานใหญ่
อาคารไทยวา 1 ชั้น 6 และ ชั้น 22
21/11, 21/12บี, 21/13, 21/65 และ 21/66
ถนนสาทรใต้ แขวงทุ่งมหาเมฆ
เขตสาทร กรุงเทพฯ 10120 ประเทศไทย
โทรศัพท์ 66 (0) 2677 4455
โทรสาร 66 (0) 2285 0733
อีเมล์ ir@lagunaresorts.com

สำนักงานภูเก็ต
390/1 หมู่ 1 ถนนศรีสุนทร ตำบลเชิงทะเล
อำเภอถลาง จังหวัดภูเก็ต 83110 ประเทศไทย
โทรศัพท์ 66 (0) 7636 2300
โทรสาร 66 (0) 7632 4061
อีเมล์ info@lagunaphuket.com

โรงแรมบันยัน ทรี กรุงเทพ
21/100 ถนนสาทรใต้
แขวงทุ่งมหาเมฆ เขตสาทร
กรุงเทพฯ 10120 ประเทศไทย
โทรศัพท์ 66 (0) 2679 1200
โทรสาร 66 (0) 2679 1199
อีเมล์ bangkok@banyantree.com

โรงแรมบันยัน ทรี ภูเก็ต
33, 33/27 หมู่ 4 ถนนศรีสุนทร ตำบลเชิงทะเล
อำเภอถลาง จังหวัดภูเก็ต 83110 ประเทศไทย
โทรศัพท์ 66 (0) 7632 4374
โทรสาร 66 (0) 7632 4375
อีเมล์ phuket@banyantree.com

โรงแรมอังสนา ลากูน่า ภูเก็ต
10 หมู่ 4 ถนนศรีสุนทร ตำบลเชิงทะเล
อำเภอถลาง จังหวัดภูเก็ต 83110 ประเทศไทย
โทรศัพท์ 66 (0) 7632 4101-7
โทรสาร 66 (0) 7632 4108
อีเมล์ lagunaphuket@angsana.com

โรงแรมลากูน่า ฮอลิเดย์ คลับ ภูเก็ต รีสอร์ท
61 หมู่ 4 ถนนศรีสุนทร ตำบลเชิงทะเล
อำเภอถลาง จังหวัดภูเก็ต 83110 ประเทศไทย
โทรศัพท์ 66 (0) 7627 1888
โทรสาร 66 (0) 7627 1853
อีเมล์ inforesort@lagunaholidayclub.com

เอ้าท์ริกเกอร์ ลากูน่า ภูเก็ต รีสอร์ท แอนด์ วิลล่า
ลากูน่า วิลเลจ เรสซิเด้นซ์ 3
116/13 หมู่ 6 ตำบลเชิงทะเล
อำเภอถลาง จังหวัดภูเก็ต 83110 ประเทศไทย
โทรศัพท์ 66 (0) 7633 6900
โทรสาร 66 (0) 7633 6970
อีเมล์ laguna@outrigger.co.th

LAGUNA RESORTS & HOTELS PUBLIC COMPANY LIMITED
Head Office
Thai Wah Tower I, 6th and 22nd floor,
21/11, 21/12B, 21/13, 21/65 and 21/66
South Sathorn Road, Tungmahamek,
Sathorn, Bangkok 10120, Thailand
Telephone: 66 (0) 2677 4455
Facsimile: 66 (0) 2285 0733
Email: ir@lagunaresorts.com

Phuket Office
390/1 Moo 1, Srisoontorn Road, Cherngtalay,
Thalang, Phuket 83110, Thailand
Telephone: 66 (0) 7636 2300
Facsimile: 66 (0) 7632 4061
Email: info@lagunaphuket.com

BANYAN TREE BANGKOK
21/100 South Sathorn Road,
Tungmahamek, Sathorn,
Bangkok 10120, Thailand
Telephone: 66 (0) 2679 1200
Facsimile: 66 (0) 2679 1199
Email: bangkok@banyantree.com

BANYAN TREE PHUKET
33, 33/27 Moo 4, Srisoontorn Road, Cherngtalay,
Thalang, Phuket 83110, Thailand
Telephone: 66 (0) 7632 4374
Facsimile: 66 (0) 7632 4375
Email: phuket@banyantree.com

ANGSANA LAGUNA PHUKET
10 Moo 4, Srisoontorn Road, Cherngtalay,
Thalang, Phuket 83110, Thailand
Telephone: 66 (0) 7632 4101-7
Facsimile: 66 (0) 7632 4108
Email: lagunaphuket@angsana.com

LAGUNA HOLIDAY CLUB PHUKET RESORT
61 Moo 4, Srisoontorn Road, Cherngtalay,
Thalang, Phuket 83110, Thailand
Telephone: 66 (0) 7627 1888
Facsimile: 66 (0) 7627 1853
Email: inforesort@lagunaholidayclub.com

OUTRIGGER LAGUNA PHUKET RESORT AND VILLAS
Laguna Village Residence 3,
116/13, Moo 6, Cherngtalay,
Thalang, Phuket 83110, Thailand
Telephone: 66 (0) 7633 6900
Facsimile: 66 (0) 7633 6970
Email: laguna@outrigger.co.th

ลากูน่า ภูเก็ต กอล์ฟ คลับ
34 หมู่ 4 ถนนศรีสุนทร ตำบลเชิงทะเล
อำเภอถลาง จังหวัดภูเก็ต 83110 ประเทศไทย
โทรศัพท์ 66 (0) 7632 4350
โทรสาร 66 (0) 7632 4351
อีเมล์ golf@lagunaphuket.com

เควส
390/1 หมู่ 1 ถนนศรีสุนทร ตำบลเชิงทะเล
อำเภอถลาง จังหวัดภูเก็ต 83110 ประเทศไทย
โทรศัพท์ 66 (0) 7631 4252-3
โทรสาร 66 (0) 7631 4251
อีเมล์ quest@lagunaphuket.com

คาแนล วิลเลจ ลากูน่า ช้อปปิ้ง
390/1 หมู่ 1 ถนนศรีสุนทร ตำบลเชิงทะเล
อำเภอถลาง จังหวัดภูเก็ต 83110 ประเทศไทย
โทรศัพท์ 66 (0) 7636 2330
โทรสาร 66 (0) 7636 2331
อีเมล์ shopping@lagunaphuket.com

ลากูน่า ทัวร์
390/1 หมู่ 1 ถนนศรีสุนทร ตำบลเชิงทะเล
อำเภอถลาง จังหวัดภูเก็ต 83110 ประเทศไทย
โทรศัพท์ 66 (0) 7636 2330 ต่อ 8
โทรสาร 66 (0) 7627 0497
อีเมล์ tours@lagunaphuket.com

ลากูน่า พร็อพเพอร์ตี้ เซลส์
390/1 หมู่ 1 ถนนศรีสุนทร ตำบลเชิงทะเล
อำเภอถลาง จังหวัดภูเก็ต 83110 ประเทศไทย
โทรศัพท์ 66 (0) 7636 2333
โทรสาร 66 (0) 7636 2334-5
อีเมล์ property@lagunaproperty.com

เรินเทิ่น พูล โอนเนอร์ เซอร์วิส
390/1 หมู่ 1 ถนนศรีสุนทร ตำบลเชิงทะเล
อำเภอถลาง จังหวัดภูเก็ต 83110 ประเทศไทย
โทรศัพท์ 66 (0) 7636 2330 ต่อ 2401
โทรสาร 66 (0) 7627 0497
อีเมล์ rpo-services@lagunaphuket.com

บริการโครงการที่พักอาศัย
57 หมู่ 4 ถนนศรีสุนทร ตำบลเชิงทะเล
อำเภอถลาง จังหวัดภูเก็ต 83110 ประเทศไทย
โทรศัพท 66 (0) 7630 5650-2
โทรสาร 66 (0) 7630 5653
อีเมล์ estateservices@lagunaphuket.com

LAGUNA PHUKET GOLF CLUB
34 Moo 4, Srisoontorn Road, Cherngtalay,
Thalang, Phuket 83110, Thailand
Telephone: 66 (0) 7632 4350
Facsimile: 66 (0) 7632 4351
Email: golf@lagunaphuket.com

QUEST
390/1 Moo 1, Srisoontorn Road, Cherngtalay,
Thalang, Phuket 83110, Thailand
Telephone: 66 (0) 7631 4252-3
Facsimile: 66 (0) 7631 4251
Email: quest@lagunaphuket.com

CANAL VILLAGE LAGUNA SHOPPING
390/1 Moo 1, Srisoontorn Road, Cherngtalay,
Thalang, Phuket 83110, Thailand
Telephone: 66 (0) 7636 2330
Fax: 66 (0) 7636 2331
Email: shopping@lagunaphuket.com

LAGUNA TOURS
390/1 Moo 1, Srisoontorn Road, Cherngtalay,
Thalang, Phuket 83110, Thailand
Telephone: 66 (0) 7636 2330 ext 8
Facsimile: 66 (0) 7627 0497
Email: tours@lagunaphuket.com

LAGUNA PROPERTY SALES
390/1 Moo 1, Srisoontorn Road, Cherngtalay,
Thalang, Phuket 83110, Thailand
Telephone: 66 (0) 7636 2333
Facsimile: 66 (0) 7636 2334-5
Email: property@lagunaproperty.com

RENTAL POOL OWNER SERVICES
390/1 Moo 1, Srisoontorn Road, Cherngtalay,
Thalang, Phuket 83110, Thailand
Telephone: 66 (0) 7636 2330 ext 2401
Facsimile: 66 (0) 7627 0497
Email: rpo-services@lagunaphuket.com

ESTATE SERVICES
57 Moo 4 Srisoonthorn Road., Cherngtalay
Thalang, Phuket 83110, Thailand
Telephone: 66 (0) 7630 5650-52
Facsimile: 66 (0) 7630 5653
Email: estateservices@lagunaphuket.com

สถานบริการอื่น
FACILITIES

ลากูน่า ฮอลิเดย์ คลับ สาขาภูเก็ต
390/1 หมู่ 1 ถนนศรีสุนทร ตำบลเชิงทะเล
อำเภอถลาง จังหวัดภูเก็ต 83110 ประเทศไทย
โทรศัพท์ 66 (0) 7636 2400
โทรสาร 66 (0) 7636 2401
อีเมล์ info@lagunaholidayclub.com

ลากูน่า ฮอลิเดย์ คลับ สาขากรุงเทพฯ
อาคารไทยวา 1 ชั้น 7
21/15 ถนนสาทรใต้ แขวงทุ่งมหาเมฆ
เขตสาทร กรุงเทพฯ 10120 ประเทศไทย
โทรศัพท์ 66 (0) 2690 4900
โทรสาร 66 (0) 2690 4901
อีเมล์ info@lagunaholidayclub.com

บริษัท ลากูน่าเซอร์วิส จำกัด
57 หมู่ 4 ถนนศรีสุนทร ตำบลเชิงทะเล
อำเภอถลาง จังหวัดภูเก็ต 83110 ประเทศไทย
โทรศัพท์ 66 (0) 7630 5639 - 42
โทรสาร 66 (0) 7630 5643

โบสถ์สำหรับประกอบพิธีวิวาห์
ยูนิต 29 คาแนล วิลเลจ
390/1 หมู่ 1 ถนนศรีสุนทร ตำบลเชิงทะเล
อำเภอถลาง จังหวัดภูเก็ต 83110 ประเทศไทย
โทรศัพท์ 66 (0) 7636 2330
โทรสาร 66 (0) 7636 2341
อีเมล์ weddings@lagunaphuket.com

บริษัท ไทยวาพลาซ่า จำกัด
อาคารไทยวา 1 ชั้น 6
21/11, 21/12บี, 21/13 ถนนสาทรใต้
แขวงทุ่งมหาเมฆ เขตสาทร
กรุงเทพฯ 10120 ประเทศไทย
โทรศัพท์ 66 (0) 2677 4455
โทรสาร 66 (0) 2285 0733

LAGUNA HOLIDAY CLUB - Phuket
390/1 Moo 1, Srisoontorn Road, Cherngtalay,
Thalang, Phuket 83110, Thailand
Telephone: 66 (0) 7636 2400
Facsimile: 66 (0) 7636 2401
Email: info@lagunaholidayclub.com

LAGUNA HOLIDAY CLUB - Bangkok
Thai Wah Tower 1, 7th Floor,
21/15 South Sathorn Road,
Tungmahamek, Sathorn,
Bangkok 10120, Thailand
Telephone: 66 (0) 2690 4900
Facsimile: 66 (0) 2690 4901
Email: info@lagunaholidayclub.com

LAGUNA SERVICE COMPANY LIMITED
57 Moo 4, Srisoontorn Road, Cherngtalay,
Thalang, Phuket 83110, Thailand
Telephone: 66 (0) 7630 5639-42
Facsimile: 66 (0) 7630 5643

LAGUNA WEDDING CHAPEL
Unit 29, Canal Village
390/1 Moo 1, Srisoontorn Road, Cherngtalay,
Thalang, Phuket 83110, Thailand
Telephone: 66 (0) 7636 2330
Facsimile: 66 (0) 7636 2341
Email: weddings@lagunaphuket.com

THAI WAH PLAZA LIMITED
Thai Wah Tower 1, 6th floor,
21/11, 21/12B, 21/13 South Sathorn Road,
Tungmahamek, Sathorn,
Bangkok 10120, Thailand
Telephone: 66 (0) 2677 4455
Facsimile: 66 (0) 2285 0733

ชื่อย่อ / Abbreviation	ชื่อเต็ม	Company Name in Full
AVCI	บริษัท เอวีซี อินโดนีเซีย จำกัด	PT. AVC Indonesia
BGL	บริษัท บางเทาแกรนด์ จำกัด	Bangtao Grande Limited
BI	บริษัท ไบเบซ อินเวสท์เมนท์ จำกัด	Bibace Investments Ltd
BT1	บริษัท บางเทา (1) จำกัด	Bangtao (1) Limited
BT2	บริษัท บางเทา (2) จำกัด	Bangtao (2) Limited
BT3	บริษัท บางเทา (3) จำกัด	Bangtao (3) Limited
BT4	บริษัท บางเทา (4) จำกัด	Bangtao (4) Limited
BTD	บริษัท บางเทา ดีเวลลอปเมนท์ จำกัด	Bangtao Development Limited
BTG(S)	บริษัท บันยัน ทรี แกลเลอรี่ (สิงคโปร์) จำกัด	Banyan Tree Gallery (Singapore) Pte Ltd
BTG(T)	บริษัท บันยัน ทรี แกลเลอรี่ (ประเทศไทย) จำกัด	Banyan Tree Gallery (Thailand) Limited
CGL	บริษัท เชียร์ โกลเดน จำกัด	Cheer Golden Limited
HHBR	บริษัท หัวหิน บีช รีสอร์ท จำกัด	Hua Hin Beach Resorts Company Limited
L3	บริษัท ลากูน่า (3) จำกัด	Laguna (3) Limited
LBTG	บริษัท ลิเจียง บันยัน ทรี แกลเลอรี่ เทรดดิ้ง จำกัด	Lijiang Banyan Tree Gallery Trading Company Limited
LBTH	บริษัท ลิเจียง บันยัน ทรี โฮเท็ล จำกัด	Lijiang Banyan Tree Hotel Co., Ltd
LBTL	บริษัท ลากูน่า บันยัน ทรี จำกัด	Laguna Banyan Tree Limited
LCL	บริษัท ลากูน่าเซ็นทรัล จำกัด	Laguna Central Limited
LEL	บริษัท ลากูน่า เอ็กซ์เคอร์ชั่น จำกัด	Laguna Excursions Limited
LGL	บริษัท ลากูน่า แกรนด์ จำกัด	Laguna Grande Limited
LHC	บริษัท ลากูน่า ฮอลิเดย์ คลับ จำกัด	Laguna Holiday Club Limited
LLL	บริษัท ลากูน่า เลคส์ จำกัด	Laguna Lakes Limited
LRH	บริษัท ลากูน่า รีสอร์ท แอนด์ โฮเท็ล จำกัด (มหาชน)	Laguna Resorts & Hotels Public Company Limited
LSC	บริษัท ลากูน่าเซอร์วิส จำกัด	Laguna Service Company Limited
LVL	บริษัท ลากูน่า วิลเลจ จำกัด	Laguna Village Limited
MCP	บริษัท แม่จันทร์พร็อพเพอร์ตี้ จำกัด	Mae Chan Property Company Limited
PKRD	บริษัท ภูเก็ต รีสอร์ท ดีเวลลอปเมนต์ จำกัด	Phuket Resort Development Limited
PSD	บริษัท ปายสะมาด ดิเวลลอปเมนท์ จำกัด	Pai Samart Development Company Limited
TLDC	บริษัท ถลางพัฒนา จำกัด	Talang Development Company Limited
TRL	บริษัท ทรอปิคอล รีสอร์ท จำกัด	Tropical Resorts Limited
TWDC	บริษัท ทวิน วอเตอร์ส ดีเวลล็อปเมนท์ จำกัด	Twin Waters Development Company Limited
TWPL	บริษัท ไทยวาพลาซ่า จำกัด	Thai Wah Plaza Limited
TWRH	บริษัท ทีดับบลิวอาร์ โฮลดิ้งส์ จำกัด	TWR-Holdings Limited
TWT	บริษัท ไทยวาทาวเวอร์ จำกัด	Thai Wah Tower Company Limited
TWT2	บริษัท ไทยวาทาวเวอร์ (2) จำกัด	Thai Wah Tower (2) Company Limited
USC	บริษัท ยูนิเวอร์แซล สตาร์ช จำกัด (มหาชน)	Universal Starch Public Company Limited

บริษัท ลากูน่า รีสอร์ท แอนด์ โฮเท็ล จำกัด (มหาชน)
LAGUNA RESORTS & HOTELS PUBLIC COMPANY LIMITED

อาคารไทยวา 1 ชั้น 6 และ ชั้น 22, 21/11, 21/12บี, 21/13, 21/65 และ 21/66 ถนนสาทรใต้ แขวงทุ่งมหาเมฆ เขตสาทร กรุงเทพฯ 10120
Thai Wah Tower I, 6th and 22nd floor, 21/11, 21/12B, 21/13, 21/65 and 21/66 South Sathorn Road, Tungmahamek, Sathorn, Bangkok 10120
www.lagunaresorts.com

Laguna
RESORTS & HOTELS

บริษัท ลากูน่า รีสอร์ท แอนด์ โฮเท็ล จำกัด (มหาชน)
LAGUNA RESORTS & HOTELS PUBLIC COMPANY LIMITED